Manuel d’utilisation

Turbo Max (Nº de série : GP-C2411H+)
1800TM, 2400TM et 3000TM

Great Plains
Manufacturing, Inc.
www.greatplainsmfg.com

Lisez ce manuel d’utilisation dans son intégralité. Ce symbole indique que les instructions et les avertissements qui suivent sont critiques : ils doivent être respectés sans exception. Votre vie et celle des autres en dépendent!

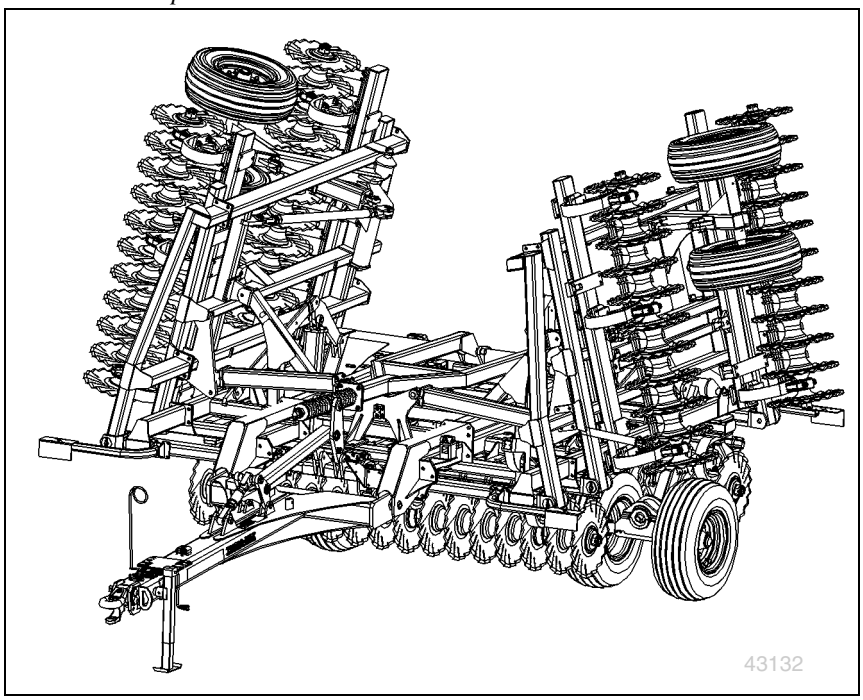

Les illustrations peuvent faire état d’équipements en option qui ne font pas partie de l’appareil standard.

INSTRUCTIONS D’ORIGINE

FR

© Droit d’auteur 2017
Imprimé 2018-03-02 586-536M

Table des matières

Important Renseignements relatifs à la sécurité.....1
Autocollants de sécurité 5
Introduction.....10
Modèles couverts 10
Description de l'appareil 10
Famille de documents 10
Utilisation du présent manuel.....10
Définitions.....10
Assistance aux propriétaires 11
Assistance supplémentaire.....11
Préparation et installation.....12
Liste de contrôle Avant d'aller sur le terrain 12
Attelage du Turbo Max au tracteur.....13
Branchement électrique 14
Branchement des tuyaux flexibles hydrauliques 14
Attelage à chape 15
Attelage de catégorie III 15
Verrous de transport.....16
Repliage des ailes.....16
Nivelage préliminaire de la machine 17
Nivelage d'avant en arrière 17
Réglage du ressort de barre niveleuse 18
Réglage des ailes.....18
Ridoir des ailes 586-295S 18
Réglage de l'angle du train.....19
Aide au repliage des ailes du modèle 3000TM 21
Capteur de proximité.....21
Réglage du capteur de proximité 21
Pression hydraulique d'abaissement.....22
Lot demasses d'alourdissement (en option).....23
Mode d'emploi 24
Liste de contrôle de prédémarrage 24
Transport.....25
Étapes de transport.....25
Mise en service sur le terrain 26
Listes de contrôle de configuration sur le terrain.....26
Liste de contrôle mécanique (attelage du tracteur).....26
Liste de contrôle électrique 26
Liste de contrôle du système hydraulique.....26
Démarrage sur le terrain 26
Listes de contrôlede fonctionnement.....26
Liste de contrôle de fonctionnement du premier passage.....26
Virages serrés sur le terrain.....26
Fin des travaux sur le terrain.....26
Fonctionnement général et réglages sur le terrain.....27
Avant d'utiliser le Turbo Max.....27
Ridoir d'attelage 27
Réglage des roues de jauge 29
Réglage de l'émotteuse et du rabatteur.....30
Stationnement 31
Entreposage d'outil déplié.....31
Entreposage.....31
Entretien et lubrification 32
Entretien.....32
Lubrification 33
Annexe.....35
Spécifications et capacités du Turbo Max.....35
Tableau de gonflage despneus.....35
Connecteurs hydrauliques et couple de serrage.....36
Tableaudes couples de serrage.....37

© Droit d'auteur 2006, 2007, 2008, 2009, 2010, 2011, 2012, 2013, 2014, 2015, 2016, 2017 Tous droits réservés

Great Plains Manufacturing, Inc. fournit cette publication « telle quelle », sans garantie d'aucune sorte, explicite ou implicite. Bien que toutes les précautions aient été prises dans la préparation de ce manuel, Great Plains Manufacturing, Inc. décline toute responsabilité quant aux éventuelles erreurs ou omissions. De même, elle ne peut être tenue responsable des dommages résultant de l'utilisation des renseignements contenus dans le présent document. Great Plains Manufacturing, Inc. se réserve le droit de modifier et d'améliorer ses produits à sa guise. Le présent manuel décrit l'état de ce produit au moment la publication et peut ne pas représenter le produit à tout moment dans le futur.

Les marques de commerce de Great Plains Manufacturing, Inc. comprennent : AccuShot, Max-Chisel, Row-Pro, Singulator Plus, Short Disk, Swath Command, Terra-Tine, Ultra-Chisel et X-Press.

Les marques déposées de Great Plains Manufacturing, Inc. comprennent : Air-Pro, Clear-Shot, Discovator, Great Plains, Land Pride, MeterCone, Nutri-Pro, Seed-Lok, Solid Stand, Terra-Guard, Turbo-Chisel, Turbo-Chopper, Turbo-Max, Turbo-Till, Ultra-Till, Whirlfilter et Yield-Pro.

Les autres marques et noms de produit cités sont des marques de commerce de leurs propriétaires respectifs.

Imprimé aux États-Unis

Important Renseignements relatifs à la sécurité

Faites attention au symbole de sécurité

Le SYMBOLE D'ALERTE DE SÉCURITÉ indique la présence d'un risque potentiel pour la sécurité personnelle et la nécessité de prendre des mesures de sécurité supplémentaires. Si vous voyez ce symbole, soyez vigilant et lisez attentivement le message qui le suit. Outre la conception et la configuration de l'équipement, le contrôle des risques et la prévention des accidents dépendent de la sensibilisation, de l'intérêt, de la prudence et de la formation appropriée du personnel impliqué dans le fonctionnement, le transport, l'entretien et l'entreposage des équipements.

Prenez connaissance des mots de signalement

Les mots de signalement désignent un degré ou un niveau de gravité du danger.

DANGER indique une situation dangereuse imminente qui, si elle n'est pas évitée, peut entraîner la mort ou des blessures graves. Ce mot de signalement est limité aux situations les plus extrêmes, généralement pour les composants de la machine qu'il n'est pas possible de protéger pour des questions de fonctionnalités.

AVERTISSEMENT indique une situation dangereuse potentielle qui, si elle n'est pas évitée, peut entraîner la mort ou des blessures graves. Les risques associés à l'absence des protections y sont inclus. Ce mot peut également être utilisé pour alerter contre les pratiques dangereuses.

MISE EN GARDE indique une situation dangereuse potentielle qui, si elle n'est pas évitée, peut entraîner des blessures mineures ou modérées. Ce mot peut également être utilisé pour alerter contre les pratiques dangereuses.

Soyez prêt pour les situations d'urgence

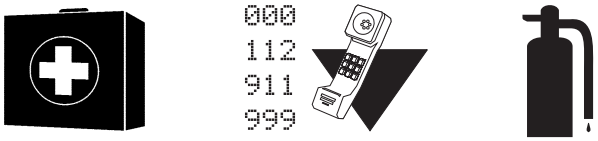

- ▲ *Soyez prêt si un incendie se déclare.*
- ▲ *Gardez une trousse de secours et un extincteur à portée de main.*
- ▲ *Gardez les numéros d'urgence pour le médecin, l'ambulance, l'hôpital et le service d'incendie près du téléphone.*

Familiarisez-vous avec les autocollants de sécurité

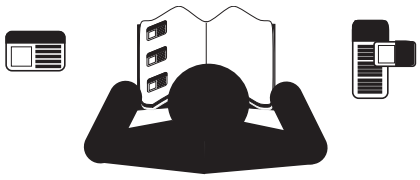

- ▲ *Assurez-vous de lire et de comprendre en détail les « **Autocollants de sécurité** », page 5.*
- ▲ *Lisez toutes les instructions inscrites sur les autocollants.*
- ▲ *Maintenez les autocollants propres. Remplacez les autocollants endommagés, décolorés et illisibles.*

Utilisez des chaînes de sécurité

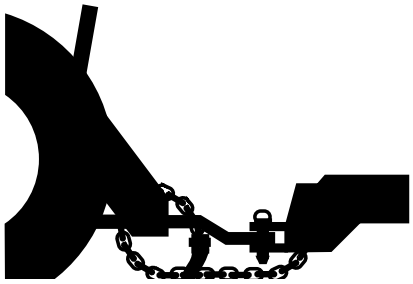

- ▲ *Utilisez des chaînes de sécurité pour faciliter le contrôle de la machine tirée si elle venait à se séparer de la barre d'attelage du tracteur ou de l'attelage du réservoir ravitailleur derrière.*
- ▲ *Utilisez une chaîne dont la résistance nominale est égale ou supérieure au poids brut de la machine remorquée.*
- ▲ *Fixez la chaîne de l'outil au support de la barre d'attelage du tracteur ou à un emplacement d'ancrage spécifié. Prévoyez seulement suffisamment de jeu dans la chaîne pour les virages.*
- ▲ *Remplacez la chaîne si des maillons ou des raccords d'extrémité sont cassés, étirés ou endommagés.*
- ▲ *N'utilisez pas la chaîne de sécurité pour le remorquage.*

Évitez les liquides sous haute pression

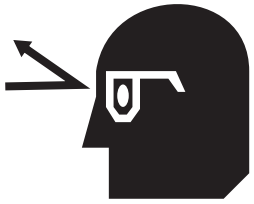

Le liquide s'échappant sous pression peut pénétrer dans la peau et causer des blessures graves. Ce Turbo Max nécessite un port d'alimentation hydraulique externe Power-Beyond qui est toujours sous pression lorsque le tracteur est en marche.

- ▲ *Évitez le danger en relâchant la pression sur d'autres éléments distants et en éteignant le tracteur avant de brancher, de débrancher ou d'inspecter les conduites hydrauliques.*
- ▲ *Utilisez une feuille de papier ou du carton, ET NON DES PARTIES DE VOTRE CORPS, pour vérifier d'éventuelles fuites.*
- ▲ *Portez des gants de protection et des lunettes de sécurité ou des lunettes de protection lorsque vous travaillez avec des systèmes hydrauliques.*
- ▲ *En cas d'accident, demandez immédiatement une assistance médicale auprès d'un médecin qualifié pour ce type de blessure.*

Évitez d'emmener des passagers sur l'appareil

Les passagers bloquent la vue de l'opérateur. Ils risquent également de se heurter à des corps étrangers ou de tomber de la machine.

- ▲ *Ne laissez jamais les enfants utiliser l'équipement.*
- ▲ *Gardez tous les spectateurs éloignés de la machine pendant le fonctionnement.*

Utilisez des feux et des dispositifs de sécurité

Les tracteurs et les outils remorqués à progression lente peuvent présenter un risque sur les voies publiques. Ils sont difficiles à voir, en particulier la nuit.

- ▲ *Utilisez des feux d'avertissement clignotants clignotants et des clignotants lorsque vous conduisez sur les voies publiques.*
- ▲ *Utilisez les feux et les dispositifs fournis avec l'outil.*

Transport sécuritaire de machine

La vitesse maximale de transport de l'outil est de 20 mi/h (32 km/h), 13 mi/h (22 km/h) dans les virages. Certains terrains accidentés nécessitent une vitesse plus lente. Un freinage brusque peut entraîner une rotation et une perturbation de la charge remorquée.

- ▲ *Ne remorquez pas un outil ou un réservoir ravitailleur pesant plus de 1,5 fois le poids du véhicule remorqueur.*
- ▲ *Transportez des réflecteurs ou des drapeaux pour signaler le Turbo Max en cas de panne sur la route.*
- ▲ *Tenez-vous à l'écart des lignes électriques aériennes et d'autres obstructions lors du transport. Reportez-vous aux dimensions pour le transport dans la section « **Spécifications et capacités du Turbo Max** », page 35.*
- ▲ *Ne dépassez pas la vitesse de 20 mi/h (32 km/h). Ne roulez jamais à une vitesse qui ne permet pas un contrôle adéquat de la transmission et de l'arrêt. Réduisez la vitesse si la charge remorquée n'est pas équipée de freins.*

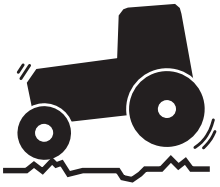

- ▲ *Ralentissez sur les routes accidentées.*
- ▲ *Conformez-vous aux lois nationales, régionales et locales.*
- ▲ *Ne repliez ni ne dépliez pas le Turbo Max lorsque le tracteur est en mouvement.*

Arrêt et entreposage

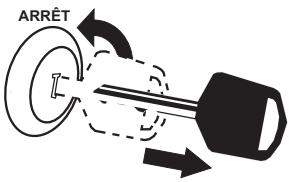

- ▲ *Abaissez le Turbo Max, stationnez le tracteur, coupez le moteur et retirez la clé.*
- ▲ *Immobilisez le Turbo Max à l'aide du cric de stationnement fourni.*
- ▲ *Détachez et rangez le Turbo Max dans un endroit où les enfants ne jouent pas généralement.*

Sécurité des pneus

Le remplacement des pneus peut être dangereux. Faites appel à un personnel qualifié qui utilise des outils et un équipement appropriés.

- ▲ *Lorsque vous gonflez des pneus, utilisez un mandrin à pince et un tuyau de rallonge suffisamment long de manière à ce que vous vous teniez sur un côté du pneu et non pas devant ni au-dessus. Utilisez une cage de sécurité si possible.*
- ▲ *Lors du retrait et de l'installation des pneus, un équipement de manipulation de roues adapté au poids impliqué.*

Entretien sans danger d'entretien

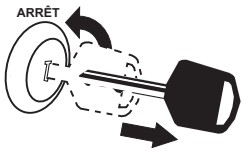

- ▲ *Assurez-vous de comprendre les procédures avant d'intervenir. Utilisez les outils et l'équipement appropriés. Pour plus de renseignements, reportez-vous au présent manuel.*
- ▲ *Travaillez dans un endroit propre et sec.*
- ▲ *Abaissez l'outil, stationnez le tracteur, coupez le contact et retirez la clé avant d'effectuer l'entretien.*
- ▲ *Assurez-vous que toutes les pièces mobiles sont arrêtées et que le système est entièrement dépressurisé.*
- ▲ *Débranchez le câble de masse de la batterie (-) avant toute maintenance, tout réglage des systèmes électriques ou tout sur le Turbo Max.*
- ▲ *Inspectez toutes les pièces. Assurez-vous que les pièces sont en bon état et correctement installées.*
- ▲ *Nettoyez toute accumulation de graisse, d'huile ou de débris.*
- ▲ *Retirez tous les outils et toutes les pièces inutilisées de l'outil avant l'utilisation.*

Sécurité à tout moment

Assurez-vous de lire attentivement et de comprendre les instructions citées dans ce manuel d'utilisation avant la mise en service de la machine. Lisez toutes les instructions inscrites sur les autocollants de sécurité.

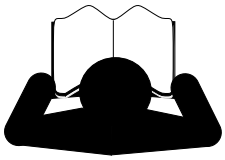

- ▲ *Familiarisez-vous avec toutes les fonctions du Turbo Max.*
- ▲ *Utilisez la machine depuis le siège du conducteur uniquement.*
- ▲ *Ne laissez pas le Turbo Max sans surveillance lorsque le moteur du tracteur tourne.*
- ▲ *Ne vous tenez pas entre le tracteur et l'outil ou l'outil et le réservoir ravitailleur durant l'attelage.*
- ▲ *Tenez les mains, les pieds et les vêtements à l'écart des pièces à moteur.*
- ▲ *Portez des vêtements ajustés pour éviter de les emmêler avec les pièces mobiles.*
- ▲ *Faites attention aux fils, arbres, etc. en pliant et en hissant le Turbo Max. Vérifiez que personne ne se trouve à proximité de la zone de travail.*

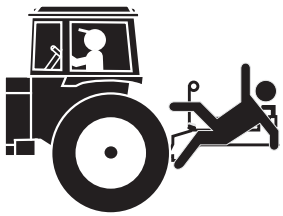

Autocollants de sécurité

Réflecteurs et autocollants de sécurité

Votre outil est livré avec l'ensemble des feux, réflecteurs et autocollants de sécurité en place. Ils ont été conçus pour vous aider à utiliser votre outil en toute sécurité.

- ▲ *Lisez et suivez les directives des autocollants.*
- ▲ *Gardez les feux en état de fonctionnement.*
- ▲ *Gardez tous les autocollants de sécurité propres et lisibles.*
- ▲ *Remplacez tous les autocollants endommagés ou manquants. Commandez de nouveaux autocollants auprès de votre concessionnaire Great Plains. Reportez-vous à cette section pour le placement correct des autocollants.*
- ▲ *Lors de la commande de pièces ou de composants neufs, demandez également les autocollants de sécurité correspondants.*

Pour installer de nouveaux autocollants :

1. Nettoyez la zone sur laquelle l'autocollant doit être placé.
2. Enlevez la pellicule adhésive de l'autocollant. Appuyez fermement sur la surface, en veillant à ne pas provoquer de bulles d'air sous l'autocollant.

818-055C

Réflecteurs signalant un véhicule lent

Sur le dos du support de véhicule lent, tube arrière du cadre central;
1 au total

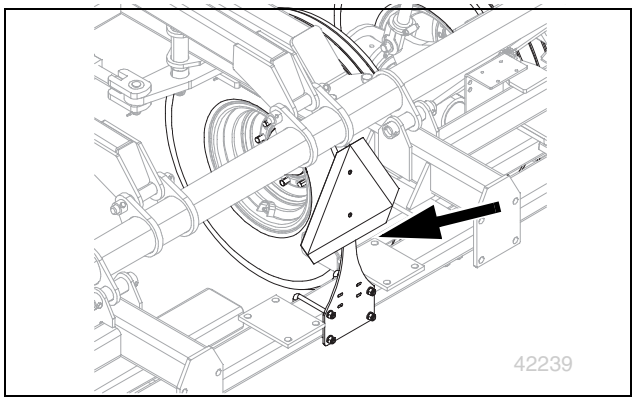

838-615C

Réfflecteurs ambre

Deux sur l'avant des supports de feux. Deux sur l'extérieur de la barre centrale d'antirapprochement. Deux sur le côté du cadre central. Deux à l'arrière de l'accessoire de finition (non illustré), visible de côté lorsqu'il est replié pour le transport;
8 au total

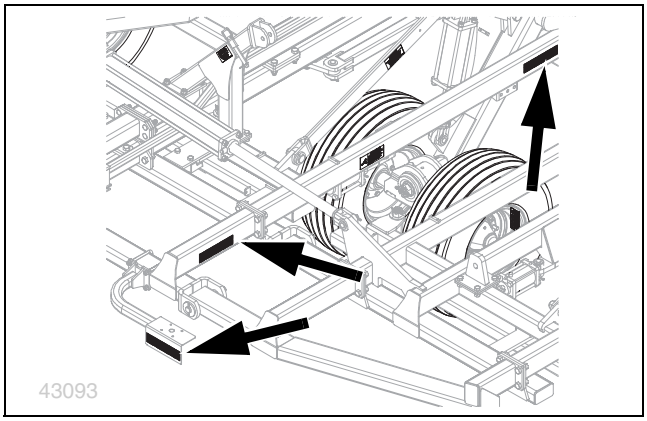

838-614C
Réflecteurs rouges

À l’arrière des supports de feux (haut);.
2 au total

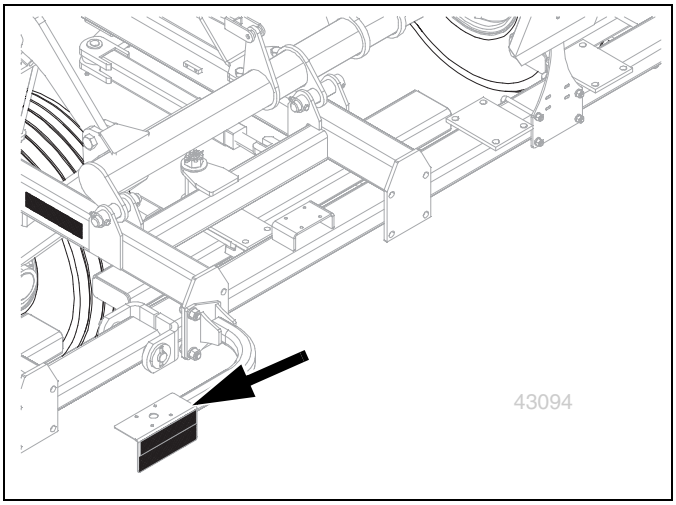

838-603C
Réfflecteurs orange

À l’arrière des supports de feux (bas);
2 au total

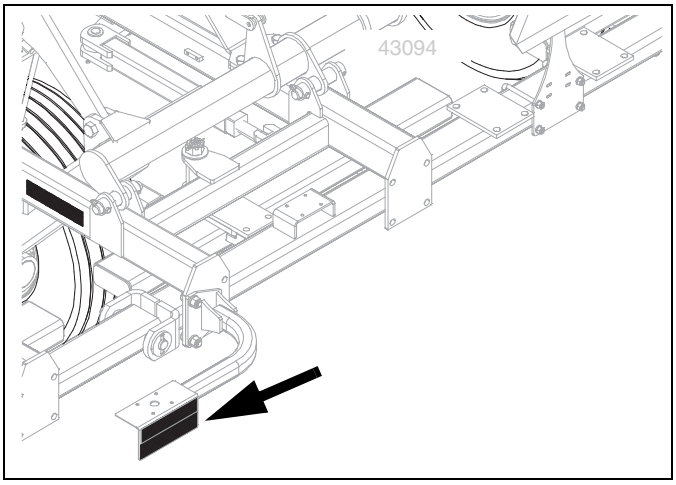

838-598C
Mise en garde : Lisez le manuel d’utilisation

Au milieu de l’attelage;
1 au total

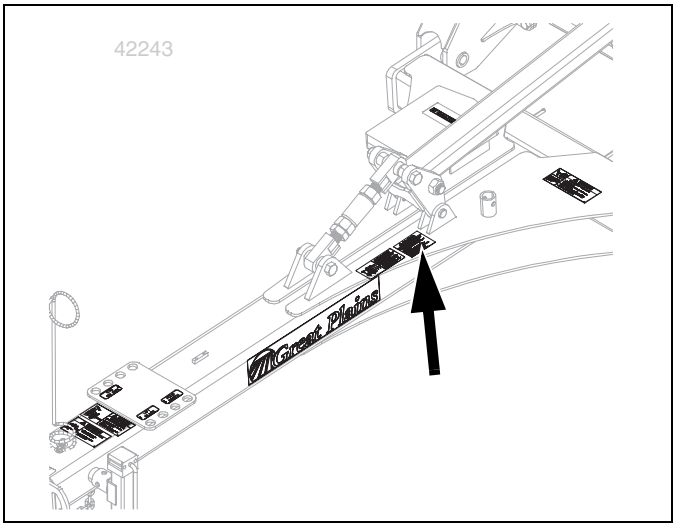

838-599C
Danger : Risque d'électrocution

Au milieu de l'attelage;
1 au total

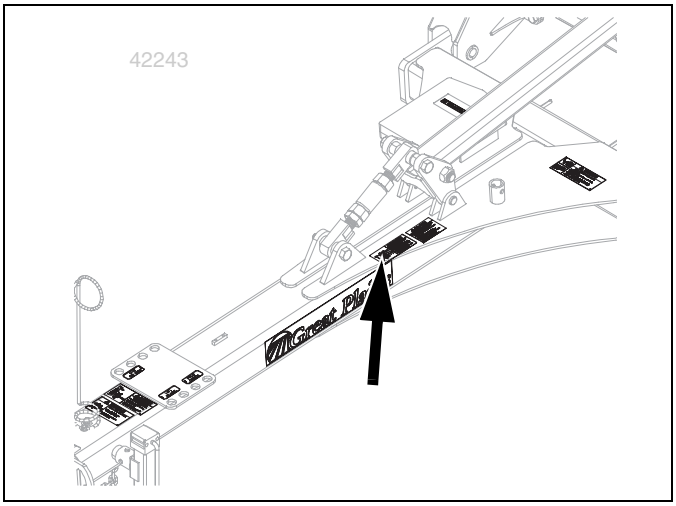

838-600C
Danger : Risque d'écrasement

À l'avant de l'attelage;
1 au total

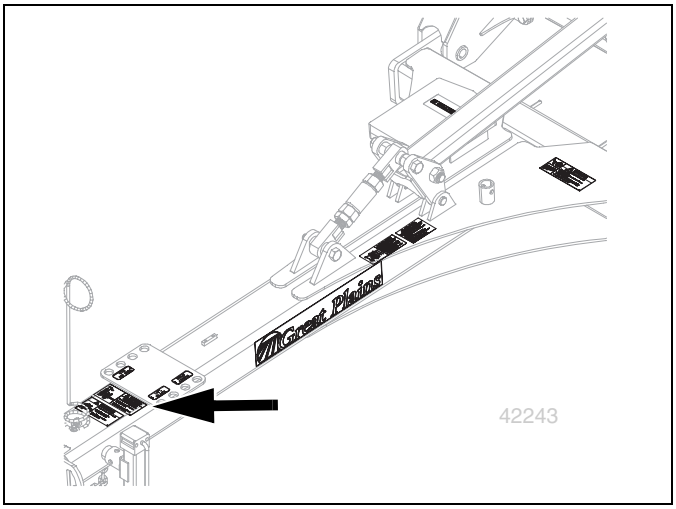

818-046C
Danger : Risque d'écrasement par le haut

À l'extérieur, au centre du cadre central (des deux côtés);
2 au total

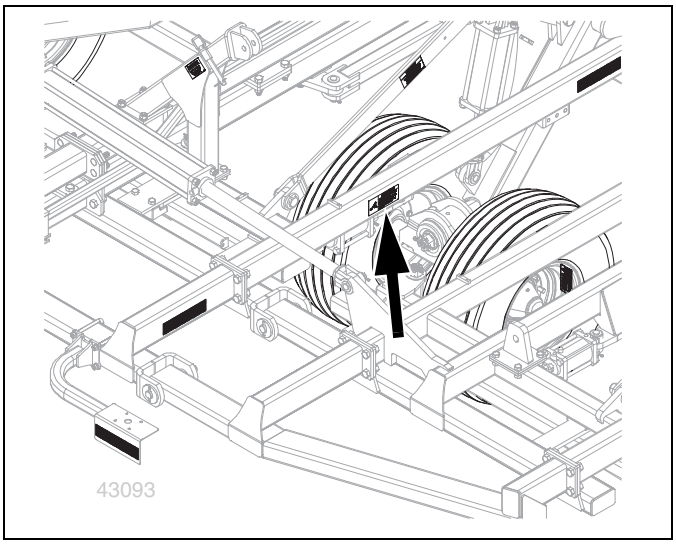

838-606C
Avertissement : Élévation du timon

À l'avant de l'attelage;
1 au total

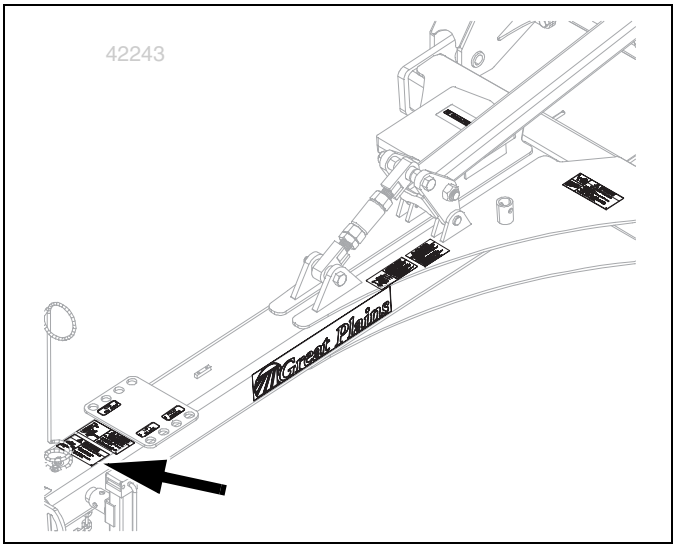

838-094C
Avertissement : Liquide sous haute pression

À l'arrière de l'attelage;
1 au total

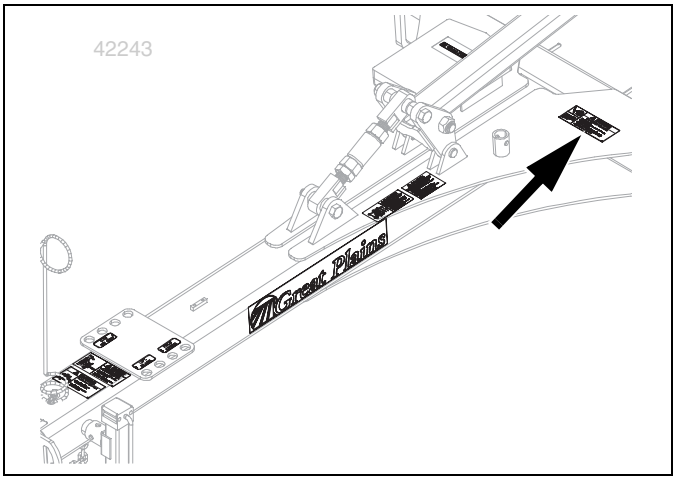

838-611C
Avertissement : Écrasement des mains

Côté avant de la barre centrale d'antirapprochement (à droite);
1 au total

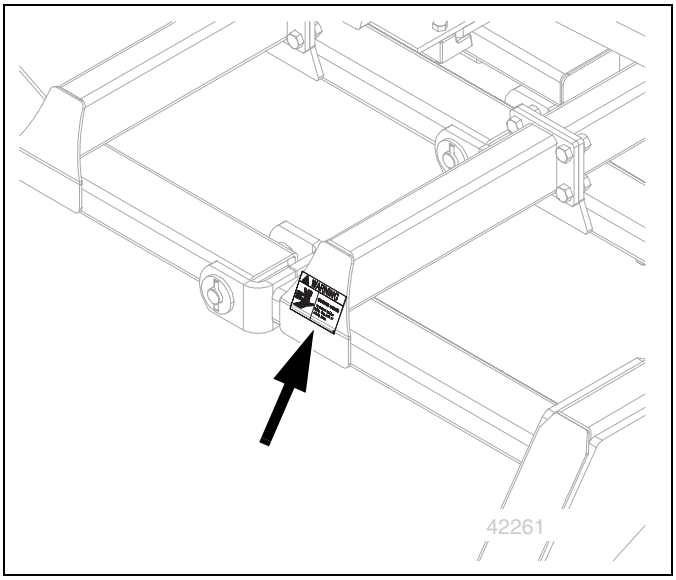

838-612C
Avertissement : Chute possible des ailes

Côté avant des arrêts des ailes (des deux côtés);
2 au total

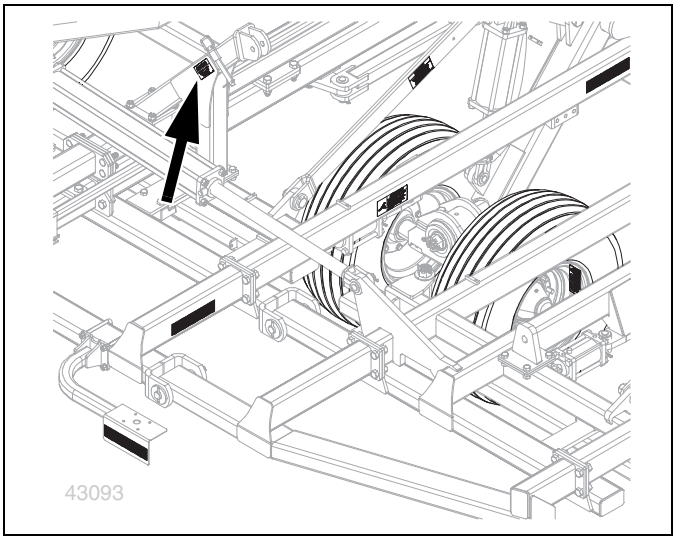

838-613C
Attention : Verrou de transport

En dehors des sangles de levage (des deux côtés);
2 au total

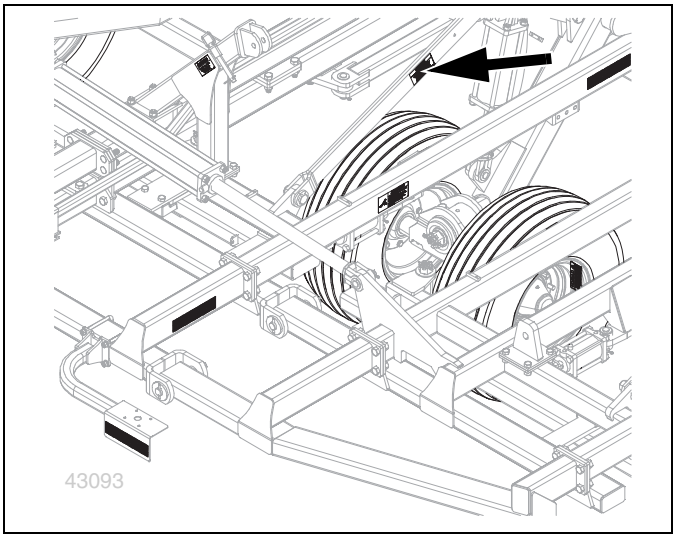

848-271C
Danger : Sectionnement de pied

À l'extérieur des plaques de montage du vérin de l'aile (des deux côtés);
2 au total

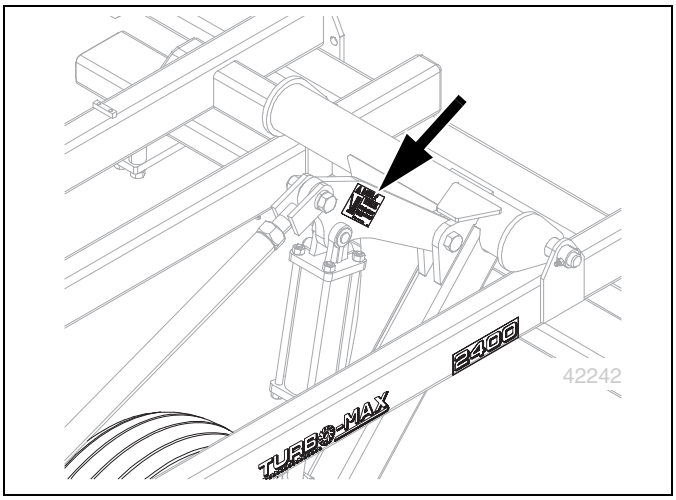

Introduction

Great Plains vous souhaite la bienvenue dans la famille grandissante de nouveaux propriétaires de produits. Le Turbo Max a été conçu avec soin et fabriqué par des ouvriers qualifiés à l'aide de matériaux de qualité. Le respect des mesures adaptées de réglage, d'entretien et d'exploitation sécurisée vous permettra de bénéficier d'une utilisation durable et satisfaisante de la machine.

Modèles couverts

1800TM	18 pi (7,5 po) d'espacement
2400TM	24 pi (7,5 po) d'espacement
3000TM	30 pi (7,5 po) d'espacement

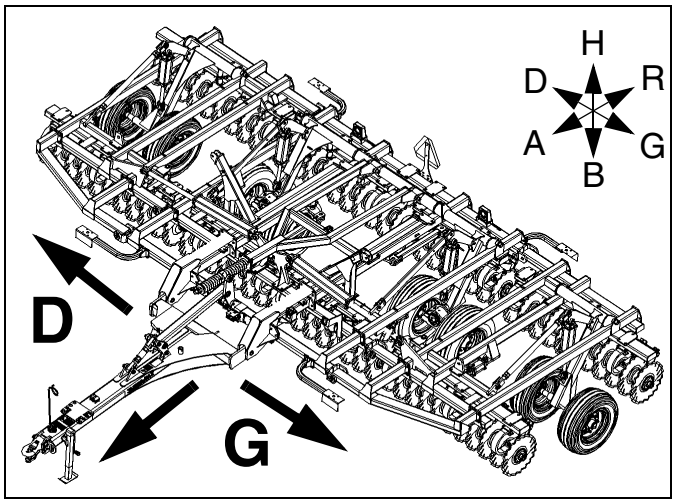

Figure 1
Turbo Max 1800TM
43123

Description de l'appareil

Le 1800-3000TM Turbo Max est un outil de travail du sol « vertical » à trois sections. Sa largeur de travail est comprise entre 18 et 30 pieds (entre 5,4 et 9 m). L'outil est conçu pour couper et apprêter les résidus, labourer le sol afin d'accélérer le réchauffement du lit de semences, briser la croûte de terre des terrains séchés et durcis tout en éliminant les couches compactées. Les trains avant et arrière peuvent être réglés à un angle de 0 à 6 degrés, en fonction de la puissance souhaitée. Plusieurs accessoires de finition sont également disponibles pour un meilleur aplanissement, une redistribution des résidus, l'élimination des mauvaises herbes et l'émottage.

Famille de documents

586-536Q-FRC	Manuel d'assemblage
586-536Q	Manuel de prélivraison
586-536M	Manuel d'utilisation (le présent document)
586-536P	Manuel des pièces

Utilisation du présent manuel

Ce manuel a pour but de vous familiariser avec la sécurité, l'assemblage, l'utilisation, les réglages, le dépannage et l'entretien. Lisez-le et suivez les recommandations pour assurer un fonctionnement sûr et efficace.

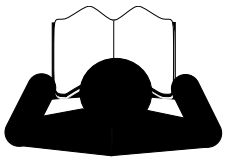

Les renseignements contenus dans le présent manuel sont à jour lors de l'impression. Certaines pièces peuvent changer pour garantir une performance optimale.

Définitions

Les termes suivants sont utilisés dans ce manuel.

ATTENTION

Un point d'information crucial lié à la rubrique précédente. Lisez et respectez les consignes pour assurer votre sécurité, éviter des dégâts importants sur l'équipement et obtenir les résultats souhaités sur le terrain.

Remarque : Un renseignement important relatif à la rubrique précédente.

Les termes droite et gauche, dans ce manuel, sont déterminés par le sens du déplacement de la machine en marche, sauf indication contraire. Une rose des vents en dessin linéaire indique les directions suivantes : Haut, Recul, Gauche, Bas, Avant, Droite.

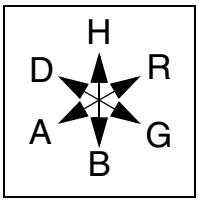

Assistance aux propriétaires

Si vous avez besoin du service à la clientèle ou de pièces de rechange, communiquez avec un concessionnaire Great Plains. Ils ont un personnel formé, des pièces de rechange et de l'équipement spécialement conçu pour les produits Great Plains.

Consultez la Figure 2

Les pièces de votre machine ont été spécialement conçues et ne devraient être remplacées que par des pièces Great Plains. Utilisez toujours le numéro de série et le numéro de modèle lorsque vous commandez des pièces chez votre concessionnaire Great Plains. La plaque de numéro de série se trouve sur la partie avant de l'armature gauche.

Notez ici le modèle et le numéro de série de votre Turbo Max afin de pouvoir s'y référer rapidement :

Numéro de modèle : _____

Numéro de série : _____

Votre concessionnaire Great Plains veut que vous soyez satisfait de votre nouvelle machine. Si vous ne comprenez pas une partie de ce manuel ou si vous n'êtes pas satisfait du service, veuillez d'abord prendre les mesures ci-après.

3. Discutez du problème avec le responsable de service du concessionnaire. Assurez-vous qu'il est au courant de tout problème afin qu'il puisse vous aider.
4. Si vous n'êtes toujours pas satisfait, demandez le propriétaire ou le directeur général du concessionnaire.

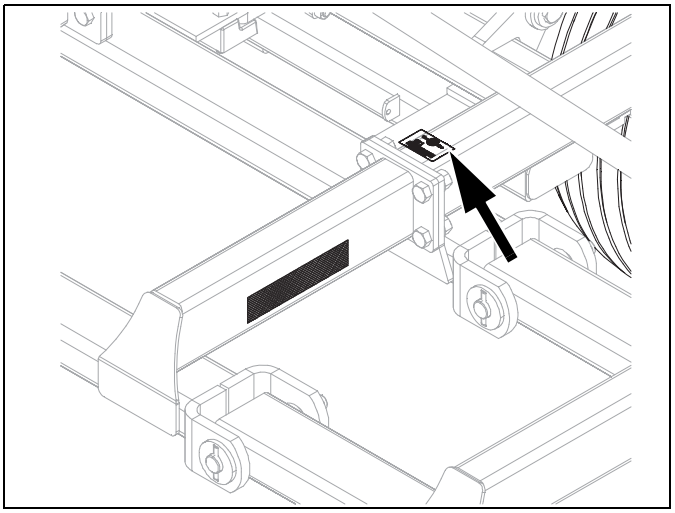

Figure 2 42238
Plaque de numéro de série

Assistance supplémentaire

Great Plains Manufacturing, Inc. souhaite que vous soyez satisfait de votre nouveau Turbo Max. Si, pour une raison quelconque, vous ne comprenez pas une partie de ce manuel ou si vous n'êtes pas satisfait du produit, merci de communiquer avec :

Great Plains Service Department
1525 E. North St.
P.O. Box 5060
Salina, KS 67402-5060, États-Unis

Autrement, visitez le site www.greatplainsag.com et suivez les coordonnées au bas de votre écran pour notre service à la clientèle.

Préparation et installation

Cette section vous aide à préparer votre tracteur et votre Turbo Max en vue de les utiliser et couvre les tâches qui doivent être effectuées de manière saisonnière ou lorsque la configuration du tracteur/Turbo Max change.

Avant d'utiliser le Turbo Max dans le champ, vous devez l'atteler sur un tracteur adapté, inspecter les systèmes et mettre le Turbo Max à niveau. Avant d'utiliser le Turbo Max pour la première fois, et périodiquement par la suite, certains réglages et étalonnages sont nécessaires.

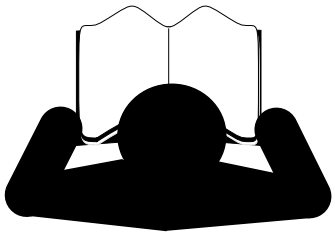

Liste de contrôle Avant d'aller sur le terrain

Remplissez cette liste de contrôle avant l'installation de routine :

- ❑ Assurez-vous de lire et de comprendre la section Voir « **Important Renseignements relatifs à la sécurité** », à la page 1.
- ❑ Vérifiez que toutes les pièces mobiles bougent librement, que les boulons sont serrés et que les goupilles fendues sont bien écartées.
- ❑ Assurez-vous que la puissance du tracteur correspond à celle de l'outil que vous tirez. Ceci est important pour optimiser l'outil.
- ❑ Nettoyez tous les accouplements hydrauliques et connectez au tracteur, Voir « **Branchement des tuyaux flexibles hydrauliques** », à la page 14.
- ❑ Si la machine est repliée, retirez les goupilles de transport des butées des ailes et ouvrez la soupape de blocage des ailes. (NE retirez PAS les goupilles si l'aile est appuyée contre les goupilles ou si elle exerce une pression sur les goupilles. Utilisez le système hydraulique pour tirer complètement les ailes avant de les retirer.) Une fois les broches retirées, dépliez lentement l'unité. Assurez-vous que personne ne se trouve sous les ailes pendant le processus de déploiement.
- ❑ Inspectez à nouveau pour détecter d'éventuelles fuites du système hydraulique et vérifiez que les tuyaux flexibles ne sont pas coincés dans les charnières, les butées d'ailes, etc.
- ❑ Une fois la machine complètement dépliée, soulevez et abaissez le Turbo Max plusieurs fois pour purger l'air du système hydraulique. Procédez à une nouvelle inspection pour d'éventuelles fuites hydrauliques et serrez ou remplacez, si nécessaire.
- ❑ Vérifiez le raccordement de la chaîne de sécurité. Assurez-vous que tous les signaux lumineux sont branchés et fonctionnent correctement.
- ❑ Vérifiez que tous les raccords de graissage sont en place et lubrifiés. Voir « **Lubrification** », à la page 33. Les moyeux sont déjà prégraissés et n'ont pas besoin de graissage pour le moment.
- ❑ Vérifiez que tous les réflecteurs et autocollants de sécurité sont correctement placés et lisibles. Remplacez-les s'ils sont endommagés. Voir « **Autocollants de sécurité** », à la page 5.
- ❑ Gonflez les pneus à la pression recommandée et serrez les boulons de roue comme indiqué. Voir « **Tableau de gonflage despneus** », à la page 35.
- ❑ Mettez les verrous de transport en place et repliez lentement la machine. Placez les goupilles d'arrêt d'aile en place et fermez la soupape de blocage des ailes. Utilisez toujours les goupilles de transport lorsque vous vous déplacez d'un champ à l'autre. Vous êtes maintenant prêt à aller sur le terrain.

Attelage du Turbo Max au tracteur

Attelez à un tracteur pour le transport routier ou la mise en service sur le terrain. Attelez à un outil principal uniquement pour la mise en service sur le terrain. Ne le transportez pas derrière un autre outil.

Avant l'attelage, vérifiez la compatibilité et la capacité du tracteur ou de l'outil de remorquage :

- Le Turbo Max 1800-3000TM est un outil de traction équipé d'un attelage Standard de catégorie IV à tenon unique. Il est possible de le convertir en Attelage de catégorie III ou à chape à l'aide des accessoires fournis, Voir « **Attelage à chape** », à la page 15.

Pour empêcher le compactage du sol des rangs, réglez les roues du tracteur entre les rangs. Pour les coteaux et les pentes raides, réglez les roues du tracteur le plus largement possible pour une stabilité maximale.

1. Soulevez les bras à trois points du tracteur (s'il en est équipé) pour dégager le Turbo Max.
2. Pour les tracteurs à DEUX ROUES MOTRICES et les tracteurs à TRACTION AVANT AUXILIAIRE À TRANSMISSION MÉCANIQUE, attachez la barre d'attelage en position centrale fixe pour le transport sur le terrain. Pour les tracteurs à QUATRE ROUES MOTRICES et les tracteurs TRAC-DRIVE, laissez un dégagement de trous de chaque côté de la barre d'attelage pour la position sur le terrain, l'attelage peut être endommagé s'il est solidement fixé. Attachez en position centrale pour le transport afin de maintenir un contrôle maximal de la direction.

Consultez la Figure 3

3. Utilisez le cric ① pour soulever et abaisser le timon du turbo max.
4. Faites revenir la barre d'attelage du tracteur dans l'alignement de l'attelage ②.
5. Fixez avec une goupille de verrouillage d'attelage.
6. Fixez la chaîne de sécurité du ③ à un ancrage sur le tracteur.

⚠ MISE EN GARDE

Danger associé à la charge verticale négative du timon :
Assurez-vous que le turbo max est solidement attelé au tracteur ou à l'outil d'entraînement avant de déplier. Un turbo max non attelé peut basculer vers l'arrière pendant le repliage et le dépliage si le timon n'est pas fixé.

Consultez la Figure 4

7. Rétractez le pied du cric. Réorientez le cric vers la position de rangement.
8. Après avoir attelé le tracteur au turbo max, rangez le cric sur l'ergot d'entreposage ④ du timon du Turbo Max.

Risque associé au balancement de la charge :

9. *Verrouillez le balancement de la barre d'attelage en position centrale afin de minimiser tout mouvement latéral et d'assurer un suivi approprié sur le terrain ainsi qu'un déplacement sécuritaire sur la route.* Voir « **Transport** », à la page 25, pour un transport sécuritaire.

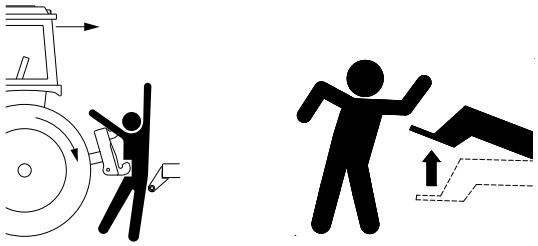

⚠ DANGER

Risque d'écrasement :
Ne vous tenez pas entre le turbo max et le tracteur en mouvement, et veillez à ce qu'aucune partie de votre corps ne s'y trouve. Vous pourriez être grièvement blessé ou tué si vous êtes écrasé entre le tracteur et le turbo max. Arrêtez le moteur du tracteur et serrez le frein de stationnement avant de fixer les câbles et les tuyaux flexibles.

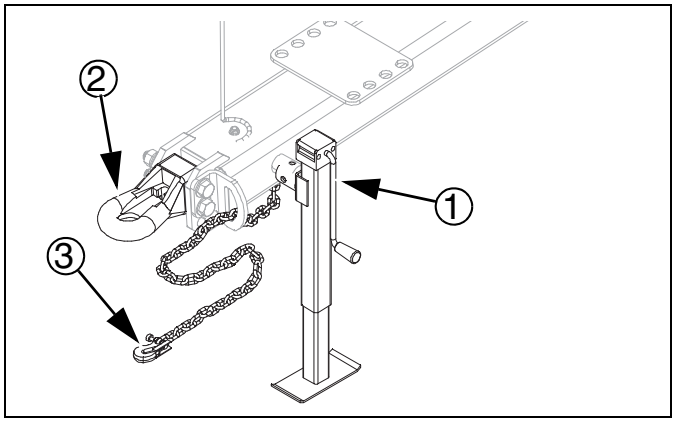

Figure 3 42244
Cric et chape d'attelage

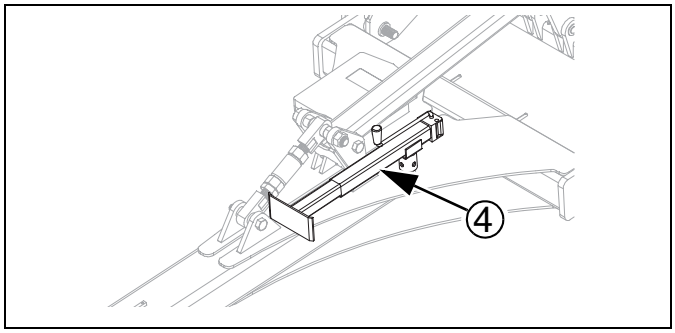

Figure 4 42262
Cric rangé

Branchement électrique

Consultez la Figure 5

Votre Turbo Max est équipé de feux nord-américains.

Branchez le connecteur d'éclairage dans la prise du tracteur.

Testez les feux et la signalisation avant de rouler sur la route.

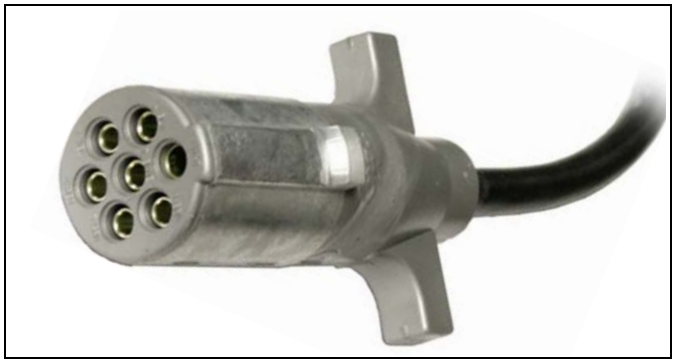

Figure 5 36051
Connecteur pour l'Amérique du Nord

Branchement des tuyaux flexibles hydrauliques

Les tuyaux flexibles hydrauliques Great Plains sont à codes de couleurs pour vous aider à raccorder les tuyaux aux prises de votre tracteur. Les tuyaux flexibles s'acheminant vers une même soupape à distance portent un marquage de la même couleur.

Couleur	Fonction hydraulique
Noir	Levage (2 tuyaux flexibles)
Vert	Repliage (2 tuyaux flexibles)
Rouge	Réglage de train (2 tuyaux flexibles)
Jaune	Rabatteur hydraulique (2 tuyaux flexibles) (en option)

AVERTISSEMENT

Ddanger associé aux liquides sous haute pression :
Arrêtez le tracteur avant d'effectuer les raccordements hydrauliques. Seul un personnel formé devrait travailler avec le système hydraulique du système.

Les fuites de liquide sous pression peuvent avoir une pression suffisante pour pénétrer dans la peau et entraîner des blessures graves. En cas d'accident, demandez immédiatement une assistance médicale auprès d'un médecin qualifié pour ce type de blessure.

Utilisez du papier ou du carton, ET NON DES PARTIES DE VOTRE CORPS, pour vérifier les fuites. Portez des gants de protection et des lunettes de sécurité ou des lunettes de protection lorsque vous travaillez avec des systèmes hydrauliques.

Consultez la Figure 6

Pour distinguer les tuyaux flexibles sur le même Système hydraulique, reportez-vous à l'étiquette du tuyau flexible.

- Le tuyau flexible avec unsymbole de vérin déployé alimente l'extrémité de la base du vérin.
- Le tuyau flexible avec un symbole de cylindre rétracté alimente l'extrémité de la tige du cylindre.

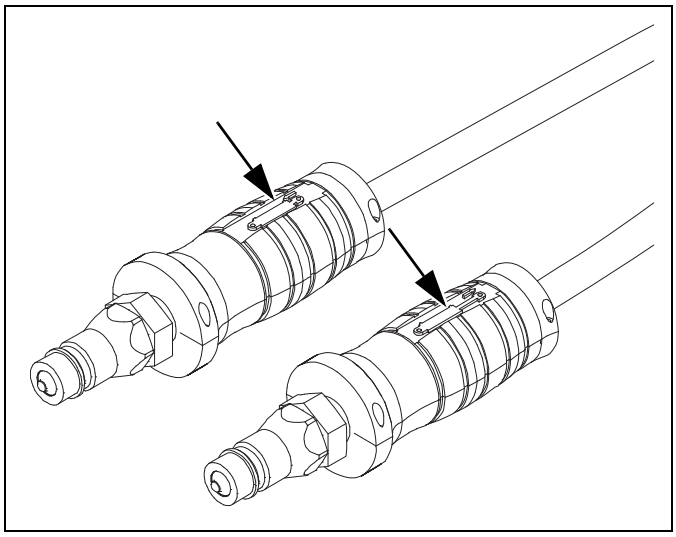

Figure 6 31733
Manches de tuyau flexible

Fixez les tuyaux flexibles et les câbles de manière à avoir suffisamment de jeu pour les mouvements de l'attelage, sans qu'ils puissent se coincer entre les pièces mobiles du tracteur, du turbo max ou de l'attelage. Le fait de ne pas acheminer et fixer les tuyaux flexibles et les câbles en toute sécurité pourrait entraîner des dommages nécessitant la réparation/le remplacement des composants et une perte de temps sur le terrain.

Nettoyez tous les accouplements hydrauliques et branchez au tracteur.

Attelage à chape

Consultez la Figure 7

L'attelage de base doit être vertical (avec l'encoche encastrée dans le bas) pour cette configuration. Cela place le poids du timon sur l'attelage de base, et non sur la chape.

1. Sélectionnez une pièce de chaque :
   (82) 890-798C HITCH CLEVIS
   (48) 802-487C HHCS 3/4-10X6 GR8
   (62) 803-367C NUT HEX TOP LOCK 3/4-10 PLT
2. Avec l'extrémité à épaulement carré de la chape (82) vers le haut, insérez entièrement la chape dans l'attelage de base vertical (83). Insérez le boulon de classe 8 (48) par le bas. Fixez avec l'écrou de blocage (62).

⚠ MISE EN GARDE

Danger lié à la défaillance de l'attelage :
Installez la base d'attelage et assemblez les pièces de chape comme indiqué. Une installation ou un assemblage incorrect peut entraîner une défaillance du boulon à chape et résulter en une défaillance de l'attelage. Cela peut provoquer un grave accident de la route ou endommager gravement la machine.

Attelage de catégorie III

L'attelage de base doit être inversé (avec l'encoche encastrée en haut) pour cette configuration. Placez la cale en V (87) pour donner à la goupille de la barre de traction une certaine articulation verticale. toujours au moins un coussinet (88).

1. Sélectionnez une pièce de chaque :
   (89) PPI-302V TOP PLATE - CAT 3
   (87) PPI-203VR V-BLOCK
   (47) 802-383C HHCS 3/4-10X3 GR5
   et deux :
   (88) PPI-205H CUSHION
2. Placez les coussinets (88) à l'intérieur du renfoncement de l'attelage, juste en avant du trou de boulon vertical. Placez la cale en V (87) devant les coussinets et vérifiez la taille du trou d'épingle résultant. Retirez un coussinet au besoin.
3. Ajoutez la plaque supérieure (89). Sécurisez par le bas avec un boulon de classe 5 (47).

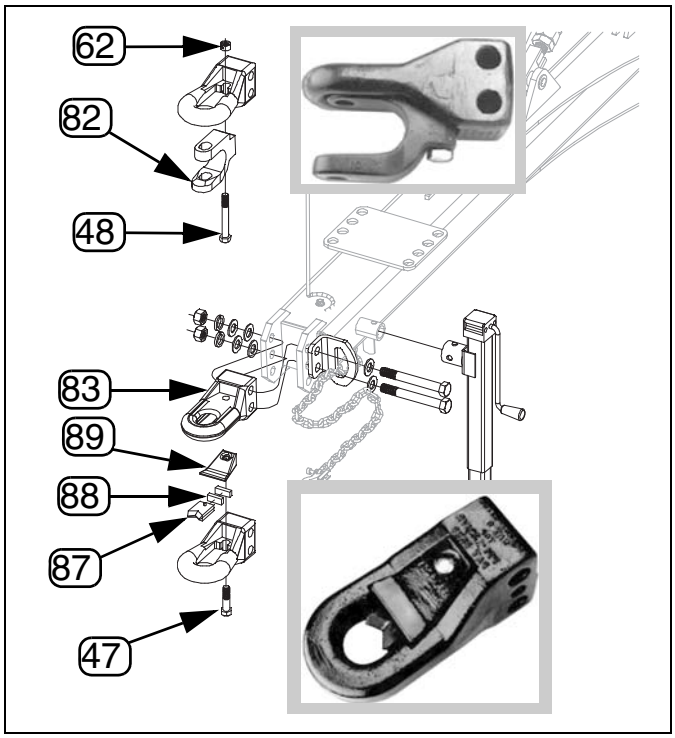

Figure 7
Configuration de l'attelage

31740
42245
31741

Verrous de transport

Consultez la Figure 8

4. Une fois les vérins connectés, soulevez complètement l'unité. Si les verrous de transport ① sont en place sur les vérins ②, retirez-les à ce moment.
5. Rangez les verrous de transport ① dans le trou de liaison du mécanisme de levage ③.

Remarque : Utilisez toujours les verrous de transport et les broches de repliage des ailes lors du transport.

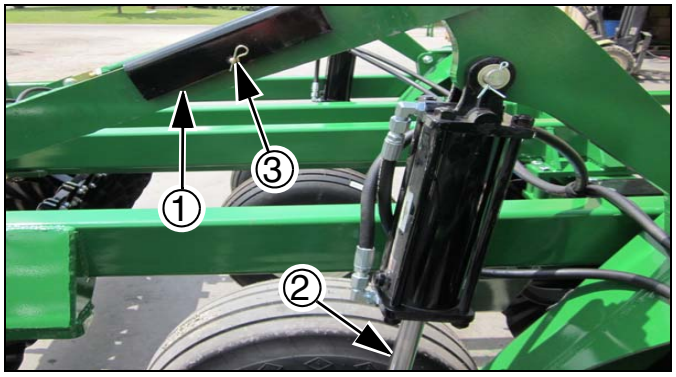

Figure 8 42066
Verrous de transport

Repliage des ailes

Consultez la Figure 9

6. Si des broches d'arrêt des ailes ④ sont installées, retirez les broches de la chape d'arrêt des ailes ⑤.
7. Installez la broche dans le tube de rangement ⑥ sur la butée d'aile.

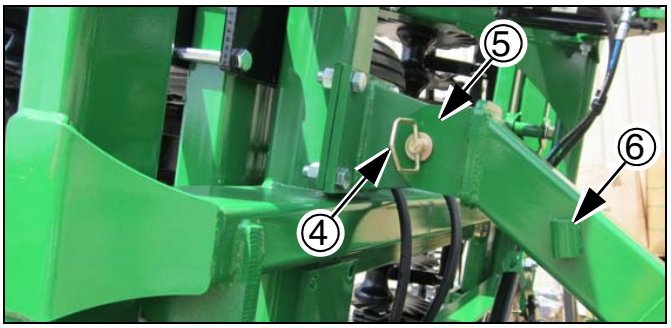

Figure 9 42249
Broches de repliage des ailes

Consultez la Figure 10

Remarque : La soupape de blocage des ailes ⑦ est située sur la barre centrale d'antirapprochement à proximité de la soupape de dérivation pour empêcher le mouvement des ailes pendant le transport et l'entretien. La soupape est illustrée avec la poignée ⑧ en position ouverte. Pour fermer la soupape de blocage ⑦, tournez la poignée ⑧ de 90 degrés pour empêcher les ailes de se déplier.

8. Une fois le transport bloqué, les broches d'arrêt des ailes sont retirées et la soupape de repliage des ailes est en position ouverte (comme illustré), dépliez les ailes (si l'unité se replie).

Remarque : Assurez-vous que personne ne se trouve sous les ailes pendant le processus de déploiement. Surveillez les fuites et assurez-vous que les tuyaux flexibles ne sont pas pincés pendant le processus de déploiement initial.

9. Une fois la machine dépliée, soulevez et abaissez la machine plusieurs fois pour purger l'air du système de levage. Encore une fois, faites attention aux fuites et resserrez au besoin.

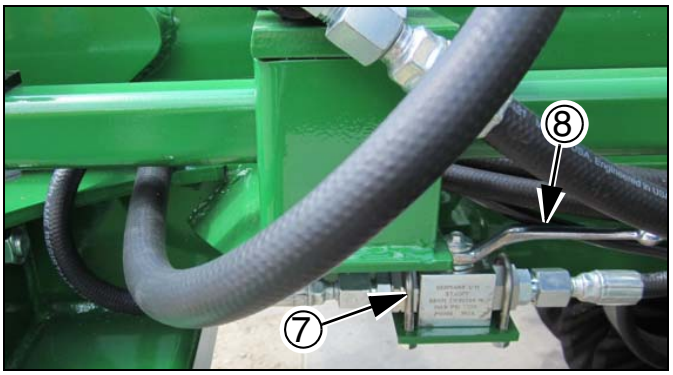

Figure 10 42259
Soupape de blocage des ailes

Nivelage préliminaire de la machine

Remarque : Le nivelage préliminaire de la machine doit être fait sur une surface plane et de bonne qualité.

Nivelage d'avant en arrière

Consultez la Figure 11

10. Si votre machine est équipée de l'option de ridoir, suivez les étapes suivantes pour niveler votre machine. Abaissez la machine de manière à ce que les trains des disques ouvreurs à l'avant se trouvent à une distance de 1 à 2 po (2,5 à 5,1 cm) du sol. Desserrez le contre-écrou ① avec la clé de ridoir ② (rangée sur les ergots arrière de l'attelage). Ajustez le ridoir ③ à l'avant de la machine pour le niveler d'avant en arrière. (Raccourcissez pour abaisser l'avant et déployer pour soulever.)
11. Lorsque les trains des disques ouvreurs à l'avant se trouvent à la même distance du sol que ceux de l'arrière, resserrez le contre-écrou ①.

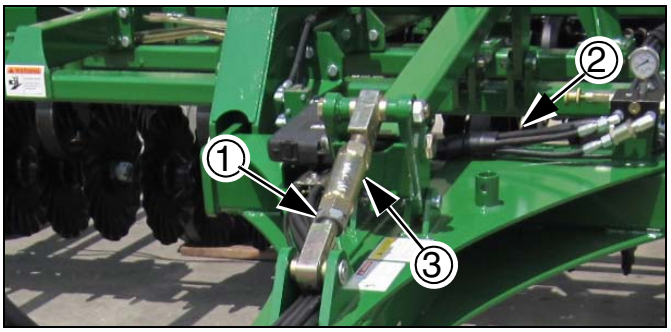

Figure 11 42260
Réglage du ridoir d'attelage

Consultez la Figure 12

12. Si votre machine est équipée de l'option d'attelage hydraulique, abaissez votre machine de façon à ce que les trains des disques ouvreurs à l'avant soient à 1 à 2 po (2,5 à 5,1 cm) au-dessus du sol et utilisez les commandes hydrauliques de la cabine de votre tracteur pour niveler la machine d'avant en arrière.

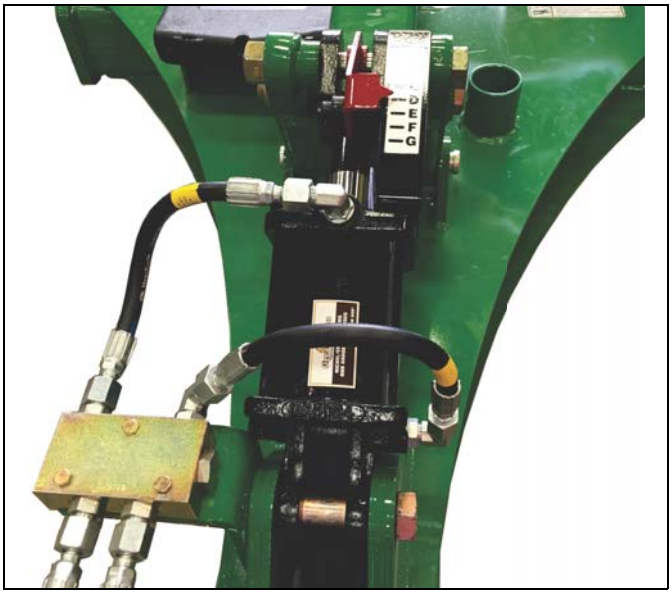

Figure 12 43968
Réglage de l'attelage hydraulique

Réglage du ressort de barre niveleuse

Consultez la Figure 13

13. Pour régler l'ensemble de ressort de barre niveleuse ④ à la position préréglée de $26\frac{5}{8}$ po (67,62 cm), desserrez le contre-écrou de $1\frac{1}{2}$ ⑤ avec la clé de ridoir (rangée au niveau des ergots arrière de l'attelage).
14. Réglez l'écrou de $1\frac{1}{2}$ ⑥ jusqu'à ce que la cote de $26\frac{5}{8}$ po (67,62 cm) soit atteinte entre l'arrière du guide du ressort ⑦ et le côté avant de la plaque de bielle de ressort de barre niveleuse ⑧.
15. Resserrez le contre-écrou de $1\frac{1}{2}$ ⑤ pour le fixer.

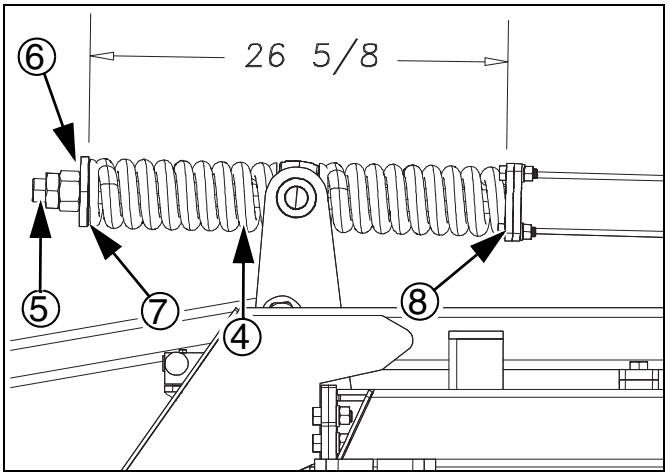

Figure 13 42412
Ressort de barre niveleuse

Réglage des ailes

Consultez la Figure 14

16. Une fois la machine nivelée de l'avant en arrière, vous pouvez niveler les ailes. Commencez par déplier les ailes. Abaissez les vérins de levage jusqu'à ce que les trains des disques ouvreurs se trouvent à une distance de 1 à 2 po (2,5 à 5,1 cm) du sol (centre et ailes).
17. Réglez les ailes pour correspondre à la profondeur du centre. Commencez par desserrer le contre-écrou ① avec la clé de ridoir (rangée sur les ergots arrière de l'attelage). Tournez le ridoir ② pour le régler. (Raccourcissez le ridoir pour qu'il fonctionne moins en profondeur, allongez-le pour aller plus loin), voir ***Consultez la Figure 15*** pour le préréglage des ridoirs.

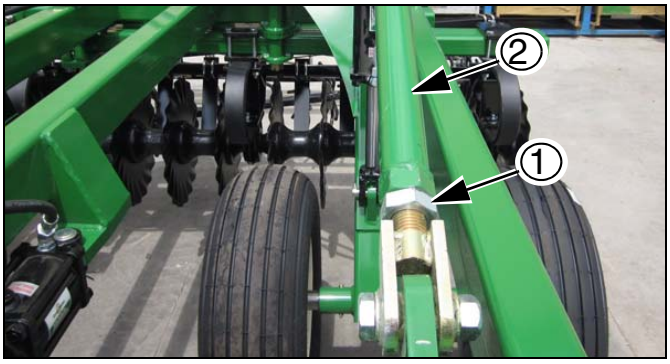

Figure 14 42247
Réglage des ailes

Ridoir des ailes 586-295S

Consultez la Figure 15

18. Le ridoir des ailes ③ devrait être préréglé à $45\frac{3}{4}$ po (116,20 cm) comme illustré.
19. Une fois la machine nivelée d'un côté à l'autre, tout autre réglage sur le terrain doit être effectué avec la pression hydraulique d'abaissement.
20. Si vous faites fonctionner des trains à un angle et que les ailes s'enfoncent trop profondément, vous ne devriez pas du tout activer la pression d'abaissement. Mettez le système hydraulique en position flottante.

Remarque : Si les ailettes sont trop hautes, augmentez le réglage de la pression hydraulique d'abaissement et diminuez si elles sont trop basses. Voir « **Pression hydraulique d'abaissement** », à la page 22.

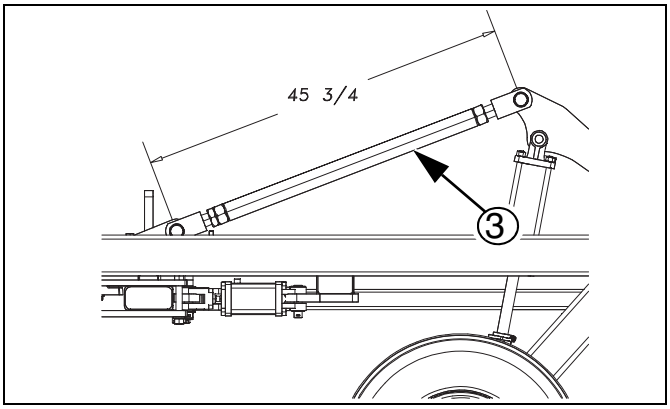

Figure 15 42395
Ridoir des ailes 586-295S

Réglage de l'angle du train

Consultez la Figure 15

Remarque : Vérifiez le réglage de l'angle du train lorsque la machine est neuve et l'année qui suit, car une usure peut survenir.

21. Lorsque les cylindres de réglage du train avant ① sont en position entièrement rétractée, la barrette d'accouplement ② doit être à $^1/_8$ po (0,31 cm) des tubes ③.
22. Si la barrette d'accouplement ② ne se trouve pas à $^1/_8$ po (0,31 cm) des tubes ③, desserrez la vis Allen ④ sur la chape de l'extrémité de la tige de vérin (la tige comporte deux endroits plats permettant le réglage avec la clé). Raccourcissez la tige de vérin ⑤ en la tournant pour rapprocher la barrette d'accouplement et allongez la chape pour que le vérin se rétracte complètement.
23. Resserrez la vis Allen ④ une fois le réglage effectué.

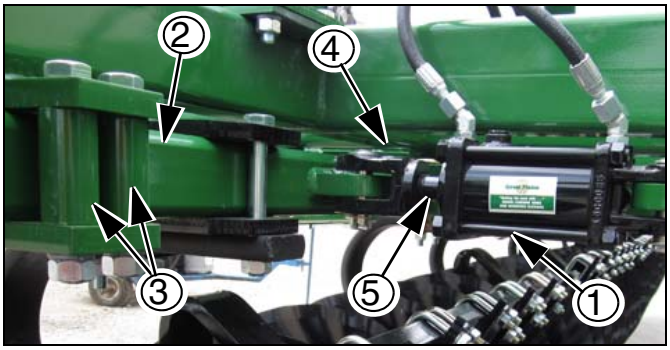

Figure 16 42251
Réglage de l'angle du train avant

Consultez la Figure 16 et Consultez la Figure 17

Remarque : Notez les deux ridoirs différents utilisés. L'un est équipé d'une bascule entre deux ridoirs et l'autre ne possède qu'un seul ridoir entre les barrettes avant et arrière d'accouplement. Le réglage des deux se fait de la même manière.

24. Lorsque les vérins de réglage du train avant ① ont été réglés et sont en position entièrement rétractée, la barrette arrière d'accouplement ⑥ doit être parallèle au tube du cadre arrière.

Figure 17 42252
Bascule d'angle de train arrière

25. Si la barrette arrière d'accouplement ⑥ n'est pas parallèle au tube du cadre arrière, retirez la goupille ⑦ de l'extrémité du ridoir ⑧. Raccourcissez l'extrémité du ridoir en tournant la chape pour rapprocher la barrette d'accouplement et rallongez la chape pour que la barre se rétracte entièrement.
26. Réinstallez la goupille ⑦ une fois le réglage terminé.

Figure 18 42860
Angle droit du train arrière

Consultez la Figure 18

27. Lorsque les trains avant et arrière sont réglés et que les vérins d'angle de train sont complètement rétractés, il est nécessaire de régler l'indicateur d'angle de train.
28. Retirez le boulon ① de l'une ou l'autre liaison de la jauge ② et tournez l'extrémité filetée ③ jusqu'à ce que l'indicateur ④ indique 0 degré.
29. Réinstallez le boulon ① pour fixer la liaison de jauge.

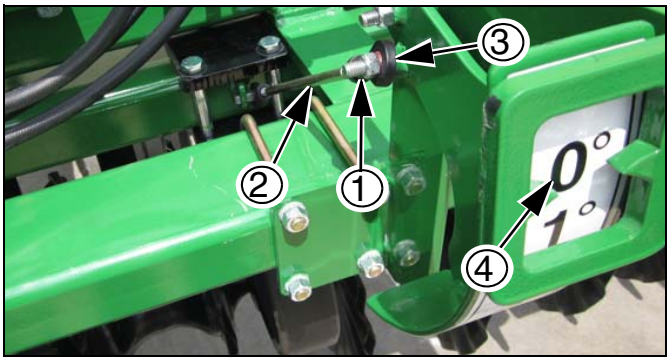

Figure 19 42253
Réglage de l'indicateur d'angle du train

Aide au repliage des ailes du modèle 3000TM

Capteur de proximité

Consultez la Figure 19

Remarque : Les ailes doivent être repliées lors de l'installation du capteur de proximité ③ pour éviter d'endommager celui-ci et les supports. Assurez-vous que les goupilles de blocage de sécurité des ailes sont installées.

30. Retirez l'écrou de blocage 1 ① de la broche de charnière ② (2e charnière à partir de l'avant).
31. Faites glisser l'ensemble du support de fixation de proximité ③ sur la broche de charnière ② dans le sens indiqué.
32. Réinstallez l'écrou de blocage 1 ① pour fixer.
33. Serrez l'écrou de blocage ①, mais n'appliquez pas de couple.
34. Répétez la même procédure pour le côté droit.

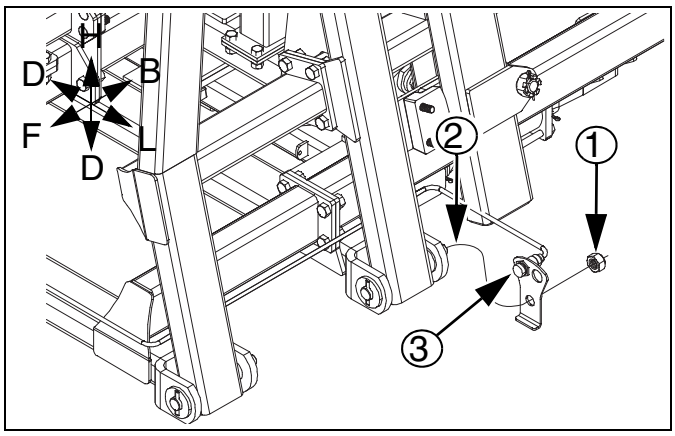

Figure 20 43014
Capteur de proximité

Réglage du capteur de proximité

Consultez la Figure 20

Remarque : Les ailes doivent être repliées lors du réglage du capteur de proximité ④ pour éviter d'endommager le capteur et le support. Assurez-vous de régler les capteurs de proximité avant de déplier. Assurez-vous que les goupilles de blocage de sécurité des ailes sont installées.

35. Desserrez les écrous ⑤ (un à l'avant et un à l'arrière du support du capteur, réglez le capteur de proximité ④ de 1/8 po à 1/4 po (0,31 cm à 0,63 cm), depuis la partie avant du capteur de proximité ⑥ à l'arrière du tube des ailes ⑦, comme indiqué.
36. Resserrez les écrous ⑤ pour fixer le capteur de proximité ④.

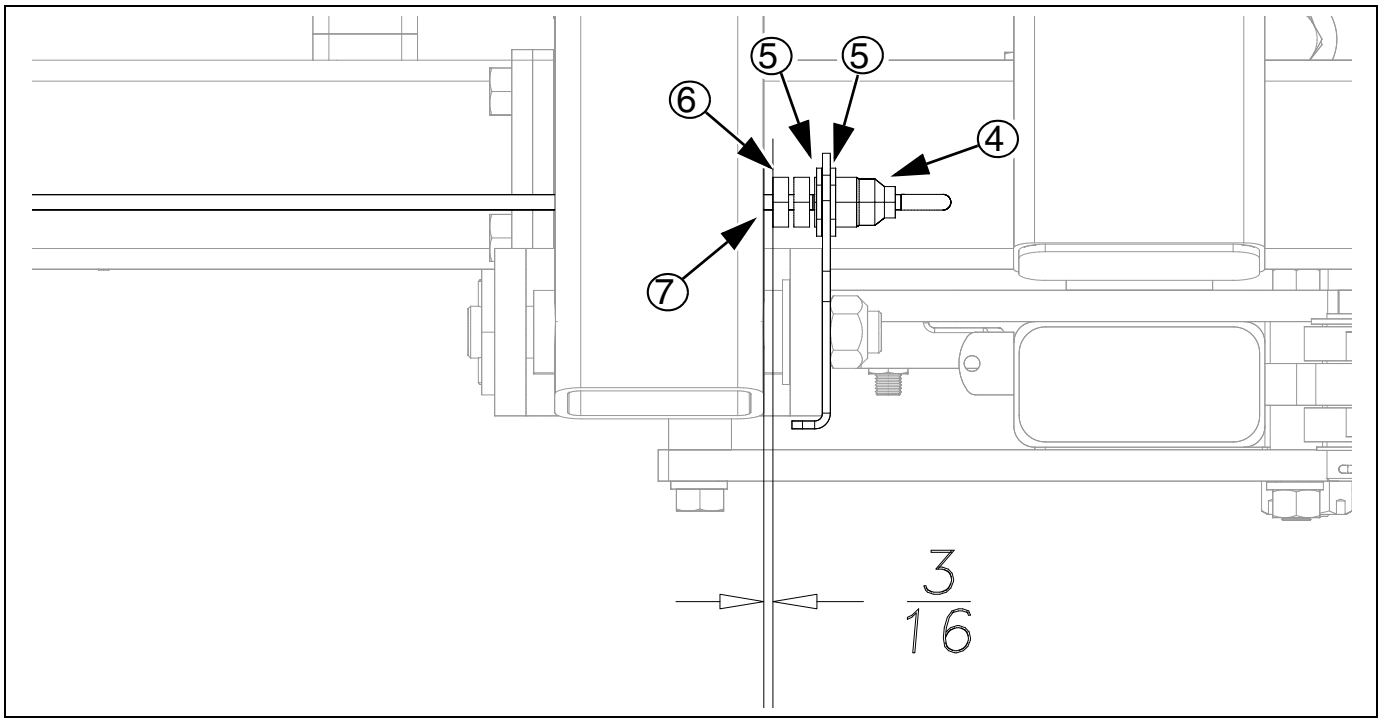

Figure 21 43015
Réglage du capteur de proximité

Pression hydraulique d'abaissement

Consultez la Figure 21

Remarque : Cette procédure d'installation est destinée aux tracteurs équipés de systèmes hydrauliques à centre fermé ou compensés par pression. Les systèmes hydrauliques à centre ouvert ne sont pas pris en charge. Réglez la soupape de pression d'abaissement comme indiqué sur l'autocollant ① (situé à l'avant de l'armature gauche) ***Consultez la Figure 22***.

37. Engagez les systèmes hydrauliques (débit continu) vers le bas.
38. Depuis la cabine de conduite, réglez le débit de manière à ce que l'aiguille sur la jauge de contournement ② se trouve dans la plage verte de 1 000 à 1 500 lb/po² (68,9 à 103,4 bar).
39. Réglez la soupape ③ pour définir la pression initiale d'abaissement ④ (habituellement entre 300 et 400 lb/po², soit entre 20,7 et 25,6 bar). Ne dépassez pas les 800 lb/po² (55,2 bar).
40. Si les ailes sont trop élevées pendant le fonctionnement, augmentez la pression. Si le centre est trop élevé, diminuez la pression. Si aucune pression n'est requise, mettez la soupape du tracteur en position de FLOTTAISON.

Remarque : Toute utilisation de la machine avec des lames à une position inclinée ne nécessite généralement pas de pression d'abaissement sur les ailes. Ce type de pression est nécessaire uniquement dans le cas de sol très dur.

Mise en garde : Lorsqu'il n'est pas en fonctionnement avec la pression d'abaissement, le système de pliage doit être en position de FLOTTAISON. Un fonctionnement avec la pression d'abaissement hors position flottante ou active endommagera le système de repliage. Le cas échéant, reportez-vous au manuel d'utilisation du tracteur pour régler le système en position de FLOTTAISON.

Mise en garde : Cette machine est conçue pour assurer un débit hydraulique continu vers les vérins de repliage des ailes pendant la mise en service sur le terrain. Elle est destinée à une utilisation sur des tracteurs dotés de circuits hydrauliques À CENTRE FERMÉ uniquement.

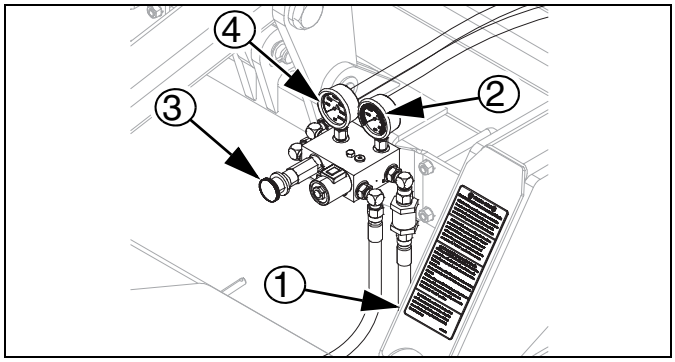

Figure 22 43104
Pression d'abaissement

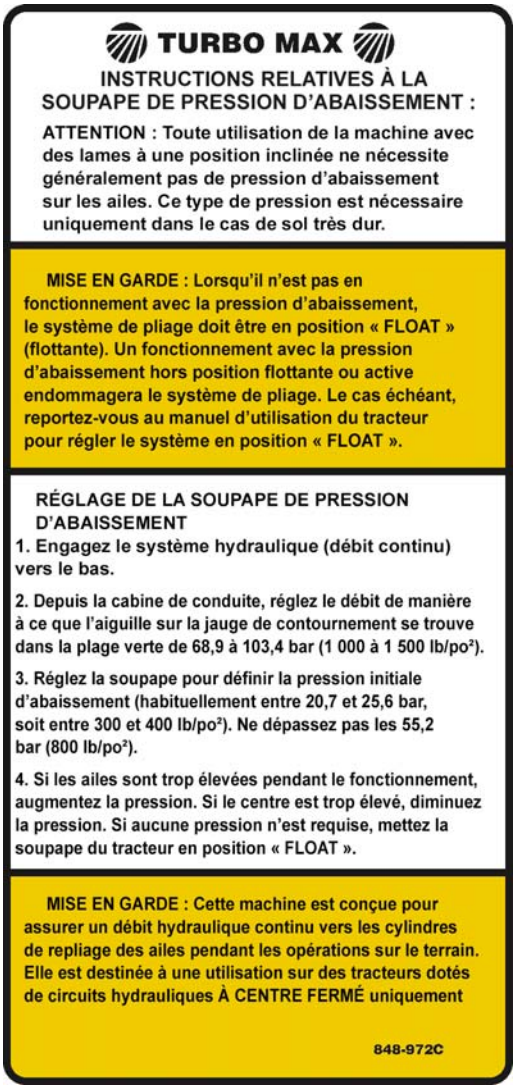

Figure 23 848-97
Autocollant sur les pressions d'abaissement

Lot demasses d'alourdissement (en option)

Consultez la Figure 23

⚠ MISE EN GARDE

Abaissez la machine jusqu'à ce que les disques ouvreurs soient au contact du sol et que le système de nivellement soit dépressurisé. N'ajoutez pas de poids au modèle 1800TM.

Remarque : Utilisez jusqu'à 2 lots de masses d'alourdissement (4 poids) dans les positions indiquées.

41. Commencez par retirer les boulons de $^{3}/_{4}$ x 2 de catégorie 8 ⑩ de l'ensemble de la barre niveleuse.
42. Tournez la barre niveleuse ⑪ jusqu'à ce qu'il y ait suffisamment d'espace pour insérer les ensembles de masses d'alourdissement ⑬ de 750 livres (340 kg).
43. Tournez l'ensemble à ressort de la barre niveleuse ⑫ vers l'avant.
44. Abaissez doucement les ensembles de masses d'alourdissement de 750 livres (340 kg) ⑬ sur les armatures du cadre central ⑭, deux sur le côté avant des vérins de repliage et deux sur le côté arrière des vérins de repliage.
45. Faites glisser les masses d'alourdissement arrière autant que possible vers l'avant et installez les cales des boîtes de lest ⑮ à l'intérieur des armatures, le plus près possible des masses d'alourdissement (masses d'alourdissement arrières), fixez avec un boulon en U de $^{1}/_{2}$ x $4^{1}/_{32}$ x $5^{1}/_{4}$ ⑯, des rondelles de blocage de $2^{1}/_{2}$ et des écrous de $^{1}/_{2}$.
46. Serrez les boulons en U à un couple de 115 Nm (85 pi-lb).

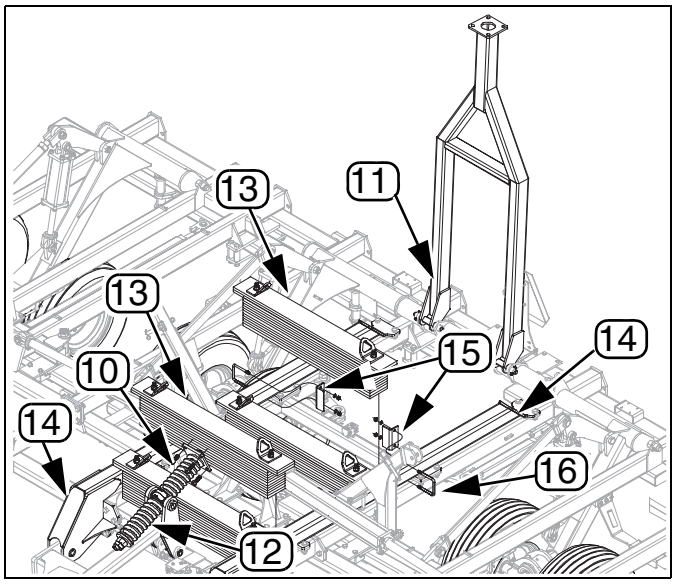

Figure 24 42407
Lot de masses d'alourdissement

Consultez la Figure 24

47. Tournez la barre niveleuse ⑰ et l'ensemble à ressort de barre niveleuse ⑱ jusqu'à l'alignement des trous des plaques.
48. Remettez les boulons de $^{3}/_{4}$ x 2 de catégorie 8 ⑲, fixez avec des rondelles de blocage de $^{3}/_{4}$ et des écrous de 3/4.
49. Serrez les boulons de $^{3}/_{4}$ x 2 de catégorie 8 ⑲ à un couple de 508 Nm (375 pi-lb) pour éviter le détachement des boulons et l'endommagement de la machine.

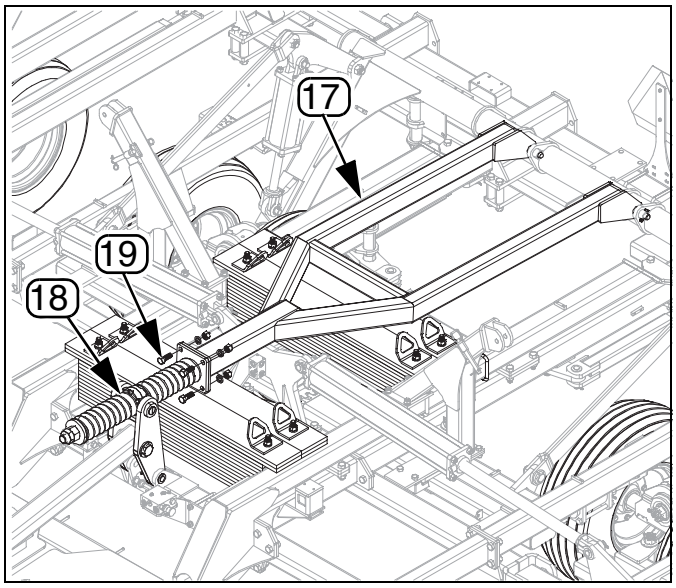

Figure 25 42408
Barre niveleuse

Mode d’emploi

Cette section couvre les procédures opérationnelles générales. L’expérience, la familiarité avec la machine et les renseignements ci-après mènent à une utilisation efficace et de bonnes habitudes de travail. Faites fonctionner les machines agricoles en gardant toujours la sécurité à l’esprit.

Liste de contrôle de prédémarrage

Effectuez les étapes suivantes avant de transporter le Turbo Max 1800-3000TM sur le terrain.

- ❑ Lisez attentivement la section Voir « **Important Renseignements relatifs à la sécurité** », à la page 1.
- ❑ Lubrifiez le Turbo Max comme indiqué dans la section Voir « **Lubrification** », à la page 33.
- ❑ Inspectez tous les pneus pour vérifier si le gonflage est correct. Voir « **Tableau de gonflage despneus** », à la page 35
- ❑ Vérifiez l’ensemble des boulons, broches et fixations. Appliquez un couple de serrage comme illustré dans la section Voir « **Tableaudes couples de serrage** », à la page 37.
- ❑ Inspectez le Turbo Max pour vérifier d’éventuelles pièces usées ou endommagées. Réparez ou remplacez les pièces avant d’aller sur le terrain.

Vérifiez les tuyaux flexibles hydrauliques, les raccords et les cylindres pour détecter d’éventuelles fuites. Réparez ou remplacez les pièces avant d’aller sur le terrain.

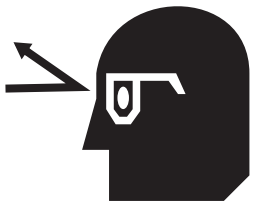

AVERTISSEMENT

Danger associé aux liquides sous haute pression :
Relâchez la pression et arrêtez le tracteur avant de brancher, débrancher ou vérifier les conduites hydrauliques. Utilisez une feuille de papier ou du carton, ET NON DES PARTIES DE VOTRE CORPS, pour vérifier les fuites. Portez des gants de protection et des lunettes de sécurité ou des lunettes de protection lorsque vous travaillez avec des systèmes hydrauliques. Les fuites de liquide sous pression peuvent avoir une pression suffisante pour pénétrer dans la peau et entraîner des blessures graves. En cas d’accident, demandez immédiatement une assistance médicale auprès d’un médecin qualifié pour ce type de blessure.

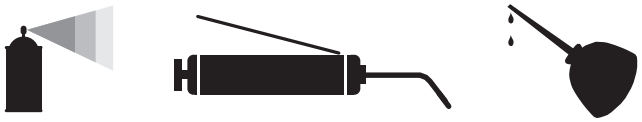

Transport

⚠ DANGER

Danger associé à la perte de contrôle :
Ne remorquez pas le turbo max derrière un autre outil sur les voies publiques. Remorquez le turbo max vers le terrain avec un véhicule à part. L'outil principal peut ne pas permettre un contrôle latéral suffisant d'un outil remorqué à des vitesses sur autoroute. Le poids total du train peut également dépasser la capacité de direction ou de freinage du tracteur. L'accident qui en résulte pourrait causer des blessures graves ou la mort.

⚠ DANGER

Danger associé à la perte de contrôle :
Utilisez un véhicule remorqueur adéquat. Ne remorquez jamais un outil pesant plus de 150 % du véhicule remorqueur (le véhicule de transport doit peser au moins 67 % de l'outil). Assurez-vous que le véhicule remorqueur est adéquat pour la tâche. L'utilisation d'un véhicule de remorquage inadéquat est extrêmement dangereuse et peut entraîner une perte de contrôle, des blessures graves et la mort.

⚠ DANGER

Danger associé à la perte de contrôle at au freinage :
Ne dépassez pas 20 mi/h (32 km/h). Ralentissez sur les routes accidentées.

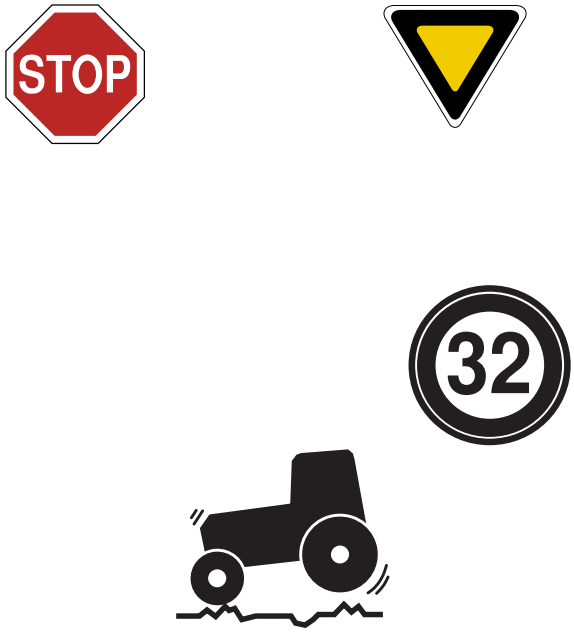

Étapes de transport

Déterminez le poids de votre outil. Si les capacités du tracteur sont marginales, vérifiez le poids réel de l'outil sur une bascule de pesage.

1. Vérifiez que l'outil est correctement attelé à un tracteur prescrit (page 13).
2. Utilisez toujours une goupille d'attelage attelage verrouillable de la taille correspondant aux trous de l'attelage et de la barre d'attelage, et adaptée à la charge.
3. Fixez la chaîne de sécurité au tracteur avec suffisamment de mou pour permettre les virages (page 13).
4. Vérifiez le bon fonctionnement des feux.
5. Installez des verrous de transport, des goupilles de repliage des ailes et fermez la soupape de blocage des ailes (page 16).
6. Vérifiez que les pneus sont correctement gonflés (page 35).
7. Planifiez l'itinéraire. Évitez les collines escarpées.
8. Allumez toujours les feux sur autoroute.
9. Ne dépassez pas la vitesse de 20 mi/h (32 km/h). Respectez toutes les lois nationales, régionales et locales lors du trajet sur les voies publiques.
10. N'oubliez pas que l'outil peut être plus large que le véhicule remorqueur. Laissez un dégagement sécuritaire.

Mise en service sur le terrain

Cet outil est conçu pour être tiré sur les champs avec l'outil engagé (y compris les virages larges). Le levage sur de courtes distances pour éliminer les bouchons de résidus est acceptable. Le levage pour les virages serrés ou les mouvements inversés est requis.

ATTENTION

Risques liés à l'endommagement de l'équipement :

Soulevez pour des virages serrés et inversez les mouvements. Des virages serrés peuvent entraîner une section vers l'arrière. Ne reculez jamais avec des herses dans le sol. Si le pneu intérieur s'arrête ou roule vers l'arrière, le virage est serré et nécessite un levage.

Listes de contrôle de configuration sur le terrain

Utilisez les tableaux suivants pour développer une liste de contrôle finale pour la configuration du tracteur/ Turbo Max. Des étapes supplémentaires ou moins peuvent être nécessaires en fonction des caractéristiques du tracteur, des options du Turbo Max et des accessoires d'ensemencement.

Liste de contrôle mécanique (attelage du tracteur)

- ❑ Turbo Max attelé
- ❑ Goupille d'attelage bloquée
- ❑ Chaîne de sécurité fixée au tracteur ou à l'outil principal
- ❑ Cric de stationnement rangé
- ❑ Vérifier les pressions de tous les pneus
- ❑ Les verrous de transport et les soupapes de blocage sont en position pour le terrain

Liste de contrôle électrique

- ❑ Vérifier que les branchements électriques sont solides ou que le connecteur est bien rangé si les feux ne sont pas utilisés sur le terrain.

Liste de contrôle du système hydraulique

- ❑ Vérifier que le réservoir hydraulique du tracteur est plein
- ❑ Effectuer les raccordements du système hydraulique
- ❑ Inspecter les raccordements pour détecter d'éventuelles fuites
- ❑ Déplier l'outil

Démarrage sur le terrain

- ❑ Retirer les goupilles des ailes et les verrous de transport et les ranger correctement.
- ❑ Déplier le turbo max (page 16).
- ❑ Vérifier le nivellement de la machine (page 18).

Listes de contrôlede fonctionnement

Liste de contrôle de fonctionnement du premier passage

- ❑ L'outil est déplié et aligné pour le premier passage.
- ❑ Tirer vers l'avant, abaisser le Turbo Max et commencer à travailler sur une courte distance.
- ❑ Arrêtez. Évaluer :
- ❑ Profondeur des disques ouvreurs
- ❑ finition de l'opération de fixation
- ❑ Effectuer les réglages nécessaires

Virages serrés sur le terrain

- ❑ Soulever le Turbo Max.
- ❑ Effectuer un virage
- ❑ Abaisser à la profondeur de champ
- ❑ Reprendre le labourage

Fin des travaux sur le terrain

- ❑ Suspendre les opérations comme ci-dessus
- ❑ Soulever le Turbo Max.
- ❑ Replier le Turbo Max.
- ❑ Placer les soupapes de verrouillage en position de transport
- ❑ Placer les verrous de transport en position de transport
- ❑ Abaisser l'outil pour le transport
- ❑ Se déplacer avec prudence (page 25).
- ❑ Feux allumés pour le transport

Fonctionnement général et réglages sur le terrain

Avant d'utiliser le Turbo Max

1. Soulevez complètement la machine pour que les vérins de levage ① ne reposent plus sur les gouttières de verrouillage de transport ②, ***Consultez la Figure 25***. Enlevez les gouttières de verrouillage de transport et rangez-les sur les barres ③ au-dessus.
2. Retirez les goupilles de transport des ailes ④ ***Consultez la Figure 26*** et rangez-les dans les bobines ⑤ de la barre de soutien de l'aile. Ouvrez la soupape de repliage des ailes ⑥ située sous le support de butée de profondeur.
3. Dépliez l'unité en vous assurant que les vérins de repliage sont complètement déployés. Vous pouvez augmenter les débits pendant la procédure de repliage et de dépliage, mais assurez-vous de ralentir les débits lorsque l'unité est dépliée.
4. Lors de l'utilisation du Turbo Max avec les lames inclinées, il est généralement inutile d'opérer avec une pression hydraulique d'abaissement sur les ailes. Ce type de pression est nécessaire uniquement dans le cas de sol très dur. Si une pression d'abaissement est nécessaire, Voir « **Pression hydraulique d'abaissement** », à la page 22 pour la configuration initiale. Si aucune pression d'abaissement n'est nécessaire, réglez le système hydraulique de pliage sur la position de FLOTTAISON à ce moment.
5. Lorsque vous actionnez les lames en position droite, une pression d'abaissement est nécessaire, généralement entre 200 et 400 lb/po² (13,8 et 27,6 bar).

Remarque : Ne laissez jamais la soupape du tracteur centrée lorsqu'elle est dépliée et que la machine est en mouvement. La machine risque d'être endommagée lorsque les ailes fléchissent. Les vérins hydrauliques de pression d'abaissement n'ont pas de capacité de flexion des ailes et le débit d'huile est requis lorsque les ailes fléchissent vers le haut ou vers le bas. Vous devez faire en sorte de replier le levier hydraulique au niveau du tracteur vers le bas en continu ou en position de FLOTTAISON avant que les ailes puissent fléchir sur le terrain en position levée ou relevée inférieure.

Ridoir d'attelage

Remarque : Si possible, demandez à quelqu'un d'observer la machine pendant l'opération initiale de nivellement, de l'avant vers l'arrière et du centre vers les ailes. Réglez chacun au besoin.

Consultez la Figure 27

6. De l'avant vers l'arrière, déployez ou raccourcissez le ridoir avant ⑦ sur le système de nivellement en desserrant le contre-écrou ⑧ avec la clé de ridoir ⑨ (rangée sur les ergots arrière de l'attelage). Réglez le ridoir ⑦ jusqu'à ce qu'il soit à niveau d'avant en arrière. Resserrez le contre-écrou ⑧ une fois la machine à niveau. Ne faites jamais tourner la machine plus bas (plus en profondeur) à l'arrière qu'à l'avant.

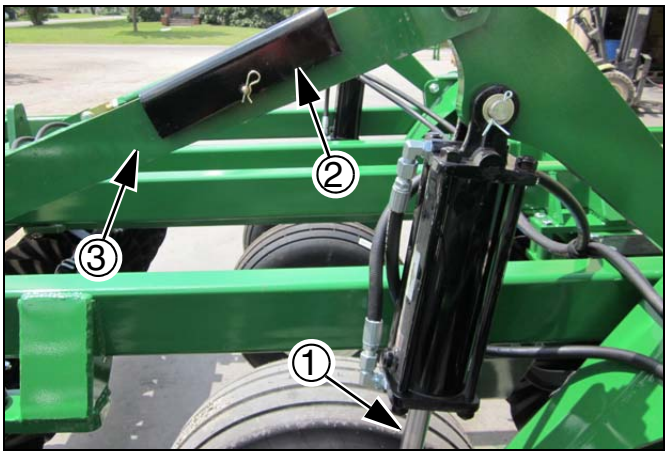

Figure 26
Verrous de transport
42066

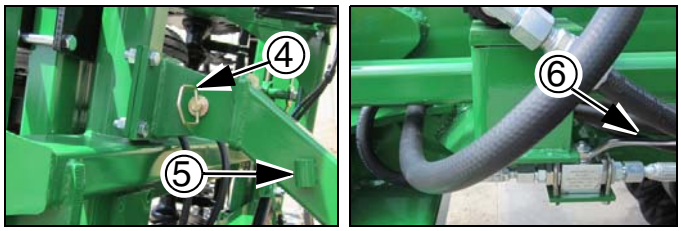

Figure 27
Repliage des ailes
42249
42259

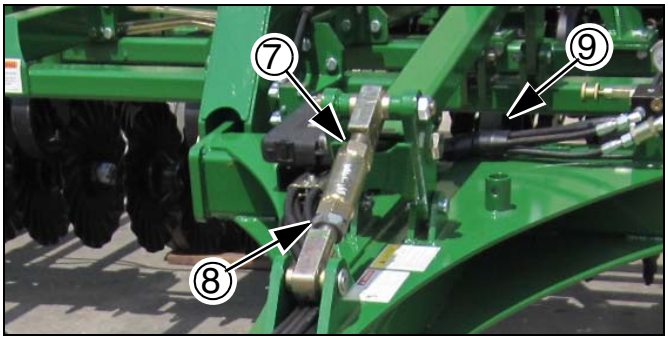

Figure 28
Réglage du ridoir d'attelage
42260

7. En ce qui concerne le nivellementdes ailes par rapport à la section centrale, si les ailes ont été nivelées comme indiqué à la section Voir « **Réglage des ailes** », à la page 18, un réglage supplémentaire doit être effectué avec le réglage de la pression d'abaissement. Si les ailes sont basses, réduisez la pression d'abaissement. Si les ailes sont hautes, augmentez la pression d'abaissement, Voir « **Pression hydraulique d'abaissement** », à la page 22 pour le réglage complet de la pression d'abaissement. Si la pression d'abaissement est utilisée, réglez les ailes de manière à correspondre à la profondeur du centre ***Consultez la Figure 28***. Commencez par desserrer le contre-écrou ① avec la clé de ridoir (rangée sur les ergots arrière de l'attelage). Tournez le ridoir ② pour le régler. (Raccourcissez le ridoir pour qu'il fonctionne plus en surface, allongez pour aller plus en profondeur).
8. Le Turbo Max peut être utilisé avec les trains allant de 0 à 6 degrés. Un changement de cet angle affecte le fonctionnement de l'unité de deux façons. Comme indiqué ci-dessus, si les lames sont inclinées, une pression d'abaissement n'est généralement pas nécessaire. De plus, les vitesses de fonctionnement devront être moins élevées si les lames sont inclinées de 3 à 6 degrés. Les vitesses de fonctionnement doivent être comprises entre 6 et 8 mi/h (entre 9,7 et 12,9 km/h) lorsque les trains sont en position inclinée et entre 8 et 10 mi/h (entre 12,9 et 16,1 km/h) en position droite.
9. Lors d'une première opération, il est généralement préférable de faire fonctionner l'unité avec un angle peu prononcé par rapport aux rangs. Si l'unité est utilisée pour un passage secondaire, il est recommandé de faire fonctionner l'unité avec un angle peu prononcé par rapport au passage de labour précédent. Cela améliore la gestion des débris et augmente la capacité de nivellement.
10. ***Consultez la Figure 29***. Une fois la machine nivelée et réglée à la profondeur désirée, réglez la butée de profondeur ③ à l'avant de la machine pour vous assurer que l'unité fonctionne à une profondeur constante à chaque passage. Après le réglage de la butée, si un changement de profondeur est souhaité, 1 tour complet de la poignée ④ vers l'intérieur ou l'extérieur modifie la profondeur d'environ $\frac{1}{4}$ po (0,63 cm) respectivement vers le haut ou vers le bas.

Figure 29 42247
Réglage des ailes

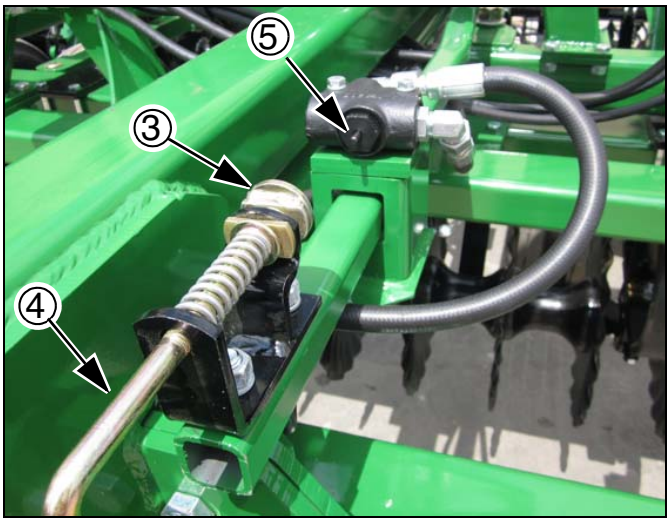

Figure 30 42250
Réglage de la butée de profondeur

Remarque : Une légère pression de pneu au sol doit être maintenue pour éviter l'usure de l'axe du vérin et de la chape. Si, après le réglage de la butée de profondeur, le cran du tracteur se déclenche avant que la butée n'entre en contact avec le bouton ⑤ de la butée de profondeur, ralentissez la vitesse du débit hydraulique. Si ce problème se présente, communiquez avec le représentant du service après-vente pour d'autres réglages possibles. Sur les tracteurs avec un réglage de cran temporisé, réglez le cran de manière à ce que la pompe tourne pendant de $\frac{1}{2}$ à 1 seconde complète après le levage complet lorsque vous soulevez la machine. Si elle tourne plus longtemps, les joints des vérins de levage risquent de s'endommager.

11. Varier l'anglesur les trains change également les résultats de votre opération. Il est recommandé de faire fonctionner le Turbo Max avec les trains en position droite lorsque c'est votre dernier passage avant celui de la planteuse ou du semoir à grains. Cela laisse le meilleur lit de semence possible pour l'ensemencement. Il n'est pas recommandé d'utiliser l'outil à une profondeur plus importante que la profondeur de semis prévue.
12. Les situations qui pourraient obliger l'opérateur à incliner les trains seraient dans un champ qui exige que l'unité soit plus agressive en matière de déplacement sur le sol comme le nivellement des fossés, le remplissage des voies de pulvérisation, le contrôle plus agressif des mauvaises herbes, etc. Dans ces exemples, les trains peuvent être inclinés au besoin pour niveler le sol et éliminer les mauvaises herbes nuisibles. En automne, les trains seront inclinés pour rendre l'unité plus agressive afin de couvrir plus de résidus. Cela va lier le résidu à la surface et améliorer sa décomposition. Même en terrain très dur, les trains inclinés vont permettre à l'unité de mieux pénétrer.

Réglage des roues de jauge

Consultez la Figure 30

Remarque : Les roues de jauge ne sont pas nécessaires sur toutes les machines. Le fait de rouler sur des terrains ou un sol en terrasses représente des conditions qui peuvent nécessiter une roue de jauge. Les roues de jauge ne doivent jamais être en contact permanent avec le sol. Elles devraient fonctionner à une position de $\frac{1}{2}$ po à $1\frac{1}{2}$ po (1,27 cm à 3,81 cm) au-dessus du sol.

14. Une fois la machine réglée et définie à la profondeur de travail souhaitée, vous pouvez régler les roues de jauge.
15. Commencez par desserrer les vis de blocage ① sur chaque roue de jauge. Tournez la poignée du cric ② pour régler le récepteur de la broche ③. Pour rallonger le récepteur de la broche ③ (tournez dans le sens contraire des aiguilles d'une montre), rapprochez la roue sur sol pour raccourcir le récepteur de la broche (tournez dans le sens des aiguilles d'une montre) pour l'éloigner du sol.
16. Après avoir réglé la roue de jauge à la position requise, resserrez les vis de blocage ①.
17. Si la profondeur totale de la machine est réglée, surtout si elle est réglée plus profondément, n'oubliez pas de réajuster les roues de jauge.
13. Le Turbo Max est un outil polyvalent qui permet à l'opérateur d'apporter des modifications depuis la cabine du tracteur. Il est important de se rappeler les relations entre l'angle du train, la vitesse et la pression d'abaissement de l'aile. Lorsque vous actionnez les trains avec un angle, ralentissez (6 à 8 mi/h, soit 9,7 et 12,9 km/h) et réglez le système de repliage des ailes sur la position de FLOTTAISON. Lorsque vous actionnez les trains en position droite, accélérez (8 à 10 mi/h, soit 12,9 et 16,1 km/h) et réglez le système de repliage des ailes sur la pression d'abaissement hydraulique active.

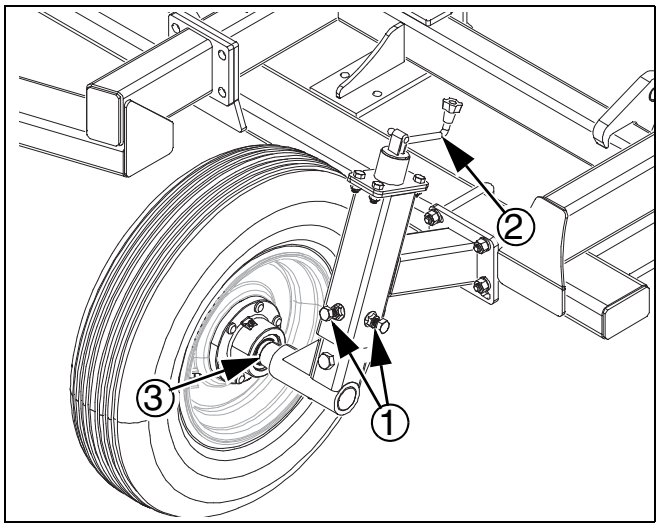

Figure 31 43099
Réglage des roues de jauge

Réglage de l’émotteuse et du rabatteur

Consultez la Figure 31

18. L’émotteuse ① et le rabatteur ② sont des accessoires de nivellement très polyvalents et nécessitent très peu de réglages. Les sections de l’émotteuse sont préréglées à 22 degrés et ne doivent pas être modifiées. Dans certaines conditions extrêmes, à haute vitesse, il peut y avoir un andainage et il peut être nécessaire de réduire légèrement l’angle du train. Lors du réglage, veillez à maintenir un dégagement suffisant entre les sections dans la position du terrain afin de ne pas endommager les unités.
19. La pression d’abaissement du rabatteur peut être ajustée en retirant la goupille ③, puis en poussant la poignée ⑤ vers l’avant pour augmenter la pression du ressort ou en tirant la poignée vers l’arrière pour la diminuer. ④. Lorsque la quantité de pression du ressort souhaitée est réglée, réinsérez la broche ③. Remarque : il est recommandé d’exercer peu ou pas de pression d’abaissement ou dans des conditions de terrain humides ou collantes.

Consultez la Figure 32

20. Les barres sur les rabatteurs sont inclinées vers l’avant ⑥ et doivent être installées comme telles sur la machine. Dans certaines conditions où le tassement du sol est plus souhaitable que la destruction des mottes, ces rabatteurs peuvent être montés à l’envers ⑦. Cela augmente cependant les chances de causer des dommages aux barres dans un sol rocheux.

⚠ AVERTISSEMENT

Assurez-vous que les rabatteurs sont installés avec les barres torsadées orientées vers l’avant ⑥ comme illustré. Un montage inversé ⑦ peut endommager le rabatteur en cas de sol rocailleux.

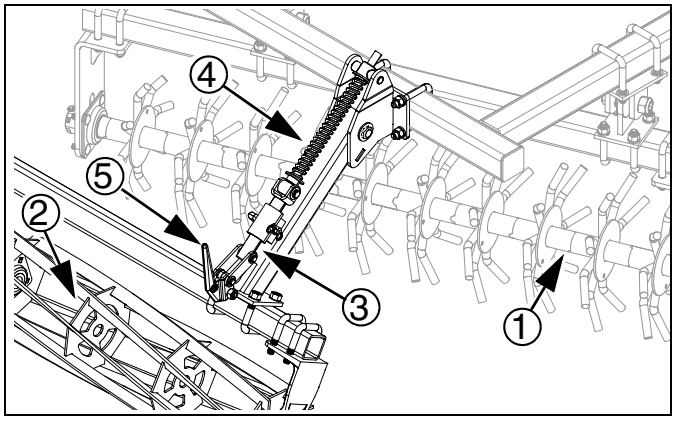

Figure 32 43240
Réglage du rabatteur

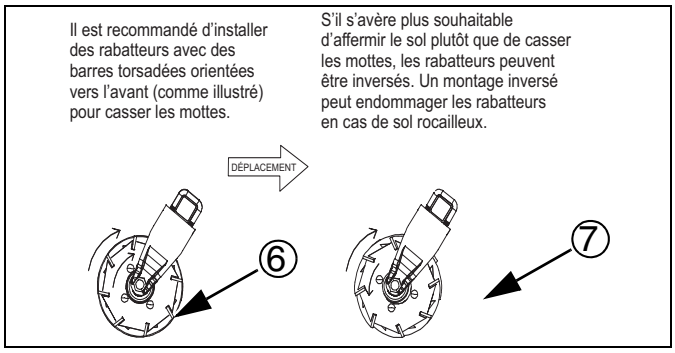

Figure 33 42284
Direction des rabatteurs

Stationnement

Suivez les étapes ci-après lorsque vous stationnez l'outil pour des périodes de moins de 36 h. Pour des périodes plus longues, voir la prochaine rubrique, *Entreposage*.

1. Positionnez l'outil sur une surface ferme et horizontale.
2. Soulevez, repliez et verrouillez l'outil (page 16).

⚠ DANGER

Danger associé à la charge verticale négative du timon :
Si l'attelage de remorquage arrière est installé, il est possible que le Turbo Max bascule vers l'arrière pendant l'attelage et le dételage, entraînant des blessures graves ou la mort.

Consultez la Figure 33

3. Retirez le cric de la position de rangement et fixez-le fermement à la crosse de levage à l'extérieur du timon de l'outil ①. Voir « **Attelage du Turbo Max au tracteur** », à la page 13.
4. Si le sol est mou, placez un large bloc ou une plaque en dessous pour augmenter la surface de contact.
5. Débranchez les conduites électriques et protégez-les avec les bouchons ou capuchons fournis.
6. Relâchez la pression sur le système hydraulique, puis déconnectez les conduites hydrauliques et tirez toutes les lignes sur le timon de l'outil. Rangez les extrémités des tuyaux flexibles dans les trous de serrure du support du de tuyau flexible.
7. Débranchez la chaîne de sécurité.
8. Dételez le tracteur ou l'outil principal.

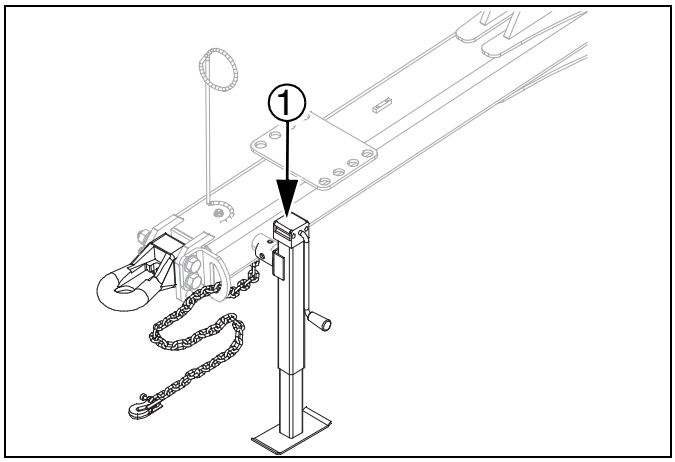

Figure 34 42244
Cric avant (stationnement)

Entreposage

Entreposez l'outil à un endroit où les enfants ne jouent généralement pas. Si possible, entreposez-le à l'intérieur pour prolonger sa durée de vie.

1. Soulevez, repliez et verrouillez l'outil (page 16). Pour l'entreposage de l'outil déplié, voir les étapes à droite.
2. Remplissez la liste de contrôle de stationnement ci-dessus.
3. Lubrifiez l'outil à tous les points énumérés à la section Voir « **Lubrification** », à la page 33.
4. Vérifiez l'ensemble des boulons, goupilles, raccords et tuyaux flexibles. Serrez, réparez ou remplacez les pièces au besoin.
5. Inspectez toutes les pièces mobiles pour vérifier d'éventuels usures ou dommages. Prenez des notes de toutes les pièces nécessitant une réparation ou un remplacement avant la saison suivante.
6. Lubrifiez tous les points répertoriés dans Entretien pour éviter la rouille.
7. Nettoyez la boue, les saletés, les excès d'huile et de graisse sur le Turbo Max.
8. Graissez les tiges de vérin exposées pour éviter la rouille.
9. Utilisez une peinture de retouche pour couvrir les éraflures, les écaillages et les zones usées pour éviter la rouille.

Entreposage d'outil déplié

Voir à la page 16 pour obtenir des détails sur le verrou d'entretien.

1a. Soulevez l'outil.
1b. Vérifiez que les verrous de transport sont en position de transport.
1c. Assurez-vous que le système hydraulique est dépressurisé. Ajustez les soupapes de verrouillage en position ouverte. Dépliez les ailes jusqu'à ce qu'elles reposent sur les cales.
1d. Abaissez l'outil sur les gouttières de verrouillage.
1e. Réglez tous les éléments hydrauliques à distance en mode flottaison.

Entretien et lubrification

Entretien

Un entretien et une maintenance adéquats sont la clé d'une longue durée de vie. Grâce à une inspection minutieuse et systématique, vous pouvez éviter des opérations d'entretien, des réparations et des temps d'arrêt et coûteux.

Éteignez toujours le tracteur et retirez la clé avant d'effectuer tout réglage ou toute opération d'entretien.

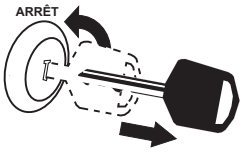

AVERTISSEMENT

Risque d'écrasement :

Assurez-vous que des verrous de transport sont en place et que le cadre est suffisamment bloqué lorsque vous travaillez sur l'outil. Vous pourriez être grièvement blessé ou tué si vous êtes écrasé sous un outil qui chute.

AVERTISSEMENT

Danger associé aux liquides sous haute pression :

Vérifiez toutes les conduites hydrauliques et les raccords avant d'appliquer une pression. Le liquide s'échappant d'un très petit trou peut être presque invisible. Utilisez du papier ou du carton, et non des parties de votre corps, et portez des gants épais pour vérifier d'éventuelles fuites. Les fuites de liquide sous pression peuvent avoir une pression suffisante pour pénétrer dans la peau. En cas d'accident, demandez immédiatement une assistance médicale auprès d'un médecin qualifié pour ce type de blessure.

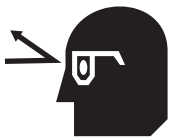

1. Après avoir utilisé le turbo max pendant plusieurs heures, vérifiez tous les boulons pour vous assurer qu'ils sont bien serrés.
2. Nettoyez le turbo max régulièrement. Un nettoyage régulier et approfondi prolonge la durée de vie de l'équipement, et réduit l'entretien et les réparations.
3. Lubrifiez les zones énumérées dans Voir « **Lubrification** », à la page 33.
4. Remplacez les étiquettes de sécurité usées, endommagées ou illisibles en demandant de nouvelles étiquettes auprès du concessionnaire Great Plains.
5. Vérifiez et resserrez ou remplacez toute fuite au niveau du système hydraulique. Inspectez les tuyaux flexibles pour détecter d'éventuelles fuites. Il est important que l'équipement ne présente aucune fuite.
6. Vérifiez les boulons de frein pour voir s'ils sont desserrés ou trop usés. La résistance est une partie importante du travail de labourage.
7. Si votre machine est entreposée à l'extérieur durant les mois d'hiver, il est recommandé de la replier, puis de la poser au sol pour que tous les vérins soient rétractés afin d'en protéger les tiges. Cela permet de prolonger la durée de vie des joints des vérins et de réduire les fuites internes et externes. En suivant et en gérant un programme de service et de lubrification de routine, votre équipement de travail de labourage vous procurera de nombreuses années de service.

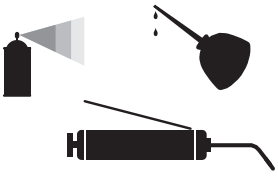

Lubrification

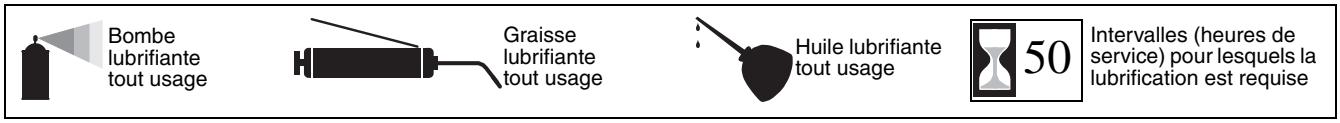

Moyeux à roulements de roues

Inspectez les roulements pour le jeu axial chaque année. En cas de jeu excessif, il est recommandé de démonter, nettoyer et remballer les roulements de roue.

Pour les machines entreposées à l'extérieur ou fonctionnant dans des conditions extrêmes, les roulements doivent être vérifiés plus souvent.

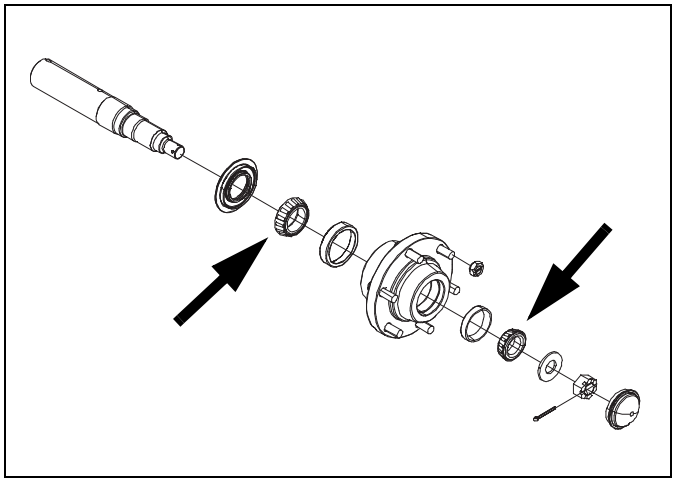

Réglages de tous les ridoirs et composants filetés

Entretien général de la machine;

Type de lubrification : lubrifiant tout usage
Quantité : enduisez soigneusement.

Disque ouvreur de coutre

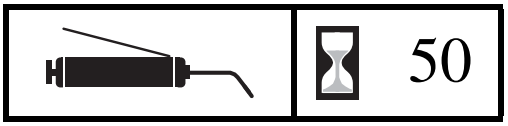

Un à l'arrière de chaque roulement C-Flex.

Type de lubrification : Graisse
Quantité : graissez toutes les 50 h. Dans des conditions difficiles, graissez toutes les 10 heures ou tous les jours

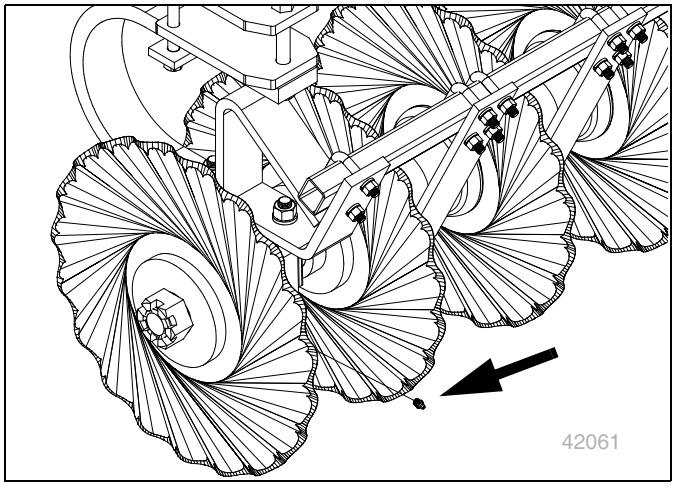

Rabatteur de finition

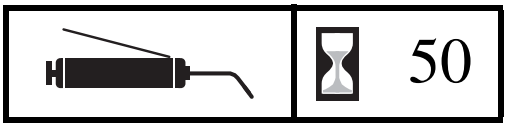

Un sur chaque roulement

Type de lubrification : Graisse
Quantité : graissez toutes les 50 h. Dans des conditions difficiles, graissez toutes les 10 heures ou tous les jours

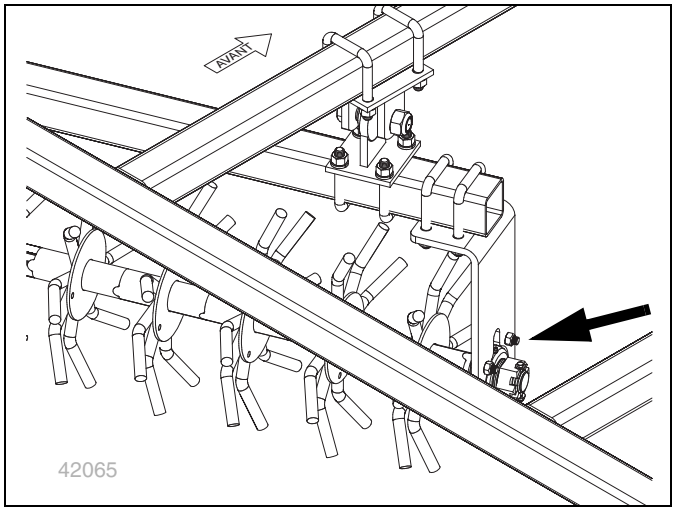

Annexe

Spécifications et capacités du Turbo Max

Modèle nº	1800TM	2400TM	3000TM
Largeur de labour	5 499 cm (18 pi)	744 cm (24 pi 5 po)	935 cm (30 pi 8 po)
Section centrale	283 cm (9 pi 3 po)	329 cm (10 pi 8 po)	329 cm (10 pi 8 po)
Aile (intérieure)	140 cm (4 pi 6 po)	213 cm (6 pi 9 po)	305 cm (10 pi)
Aile (extérieure)	s.o.	s.o.	s.o.
Nombre de disques ouvreurs	57	77	97
Espacement entre disque	19 cm (7,5 po)	19 cm (7,5 po)	19 cm (7,5 po)
Angle du train	Hyd., réglable de 0 à 6°	Hyd., réglable de 0 à 6°	Hyd., réglable de 0 à 6°
Poids (avec pics et rabatteur)	6 896 kg (15 180 lb)	8 528 kg (18 800 lb)	10 297 kg (22 700 lb)
Largeur de transport	427 cm (14 pi 0 po)	469 cm (15 pi 4 po)	469 cm (15 pi 4 po)
Hauteur de transport	253 cm (8 pi 3 po)	344 cm (11 pi 3 po)	427 cm (14 pi 0 po)
Longueur (sans accessoire)	625 cm (20 pi 6 po)	625 cm (20 pi 6 po)	625 cm (20 pi 6 po)
Taille des pneus (centre)	380/55R16.5	12.5Lx16.5/G	380/55R16.5
Taille des pneus (aile)	11L-15SL 12 plis	11L-15SL 12 plis	12.5Lx15 12 plis
Puissance HP (prise de force)	180-230	230-285	285-340
Puissance kW	135-172	172-213	213-254

Avec un engagement continu à améliorer constamment nos produits, ces spécifications peuvent faire l'objet de modifications sans préavis.

Tableau de gonflage despneus

Tableau de gonflage des pneus

Roue	Taille des pneus	Gonflage
Roue de jauge	9,5 L x 15 po à 8 plis	44 lb/po² (303 kPa)
Transport/ centre	AW-708-19/45-17 po 18 plis BKT	65 lb/po² (448 kPa)
Transport/ centre	AW-708-19/45-17 po 22 plis BKT	78 lb/po² (537 kPa)
Transport/ centre	480/45R x 17 AW711 BKT	73 lb/po² (503 kPa)
Transport/ centre	480/45 x 17 po Titan	58 lb/po² (400 kPa)
Transport/ centre	380/55R x 16,5 charge F RI	73 lb/po² (503 kPa)
Transport/ ailes	11L-15SL 12 plis	52 lb/po² (359 kPa)
Transport/ ailes	12,5 L x 15 po 12 plis	52 lb/po² (359 kPa)

Renseignements relatifs à la garantie des pneus

Tous les pneus sont garantis par leur fabricant d'origine. Les renseignements de garantie des pneus se trouvent dans les brochures incluses dans votre manuel d'utilisation et votre manuel des pièces ou en ligne, sur le site Web du fabricant cité ci-dessous. Pour obtenir une assistance ou des renseignements, communiquez avec votre détaillant autorisé en pneus pour matériel agricole.

Fabricant Site Web
Firestone www.firestoneag.com
Gleason www.gleasonwheel.com
Titan www.titan-intl.com
Galaxy www.atgtire.com
BKT www.bkt-tire.com

Connecteurs hydrauliques et couple de serrage

Consultez la Figure 35 (raccord hypothétique)

Retirez les bouchons de protection uniquement au moment du raccordement.

NPT - Filetage américainNPT
Remarque : à filetages coniques, sans cône/évasement, ni joint torique.

① Appliquez un mastic liquide pour tuyau pour les applications hydrauliques.
N'utilisez pas de mastic en ruban, car cela peut obstruer un filtre et/ou boucher un orifice.

JIC - Joint Industry Conference (SAE J514)
Remarque : filetages droits ④ et coniques de 37· ⑤ sur

② des raccords de type « M » (ou évasement de 37· sur des raccords de type « F »).
N'utilisez pas de mastic (en ruban ou liquide) sur les raccords JIC.

ORB - Bossage à jointtorique (SAE J514)
Remarque : filetages droits ⑤ et joint torique en élastomère ⑦.
Avant l'installation, pour éviter les frottements pendant le serrage, graissez le joint torique avec un liquide hydraulique propre.
N'utilisez pas de mastic (en ruban ou liquide) sur les raccords ORB.

③ Les raccords ORB exigeant une orientation définie, comme le coude illustré, disposent également d'une rondelle ⑧ et d'un contre-écrou ⑨ (« goujon à port de filetage ajustable »). Retirez le contre-écrou de la rondelle. Insérez le raccord dans le réceptacle jusqu'à ce que le joint torique soit inséré à fond. Dévissez le raccord vers l'orientation souhaitée. Serrez le contre-écrou conformément aux spécifications de couple de serrage.

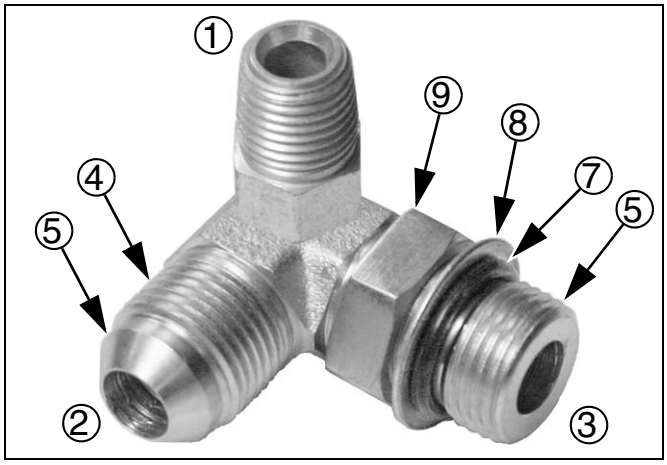

Figure 35 31282
IDde connecteur hydraulique

Null4:

Couples de serrage des raccords			
Taille de piston	**Raccord**	**Nm**	**pi-lb**
-4	1/4-18 NPT	1,5 à 3,0 tours après serrage à la main	
-5	1/2-20 JIC	19-20	14-15
-5	1/2-20 ORB avec contre-écrou	12-16	9-12
-5	1/2 -20 ORB droit	19-26	14-19
-6	9/16-18 JIC	24-27	18-20
-6	9/16-18 ORB avec contre-écrou	16-22	12-16
-6	9/16 -18 ORB droit	24-33	18-24
-8	3/4-16 JIC	37-53	27-39
-8	3/4-16 ORB avec contre-écrou	27-41	20-30
-8	3/4-16 ORB droit	37-58	27-43

Tableaudes couples de serrage

Taille des boulons	Identification de la tête du boulon					
	Catégorie 2		Catégorie 5		Catégorie 8	
po-filet/pouce[a]	Nm[b]	pi-lb[d]	Nm	pi-lb	Nm	pi-lb
1/4-20	7,4	5,6	11	8	16	12
1/4-28	8,5	6	13	10	18	14
5/16-18	15	11	24	17	33	25
5/16-24	17	13	26	19	37	27
3/8-16	27	20	42	31	59	44
3/8-24	31	22	47	35	67	49
7/16-14	43	32	67	49	95	70
7/16-20	49	36	75	55	105	78
1/2-13	66	49	105	76	145	105
1/2-20	75	55	115	85	165	120
9/16-12	95	70	150	110	210	155
9/16-18	105	79	165	120	235	170
5/8-11	130	97	205	150	285	210
5/8-18	150	110	230	170	325	240
3/4-10	235	170	360	265	510	375
3/4-16	260	190	405	295	570	420
7/8-9	225	165	585	430	820	605
7/8-14	250	185	640	475	905	670
1-8	340	250	875	645	1230	910
1-12	370	275	955	705	1350	995
1 1/8-7	480	355	1080	795	1750	1290
1 1/8-12	540	395	1210	890	1960	1440
1 1/4-7	680	500	1520	1120	2460	1820
1 1/4-12	750	555	1680	1240	2730	2010
1 3/8-6	890	655	1990	1470	3230	2380
1 3/8-12	1010	745	2270	1670	3680	2710
1 1/2-6	1180	870	2640	1950	4290	3160
1 1/2-12	1330	980	2970	2190	4820	3560

Taille des boulons	Identification de la tête du boulon					
	Classe 5.8		Classe 8.8		Classe 10.9	
mm x pas[c]	Nm	pi-lb	Nm	pi-lb	Nm	pi-lb
M5 X 0,8	4	3	6	5	9	7
M6 X 1	7	5	11	8	15	11
M8 X 1,25	17	12	26	19	36	27
M8 X 1	18	13	28	21	39	29
M10 X 1,5	33	24	52	39	72	53
M10 X 0,75	39	29	61	45	85	62
M12 X 1,75	58	42	91	67	125	93
M12 X 1,5	60	44	95	70	130	97
M12 X 1	90	66	105	77	145	105
M14 X 2	92	68	145	105	200	150
M14 X 1,5	99	73	155	115	215	160
M16 X 2	145	105	225	165	315	230
M16 X 1,5	155	115	240	180	335	245
M18 X 2,5	195	145	310	230	405	300
M18 X 1,5	220	165	350	260	485	355
M20 X 2,5	280	205	440	325	610	450
M20 X 1,5	310	230	650	480	900	665
M24 X 3	480	355	760	560	1050	780
M24 X 2	525	390	830	610	1150	845
M30 X 3,5	960	705	1510	1120	2100	1550
M30 X 2	1060	785	1680	1240	2320	1710
M36 X 3,5	1730	1270	2650	1950	3660	2700
M36 X 2	1880	1380	2960	2190	4100	3220

a. po-filet/pouce = diamètre nominal de filetage en pouces-filets/pouce

b. Nm = newton mètre

c. mm x pas = diamètre nominal de filetage en mm x pas du filetage

d. pi-lb = pied-livre

Tolérance de couple de serrage + 0 %, -15 % des valeurs de couple de serrage. Sauf indication contraire, utilisez les valeurs de couple de serrage répertoriées ci-dessus. 25199

Tableau des couples de serrage	
Couple de serrage de boulon de trains 1 3/4 po-5	850 pi-lb (165 lb sur une allonge de 5 pi).
Boulon à pointe pour émotteuse 1 1/2 po-6	650-750 pi-lb (175 lb sur une allonge de 4 pi).
Couples de serrage des boulons de roue	5/8 po-18 (170 pi-lb) 3/4 po-16 (295 pi-lb)

Garantie

Great Plains Manufacturing, Incorporated garantit à l'acheteur initial que leur équipement de labour sera exempt de vices de matériaux et de fabrication pour une période d'un (1) an à partir de la date initiale d'achat lorsqu'il est utilisé aux fins prévues et dans les conditions normales d'exploitation pour une utilisation personnelle; de quatre-vingt-dix (90) jours pour une utilisation à des fins commerciales ou de location. Cette garantie se limite au remplacement, par Great Plains Manufacturing, Incorporated, de toute pièce qui s'avère défectueuse et à l'installation d'une telle pièce de rechange par le concessionnaire. Great Plains se réserve le droit d'inspecter tout équipement ou toute pièce qui ont été prétendument déclarés défectueux en raison d'un vice de matériau ou de fabrication.

La présente garantie ne s'applique pas aux pièces ou aux produits qui, de l'avis de Great Plains, ont été mal utilisés, endommagés par accident, par manque d'entretien ou par négligence, ou ont été réparés ou modifiés de manière à affecter négativement leurs performances, leur fiabilité, ou ont été utilisés à des fins autres que celles pour lesquelles ils ont été conçus. La présente garantie ne s'applique pas si le produit a été remorqué à une vitesse supérieure à 20 milles par heure (30 kilomètres par heure).

Toute réclamation couverte par la présente garantie doit être faite auprès du concessionnaire qui a vendu le produit initialement, et toute modification de la garantie doit être effectuée par ledit concessionnaire. Great Plains se réserve le droit d'apporter, à tout moment et sans notification préalable, des modifications aux matériaux et à la conception des produits.

La présente garantie ne doit pas être considérée comme un engagement de la responsabilité de Great Plains pour les dommages de quelque nature que ce soit, directs, consécutifs ou accidentels. En outre, Great Plains décline toute responsabilité pour les dommages résultant de tout événement indépendant de sa volonté. La présente garantie ne couvre pas la perte de cultures, les pertes dues aux retards de récoltes, toute dépense ou perte encourue pour la main-d'œuvre, les fournitures, la location de machines ou pour tout autre motif.

La présente vente ne comporte aucune autre garantie, explicite ou implicite; et toutes les garanties implicites de commercialisation et d'aptitude à une finalité particulière, qui dépassent les obligations énoncées dans la présente garantie écrite, sont expressément rejetées et exclues de la présente vente.

La présente garantie ne sera valide à moins d'être dûment enregistré par Great Plains Manufacturing, Incorporated dans les dix (10) jours suivant la date initiale d'achat.

42134

Index

A
adresses URL, pneus 35
adresse, Great Plains 11
angle des trains 29
arrêt 3
assistance aux propriétaires 11
assistance médicale 2, 14, 24, 32
attelage 4, 13
attelage à chape 15
autocollant de sécurité 5
Autocollant sur les pressions d'abaissement 22
autocollants
  avertissement
    chute possible des ailes 9
    écrasement des mains 8
    élévation du timon 8
    liquide sous haute pression ... 8
  danger
    écrasement 7
    électrocution 7
    sectionnement de pied 9
  mise en garde
    lire le manuel 6
  note
    verrou de transport 9
  risque d'écrasement par le haut 7
autocollant, sécurité 5
AVERTISSEMENT, définition 1
AW-708-19/45-17 BKT 35
B
bascule de pesage 25
Bossage à joint torique 36
Broches de repliage des ailes 16
butée de profondeur 28
C
cale en V 15
capacité du véhicule remorqueur 25
Catégorie III 13, 15
Catégorie IV 13
chaîne 13
chaîne de sécurité 2, 13
charge verticale négative du timon 13
code de couleurs, tuyau flexible 14
communiquer avec Great Plains 11
connecteurs hydrauliques 36
Consultez la Figure 2 Plaque de numéro de série 11
coteaux 13, 25
coussinet 15
cric 13
D
Danger
  Risque d'écrasement 7
DANGER, définition 1
définitions 10
dételer 31
direction des rabatteurs 30
directions 10
droite, définition 10
E
enfants 2, 31
ensemble de ressort de barre niveleuse 18
entreposage 3
entretien 32
F
feux 3
Figure
  Figure2Plaque de numéro de série 11
Filetage américain NPT 36
fuites 2
G
garantie 35, 38
gauche, définition 10
gonflage 35
gonflage des pneus 35
goupille d'attelage 25
goupille, attelage 25
H
Heading1
  Mode d'emploi 24
Heading3.acc
  Réglage des roues de jauge 29
I
incendie 1
installation 12
inversion 26
J
JIC 36
Joint Industry Conference 36
J514 36
L
limite de vitesse
  marche avant 25
  transport 25
liquide sous haute pression 14
liquides sous haute pression 2
liste de contrôle
  stationnement 31
listes de contrôle 26
  avant installation 12
  électrique 26
  mécanique
    outil 26
  prédémarrage 24
  sur le terrain 26
  système hydraulique 26
lot de masses d'alourdissement 23
lubrification 33
M
manches de tuyau flexible 14
manches, tuyau flexible 14
MISE EN GARDE, définition 1
modèles couverts 10
N
Note, définition 10
NPT 36
numéro de modèle 11
numéro de série 11
O
ORB 36
P
passagers 2
pentes 13
pièces de rechange 11
pneus 3
poids 25
poids, outil 25
PPI-203VR, cale 15
PPI-205H, coussinet 15
PPI-302V, plaque 15
Préréglage du ridoir côté aile 18
R
réflecteur
  panneau 5, 6
réflecteur orange 6
réflecteurs
  ambre 5
  orange 6
  rouges 6
  SMV 5
Réflecteurs ambre 5
réflecteurs ambre 5
réflecteurs rouges 6
réflecteurs, sécurité 5
Réglage de la profondeur des ailes 18, 28
réglage des ailes
  sur le terrain 28
Réglage des roues de jauge 29
réglage du rabatteur 30
réglage du ridoir d'attelage 17, 27

Remarque, définition 10
remorquage 25
remplacement d'autocollant 5
renseignements relatifs à la sécurité 1
Repliage des ailes 27
Ressort de barre niveleuse 18
rose des vents 10
rose, des vents 10
roulements de disque ouvreur 33
S
SAE J514 36
sécurité 4
sécurité hydraulique 2
sécurité lors de l'entretien 4
service à la clientèle 11
SMV (Véhicule lent) 5
soudure 4
Soupape de blocage 16
Soupape de blocage des ailes 16
soupape de contrôle de la profondeur 16
Spécifications et capacités 35
stationnement 31
symbole de sécurité 1
symboles de vérin 14
symbole, sécurité 1
T
tableau de gonflage des pneus 35
tableau des couples de serrage (boulons de roue) 37
tableaux
code de couleurs des tuyaux flexibles 14
couple de serrage des raccords .. 36
couples de serrage 37
famille de documents 10
modèles couverts 10
tiges de vérin 31
transport ..... 24 , 25
tuyaux flexibles hydrauliques 14
tuyaux flexibles, hydrauliques 14
V
verrous de transport ..... 16 , 27
Vêtement 4
vitesse de transport 3
Numerics
11l-15sl 12 plis 35
12,5 L x 15 12 plis 35
13 mi/h 3
1800TM Espacement 18 pi 7,5 po 10
20 mi/h ..... 3 , 25
22 km/h 3
2400TM Espacement 24 pi 7,5 po 10
3000TM Espacement 30 pi 7,5 po 10
32 km/h 3
36 h 31
480/45Rx17 AW711 BKT 35
586-536M, manuel 10
586-536P, manuel 10
586-536Q-FRC, manuel 10
586-536Q, manuel 10
680/55r x 16,5 charge F RI 35
802-383C, boulon 15
802-487C, boulon 15
803-367C, écrou 15
818-046C, autocollant 7
818-055C, réflecteur 5
838-094C, autocollant 8
838-598C, autocollant 6
838-599C, autocollant 7
838-600C, autocollant 7
838-603C, réflecteur 6
838-606C, autocollant 8
838-611C, autocollant 8
838-612C, autocollant 9
838-613C, autocollant 9
838-614C, réflecteur 6
838-615C, réflecteur 5
848-271C, autocollant 9
890-798C, chape 15

« La récolte commence ici. »

Great Plains, Mfg.
1525 E. North St.
P.O. Box 5060
Salina, KS 67402,
États-Unis