SIMBA samontēta X-Press mašīna

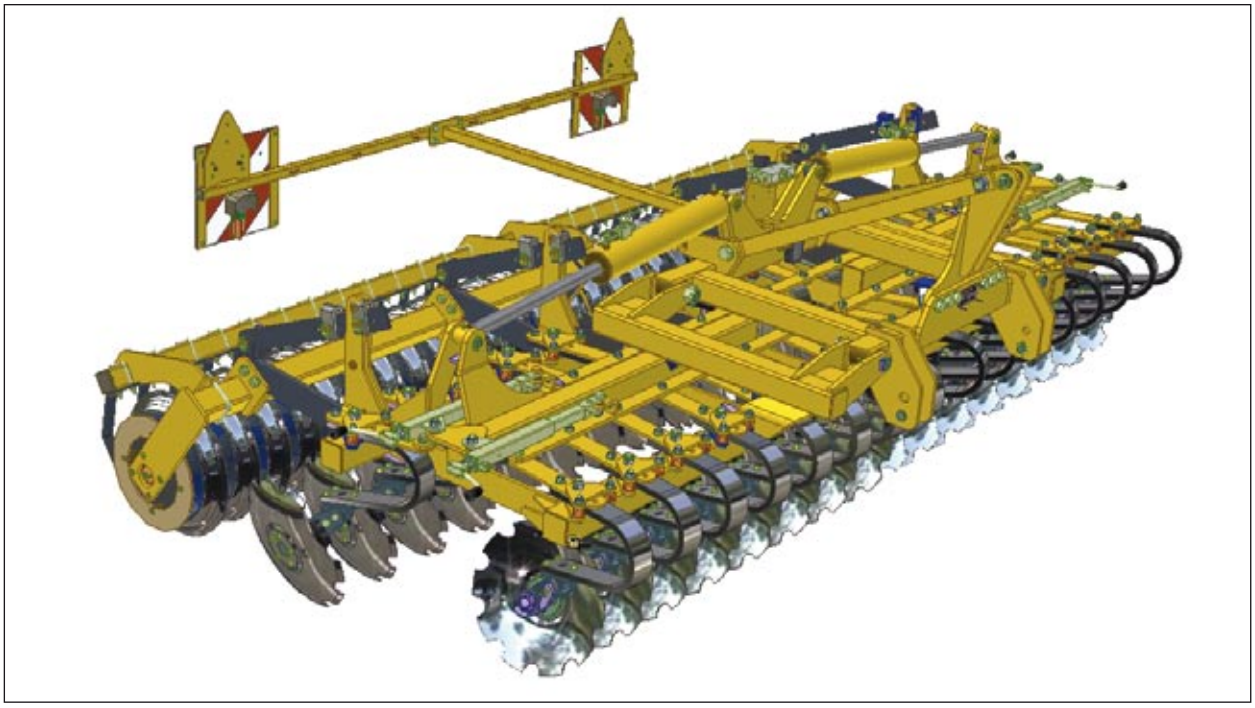

DECLARATION OF CONFORMITY

Simba International Limited hereby declare that the Product described in this Operators Manual, and defined by the Serial Number Plate attached to the Chassis of the Machine (a part copy of which is detailed overleaf and must be completed indicating the relevant machine details), conforms with the following Directives and Regulations, and has been certified accordingly.

EC Machinery Directive 89/392/EEC, as amended by 91/3688 EEC, 93/44/EEC, and 93/688/EEC.

In order to fulfil the requirements of health and safety described in the EC Directive, the following standards and technical specifications have been taken into account:

EN 292 - 1

EN 292 - 2

THE MANUFACTURER

Simba International Limited

Woodbridge Road

SLEAFORD

Lincolnshire

NG34 7EW

England

Telephone +44 (0) 1529 304654.

CERTIFIED ON BEHALF OF SIMBA INTERNATIONAL LIMITED.

Rod Daffern

Chairman

Simba International Limited

CE

Every effort has been made to ensure that the information contained within this publication is as accurate and current as possible. However, inaccuracies, errors or omissions may occur and details of the specifications may be changed at any time without notice.

WARRANTY

TERMS AND CONDITIONS

In this warranty Simba International Ltd., is referred to as “the Company”.

1. Subject to the provisions of this warranty the Company warrants each new machine sold by it to be sold free from any defect in material or workmanship for a period of 12 months from date of installation with the end-user.

   Some specific items have additional warranty over and above the standard 12 months. Details of these can be obtained upon request directly from the distributor or Simba International Ltd.

2. If the machine or part thereof supplied by the Company is not in accordance with the warranty given in clause 1 the Company will at its option:

   (a) make good the machine or part thereof at the Company’s expense, or

   (b) make an allowance to the purchaser against the purchase price of the machine or part thereof, or

   (c) accept the return of the machine and at the buyers option either:

      I) repay or allow the buyer the invoice price of the machine or part thereof, or

      II) replace the machine or part thereof as is reasonably practical.

3. This warranty shall not oblige the Company to make any payment in respect of loss of profit or other consequential loss or contingent liability of the Purchaser alleged to arise from any defect in the machine or impose any liability on the Company other than that contained in clause 2.

4. Any claim under this warranty must be notified to the Company in writing specifying the matters complained of within 14 days from the date of repair.

5. Any claim under this warranty must be made by the original purchaser of the machine and is not assignable to any third party.

6. If the purchaser hires out the machine to any third party the warranty shall apply only to matters notified to the Company in writing within 90 days of the date of delivery and clause 1 shall be read as if the period of 90 days were substituted for the period of 12 months.

7. The warranty will cease to apply if:

(a) any parts not made, supplied or approved in writing by the Company are fitted to the machine or

(b) any repair is carried out to the machine other than by or with the express written approval of the Company or

(c) any alterations not expressly authorized by the Company in writing are made to the machine or

(d) the machine is damaged by accident or

(e) the machine is abused or overloaded or used for a purpose or load beyond its design capabilities, or used in conjunction with a tractor whose power output capability exceeds the stated implement power requirement by more than 40%. For the purpose of these terms and conditions, “stated implement power requirement” refers to wheeled tractors unless specifically stated. These power requirements should be reduced by 20% when used in conjunction with tracked tractors.

(f) the machine is operated as part of a ‘cultivation train’ where more than one implement is being towed, without the express written approval of Simba International Ltd.

(g) any maintenance is not carried out in accordance with the service schedules in the operator’s manual.

(h) the Installation and Warranty Registration Certificate is not received by Simba International Ltd., Service Dept., Woodbridge Road, Sleaford, Lincolnshire, England, NG34 7EW, within 7 days of installing a new machine.

Mašīnas identifikācija

Pieņemot mašīnu, ievadiet attiecīgus datus šajā sarakstā:

Sērijas numurs	
Mašīnas veids	
Mašīnas platums	
Izgatavošanas gads	
Piegādes datums	
Darba veikšana pirmo reizi	
Piederumi	

Operating Instructions/Spare Parts List: March 2007

Pārstāvja adrese:

Vārds, uzvārds: _____

Iela: _____

Mājas Nr.: _____

Tālr.: _____

Pārstāvja klienta Nr.: _____

SIMBA adrese:

SIMBA
Woodbridge Road Ind. Est.
Slīforda
Linkolnšīra
NG34 7EW

Tel.: +44 (0) 1529 304654
Fax: +44 (0) 1529 413468
E-Mail: simba.international@simba.co.uk

SIMBA klienta Nr.: _____

Saturs

Mašīnas identifikācija 5
Ievads 8
Norādījumi par garantiju 8
1. Drošības dati
1.1 Drošības simboli 8
1.2 Lietošana paredzētajā nolūkā 10
1.3 Darba drošība 10
1.3.1 Uzņēmums neuzņemas atbildību par izraisītiem bojājumiem 10
1.4 Ceļu satiksmes drošība 11
1.5 Negadījumu novēršana 11
1.5.1 Mašīnas piekabināšana 11
1.5.2 Aprīkojuma mainīšana 11
1.5.3 Darbības laikā 11
1.6 Apkope un uzturēšana 12
1.7 Darbības zonas 12
1.8 Pilnvaroti operatori 12
1.9 Aizsardzības aprīkojums 12
2 Pārvadāšana un uzstādīšana 13
2.1 Piegāde 13
2.2 Pārvadāšana 13
2.3 Uzstādīšana 13
2.4 Piekabināšana 14
2.4.1 Traktora piekabināšana X-Press mašīnai / sagatavošana pārvadāšanai 14
2.5 Braukšana pa ceļu 14
2.6 Mašīnas novietošana 14
3 Uzstādītas X-Press mašīnas tehniskie dati 15
4 Regulēšana/darbība 16
4.1 Apraksts 16
4.2 3 punktu savienojums 18
4.3 Disku bloki 18
4.4 Vieglais veltnis ar dubultiem diskiem 19
4.5 Darba iestatījumi 20
4.6 Palaišanas iestatījumi 21
4.6.1 Iestatījumu mainīšana 22
4.7 Diska rāmja dziļuma regulēšana 23
4.8 Darbības norādījumi 23
4.9 Pārbaudes 23
5. Apkope un uzturēšana 24
5.1 Apkope 24
5.2 Tīrīšana 24

5.3 Diska ieliktņu tehniskā apkope ... 24
5.3.1 Disku ieliktņu pievilkšana ... 24
5.3.2 Gultņu blīvslēgi ... 25
5.3.3 Atkārtota montēšana ... 25
5.4 DD vieglais veltnis ... 25
5.5 Sagatavošana glabāšanai ... 26
5.6 Palīdzība operatoram ... 26
5.7 Tehniskās apkopes intervāli ... 26
5.8 Tehniskās apkopes pārskats ... 27
5.9 Ieeļļojamo vietu pārskats ... 28
5.10 Mašīnas ieeļļošana ... 29
5.11 Smērvielas ... 29
5.14 Smērvielas un hidrauliskās sistēmas eļļa ... 30
6. Kļūmes un to novēršana ... 31
Vieta piezīmēm ... 32
7. Samontētas X-Press mašīnas daļas ... 33

Ievads

Priekšvārdi

Pirms sākat lietot šo mašīnu, noteikti izlasiet lietošanas pamācību un pārliecinieties, vai spēsit kārtīgi ievērot tajā sniegtos norādījumus. Tādējādi jūs novērsīsit nelaimes gadījumus, samazināsit tēriņus par labošanu un dīkstāves ilgumu, kā arī palielināsit mašīnas darbības uzticamību un pagarināsit darbmūžu. Uzmanīgi iepazīstiet drošības noteikumus!

SIMBA neuzņemas atbildību par mašīnas bojājumiem un nepareizu darbību, kas rodas lietošanas pamācībā sniegto norādījumu pārkāpšanas dēļ.

Lietošanas pamācība palīdz iepazīt mašīnu un lietot to pareizi un tieši paredzētajā nolūkā. Sākumā ir sniegti vispārīgi norādījumi par to, kā jāstrādā ar mašīnu. Tālākajās sadaļās ir aplūkoti labošanas un apkopes jautājumi, kā arī ieteikumi, ko darīt, ja mašīna nedarbojas pareizi.

Lietošanas pamācība ir jāizlasa un saskaņā ar to ir jārīkojas visiem cilvēkiem, kas strādā ar mašīnu, veikdami, piemēram:

- darbu (tostarp sagatavošanos darbam, darbības kļūmju labošanu, remontēšanu);
- apkopi (un pārbaudīšanu);
- pārvadāšanu.

Kopā ar lietošanas pamācību jūs saņemat arī rezerves daļu sarakstu un mašīnas reģistrācijas veidlapu. Apkopes darbinieks, kurš ierodas pie jums, iemācīs, kā pareizi darbināma un labojama šī mašīna. Pēc tam ir jāaizpilda un jānosūta uzņēmumam SIMBA mašīnas reģistrācijas veidlapa. Tādējādi jūs oficiāli pieņemat mašīnu. Garantijas periods sākas piegādes dienā.

Mēs paturam tiesības grozīt šajā lietošanas pamācībā ietvertās ilustrācijas, kā arī tehniskos datus un norādījumus par svaru X-Press uzlabošanas nolūkā.

Norādījumi par garantiju

1. Atbildības periods par materiāliem defektiem (garantija) attiecībā uz mūsu produktiem ir 12 mēneši. Šī vienošanās tiek pielietota gadījumā, ja ir rakstiski pieņemti tādi nosacījumi, kas atšķiras no likumos ietvertiem nosacījumiem.

   Tā stājas spēkā brīdī, kad mašīna tiek uzstādīta pie galalietotāja. Uz nolietojamām detaļām garantija neattiecas.

2. Garantijas pieprasījumi jāiesniedz SIMBA klientu apkalpošanas nodaļā Slīfordā (Sleaford) ar starpnieka (uzņēmuma, kurš jums pārdod aprīkojumu) palīdzību. Tiek pieņemti tikai tie pieprasījumi, kuri ir pareizi aizpildīti un iesniegti ne vēlāk kā 14 dienas pēc labošanas.

3. Ja garantijā tiek iekļauta veco detaļu nomaiņa, šīs detaļas jānosūta uzņēmumam SIMBA 28 dienu laikā pēc bojājuma rašanās.

4. Ja garantijā netiek iekļauta veco detaļu nomaiņa, šīs detaļas jāglabā 3 mēnešus pēc garantijas pieprasījuma saņemšanas, lai pieņemtu turpmākus lēmumus.

5. Par garantijas remontu, ko veic kāds cits uzņēmums, un par remontu, kam varētu būt vajadzīgas vairāk nekā 10 darba stundas, ir iepriekš jāvienojas ar klientu apkalpošanas nodaļu.

1. Drošības dati

Šie brīdinājumi un drošības noteikumi attiecas uz visām lietošanas pamācības sadaļām.

1.1 Drošības simboli

Uz mašīnas

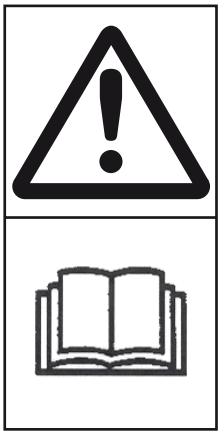

Pirms mašīnas palaišanas izlasiet lietošanas pamācību un ņemiet to vērā!

Uzmanieties no izplūstoša šķidruma, kas atrodas zem spiediena! Ievērojiet lietošanas pamācību!

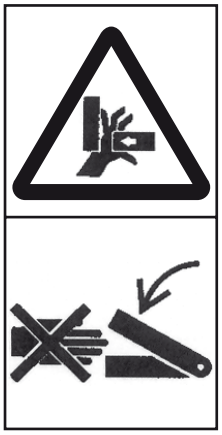

Neatrodieties zonās, kur jūs var savainot kustīgas detaļas!

Neaiztieciet detaļas, kas griežas!

Darba laikā detaļas var nokrist. Ieturiet drošu distanci no mašīnas!

Pirms apkopes veikšanas izlasiet lietošanas pamācību.

Raugieties, lai neviens neatrastos salokāmu mašīnas sastāvdaļu darba zonā!

Mašīnā nedrīkst atrasties pasažieri!

Lietošanas pamācība

Lietošanas pamācībā ir ietverti trīs dažādu veidu brīdinājumi un norādījumi par drošību. Izmantoti šādi grafiski simboli:

Svarīgi!

Savainošanās draudi!

Nāvējošas un smagas savainošanās draudi!

Ir ļoti svarīgi rūpīgi izlasīt visus drošības noteikumus, kas ir šajā lietošanas pamācībā, kā arī visas brīdinājuma zīmes, kas atrodas uz mašīnas.

Pārliecinieties, vai visas brīdinājuma zīmes ir skaidri salasāmas. Nomainiet pazudušas vai bojātas zīmes.

Šī pamācība jāievēro, lai nenotiktu negadījumi. Informējiet citus lietotājus par brīdinājumiem un drošības noteikumiem.

Neveiciet tādas darbības, kas var ietekmēt drošu mašīnas lietošanu.

1.2 Lietošana paredzētajā nolūkā

SIMBA X-Press ir izgatavota ar jaunāko tehnoloģiju palīdzību un atbilstoši attiecīgiem atzītiem drošības noteikumiem. Tomēr lietojot var rasties operatora vai kādas citas personas savainošanās draudi, kā arī mašīnas un citu materiālu īpašumu bojājumi.

Mašīnu drīkst darbināt tikai tad, ja tā ir tehniski labā stāvoklī, un tā jāizmanto tikai tai paredzētajos nolūkos, ievērojot piesardzību un ņemot vērā lietošanas pamācību. Kļūmes, kas var apdraudēt drošību, nekavējoties jānovērš.

Šai mašīnai ir īpaši SIMBA izgatavotas oriģinālas rezerves daļas un piederumi. Rezerves daļas un piederumi, ko nav piegādājis mūsu uzņēmums, nav pārbaudītas un autorizētas. Neoriģinālu SIMBA produktu uzstādīšana un lietošana var kaitēt īpašajām mašīnas sastāvdaļām un ietekmēt operatora un pašas mašīnas drošību. SIMBA neuzņemas atbildību par bojājumiem, kas radušies, lietojot rezerves daļas un piederumus, kas nav oriģināli.

SIMBA X-Press mašīnu ir paredzēts lietot tikai kā zemes apstrādes agregātu. Tās lietošana citiem nolūkiem, piemēram, kā transportlīdzekli, tiek uzskatīta par nepiemērotu. SIMBA neuzņemas atbildību par bojājumiem, kas radušies nepiemērotas lietošanas dēļ. Šādā gadījumā risku uzņemas tikai un vienīgi operators.

1.3 Darba drošība

Mašīnu drīkst darbināt tikai pēc tam, kad SIMBA pilnvarots pārstāvis vai SIMBA darbinieks ir sniedzis instruktāžu. Jāaizpilda un jānosūta atpakaļ uzņēmumam SIMBA mašīnas reģistrācijas veidlapa.

Pirms mašīnas lietošanas jāpārliecinās, vai aizsardzības un drošības aprīkojums, kā apmaināms aizsardzības aprīkojums, ir savā vietā un pareizi darbojas.

Regulāri pārbaudiet, vai skrūves un bultskrūves turas stingri, nepieciešamības gadījumā pievelciet tās.

Nepareizas darbības gadījumā nekavējoties apturiet mašīnu un novērsiet traucēkļus.

Nodrošiniet visu kļūmju tūlītēju novēršanu.

1.3.1 Uzņēmums neuzņemas atbildību par izraisītiem bojājumiem

SIMBA izgatavojusi X-Press mašīnu ar lielu rūpību. Tomēr var rasties problēmas arī, lietojot mašīnu tai paredzētajā nolūkā. Tās ir:

- Nolietojušās detaļas
- Ārēju apstākļu izraisīts bojājums
- Nepareizs braukšanas ātrums
- Agregāta nepareiza iestatīšana (nepareizas palīgierīces, iestatīšanas noteikumu neievērošana).

Tādēļ ir ļoti svarīgi vienmēr pārbaudīt mašīnu pirms darba uzsākšanas un darbības laikā.

Kompensācijas pieprasījumi par bojājumiem, kas nav radušies mašīnai, netiek ņemti vērā. Tas attiecas uz bojājumiem, ko kaut kam citam izraisījusi nepareiza mašīnas darbināšana.

1.4 Ceļu satiksmes drošība

Braucot pa publiskiem ceļiem, maršrutiem un zonām jāievēro attiecīgi ceļu satiksmes noteikumi, kā arī īpašie noteikumi, kas attiecas uz šo mašīnu.

Ņemiet vērā atļauto ass slodzi, riepu nestspēju un braucamrīka kopējo svaru, lai saglabātu labas bremzēšanas un stūrēšanas spējas.

Pasažieriem atrasties mašīnā stingri aizliegts!

Maksimālais ātrums uz ceļa ir 25 km/h.

1.5 Negadījumu novēršana

Papildus lietošanas pamācībai nepieciešams ievērot arī negadījumu novēršanas noteikumus, kurus izdod lauksaimniecības nozares asociācijas.

1.5.1 Mašīnas piekabināšana

Pastāv savainošanās draudi, kad piekabina un atkabina mašīnu. Ievērojiet šādas lietas.

- Novērsiet mašīnas ripošanu.
- Īpaši uzmanieties, apgriežot traktoru!
- Pastāv draudi tikt saspiestam starp mašīnu un traktoru!
- Novietojiet mašīnu uz stingra, līdzena pamata.

1.5.2 Aprīkojuma mainīšana

- Nostipriniet mašīnu, lai novērstu tās noripošanu!
- Izmantojiet atbilstošus balstus, lai nostiprinātu virs jums esošas karkasa daļas!
- Uzmanību! Savainošanās draudi izvirzītu detaļu dēļ!

Nekāpiet uz rotējošām daļām, piemēram, ruļļa. Šīs daļas var sākt griezties, un tādējādi jūs varat paslīdēt un gūt smagus savainojumus!

1.5.3 Darbības laikā

Pirms darba ar mašīnu pārliecinieties, vai darba zona un laukums mašīnas apkārtnē ir brīvs (īpaši vai tur nav bērnu!).

Vienmēr nodrošiniet pienācīgu redzamību!

Nestāviet uz mašīnas tās darbības laikā!

Lai brauktu pa publiskiem ceļiem, operatoriem jābūt derīgai braukšanas atļaujai. Darba zonā operators atbild par citām personām.

Atbildīgajam darbiniekam nepieciešams:

- sagādāt operatoram lietošanas pamācības eksemplāru,
- pārliecināties, vai operators ir izlasījis un izpratis pamācības,
- pārliecināties, vai operators pārzina noteikumus saistībā ar mašīnas vadīšanu pa publiskiem ceļiem.

1.6 Apkope un uzturēšana

Nodrošiniet regulāru pārbaužu un apskašu veikšanu likumā un šajā lietošanas pamācībā noteiktajos laikposmos.

Veicot apkopi, vienmēr

- izslēdziet traktora dzinēju un izņemiet aizdedzes atslēgu,
- nogaidiet, līdz mašīnas detaļas pārstāj griezties,
- izlaidiet gaisu no hidrauliskās sistēmas.

Pirms apkopes darba veikšanas pārliecinieties, vai mašīna ir novietota uz stingra, līdzena pamata un nostiprināta, lai novērstu tās aizripošanu. Nelietojiet nekādus balstus, lai uzrāptos uz mašīnas, izņemot īpaši šim nolūkam paredzētus balstus.

Pirms mašīnas tīrīšanas ar ūdeni, tvaika strūklu (tīrīšanas aparāts ar augstu spiedienu) vai citiem tīrītājiem nosedziet visas atveres (piemēram, tās, kuras ved pie gultņiem), kurās, lai saglabātu drošu un pareizu darbību, nedrīkst iekļūt ūdens, tvaiks un citi tīrīšanas līdzekļi.

Pēc tam pārbaudiet visas hidrauliskās caurules, vai tām nav sūču, vaļīgu savienojumu, nobrāzumu vai bojājumu. Nekavējoties novērsiet visas nepilnības!

Ieeļļojiet visas ieeļļojamās vietas, lai tiktu izspiests palikušais ūdens.

Ja hidrauliskie cilindri tīrīti ar augsta spiediena aprīkojumu, pārliecinieties, vai visas hidrauliskās ķēdes darbojas un atrodas pilnībā zem spiediena abos virzienos. Tādējādi pēc tīrīšanas tiek nodrošināts vajadzīgais eļļas slānis uz cilindra stieņiem.

Veicot apkopi, nostipriniet visus vaļīgos skrūvju savienojumus.

1.7 Darbības zonas

Darbības zonas ietver sakabes stieni, hidrauliskos savienojumus un dziļuma regulēšanas aprīkojumu, kā arī visas darbības vietas, kam nepieciešama apkope.

Visas darbības zonas sīkāk nosauktas un aprakstītas turpmākajās sadaļās par apkopi un uzturēšanu.

Ievērojiet visus drošības noteikumus, kas norādīti drošībai paredzētajā sadaļā un nākamajās sadaļās.

1.8 Pilnvaroti operatori

Mašīnu drīkst darbināt tikai personas, kuras pilnvarojis un apmācījis operators. Operatoram jābūt vismaz 16 gadus vecam.

1.9 Aizsardzības aprīkojums

Darbam ar mašīnu un tās tehniskās apkopes veikšanai jums nepieciešams:

- Pieguļošs apģērbs
- Stipri aizsargcimdi (lai aizsargātu rokas no asām mašīnas sastāvdaļām)
- Aizsargbrilles (lai acīs nenonāktu putekļi).

2. Pārvadāšana un uzstādīšana

Šajā nodaļā aprakstīta mašīnas pārvadāšana un sākotnējā uzstādīšana.

2.1 Piegāde

Parasti mašīna tiek piegādāta pilnīgi samontēta.

- Mašīnu var nocelt ar celtņa vai cita piemērota celšanas aprīkojuma palīdzību.
- Mašīna jāpiekabina traktoram vai jāaizved iekrāvējā ar zemiem bortiem.

2.2 Pārvadāšana

X-Press mašīnu var pārvadāt pa publiskajiem ceļiem, piekabinot to traktoram, vai iekrāvējā ar zemiem bortiem.

- Pārvadājot mašīnu jāņem vērā atļautie pārvadāšanas izmēri un svars.
- Ja mašīnu pārvadā piekabē vai iekrāvējā ar zemām malām, tā jānostiprina ar siksnu vai citu līdzekļu palīdzību.
- Pirms mašīnas pārvadāšanas pa publiskiem ceļiem tā jānovieto pārvadāšanai atbilstošā stāvoklī saskaņā ar pārvadāšanas nosacījumiem.
- Maksimālais atļautais braukšanas ātrums ir 25 km/h.

2.3 Uzstādīšana

Uzstādīšanas un tehniskās apkopes darbu veikšanas laikā ir lielāki savainošanās draudi. Noteikti iepazīstieties ar mašīnu un izlasiet lietošanas pamācību.

Operatoru apmācību un mašīnas sākotnējo uzstādīšanu veic mūsu apkalpes speciālisti vai pilnvaroti izplatītāji.

Pirms tam mašīnu nekādā veidā nedrīkst lietot! Mašīnu drīkst darbināt tikai pēc mūsu apkalpes speciālistu vai pilnvarotu izplatītāju veiktas apmācības.

- Ja kāds modulis vai detaļa ir nomontēta pārvadāšanas nolūkos, to uzmontē mūsu apkalpes darbinieki/pilnvaroti izplatītāji pirms apmācību uzsākšanas.
- Pārbaudiet visus svarīgos skrūvju savienojumus!
- Ieeļļojiet visus savienotājuzgriežņus un sadures vietas!
- Pārbaudiet, vai hidrauliskie savienojumi un caurules nav bojātas.

2.4 Piekabināšana

2.4.1 Traktora piekabināšana X-Press mašīnai / sagatavošana pārvadāšanai

Piekabinot mašīnu, pārliecinieties, vai neviens neatrodas starp traktoru un mašīnu.

Traktora eļļas patēriņa noregulēšana Pirms darba sākšanas traktora eļļas plūsmas ātrumam jābūt iestatītam zemākajā režīmā. Vēlāk to var palielināt, lai pielāgotu vajadzīgo darbības jaudu. Tādējādi eļļa netiks pārmērīgi patērēta, līdz ar to samazināsies enerģijas patēriņš un karstums.

1. Pārliecinieties, vai no traktora hidraulikas ir izlaists gaiss un tā ir iestatīta noslēgtā vai aizvērtā (ne tukšgaitas) stāvoklī.
2. Pievienojiet hidrauliskās šļūtenes traktoram, pārliecinoties, vai abas spārna šļūtenes (dzeltenā krāsā) ir kopā (tikai 4 m saliekamajam modelim).
3. Pievienojiet traktoru mašīnai, ar hidraulikas palīdzību paceļot vai nolaižot traktora apakšējās šarnīrsviras.
4. Kad apakšējās šarnīrsviras ir izlīdzinātas, pieregulējiet apakšējās šarnīra asis un šķelttapas.
5. Noregulējiet augšējo savienojumu starp traktoru un mašīnu.
6. Paceliet mašīnu ar traktora šarnīrsviru palīdzību.

4 m saliekamajiem modeļiem, ja mašīna novietota nesaliktā stāvoklī, pārliecinieties, vai tā ir pilnīgi pacelta uz augšu, tad salieciet to ar spārnu cilindru palīdzību.

2.5 Braukšana pa ceļu

Braucot pa ceļu, mašīnai jābūt pārvadāšanas stāvoklī.

Braucot pa ceļu pilnībā paceliet mašīnu, lai tās sastāvdaļas nevilktos pa zemi.

3+4 m nesaliekamajiem modeļiem pārliecinieties, vai pārvadāšanas laikā no aizmugures ir redzamas traktora aizmugurējās gaismas.

2.6 Mašīnas novietošana

Lai nerastos bojājumi samirkšanas dēļ, mašīna, ja iespējams, jānovieto zem jumta vai pārsega.

Manevrējot ar mašīnu pievērsiet uzmanību apkārtnei. Pārliecinieties, vai manevrēšanas zonā neviena nav (it īpaši bērnu!).

Novietojiet mašīnu uz līdzena un stingra pamata. Nolaidiet mašīnu uz novietošanas pamatnes, pārliecinoties, vai tā stāv stabili (tikai 4m saliekamajiem modeļiem). 3+4m nesaliekamos modeļus nolaidiet uz diskiem.

- Noņemiet augšējo savienojumu un nolaidiet šarnīrsviras, lai varētu izņemt tapas.
- Izslēdziet traktoru.
- Atvienojiet no traktora hidrauliskās caurules un elektrības vadus (tikai 4m saliekamajiem modeļiem).

3. Uzstādītas X-Press mašīnas tehniskie dati

	2,5m	3m	4m	4 m F/W
Darba platums	2500 mm	3000 mm	4000 mm	4000 mm
Transporta platums	2480 mm	2985 mm	4040 mm	2950 mm
Transporta augstums	Nav	Nav	Nav	2650 mm
Garums	2530 mm	2530 mm	2530 mm	2640 mm
Svars	1525 kg	1750 kg	2440 kg	2920 kg
Disku skaits	18	22	30	32
Nepieciešamā traktora jauda (zirgspēki)*	60-80	80-100	110-140	110-140

*** Lai panāktu labu darbību, agregāta jauda jāpieskaņo traktora jaudai. Augstāk norādīti divi nominālās jaudas lielumi. Mazākais zirgspēku skaits attiecas uz kāpurķēžu traktoriem, lielākais zirgspēku skaits attiecas uz riteņtraktoriem.**

4. Regulēšana/darbība

4.1 Apraksts

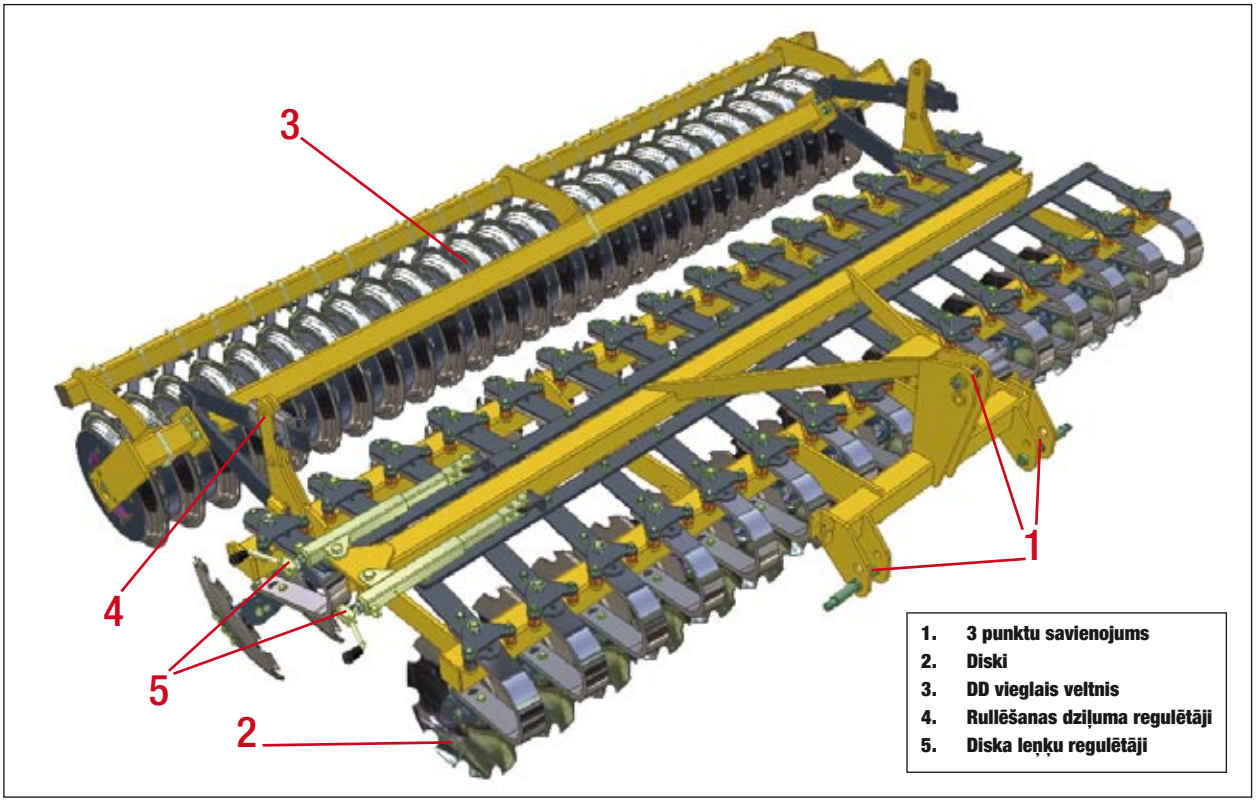

Zīm. 4.01: Simba uzstādīta X-Press mašīna - nesaliekamā

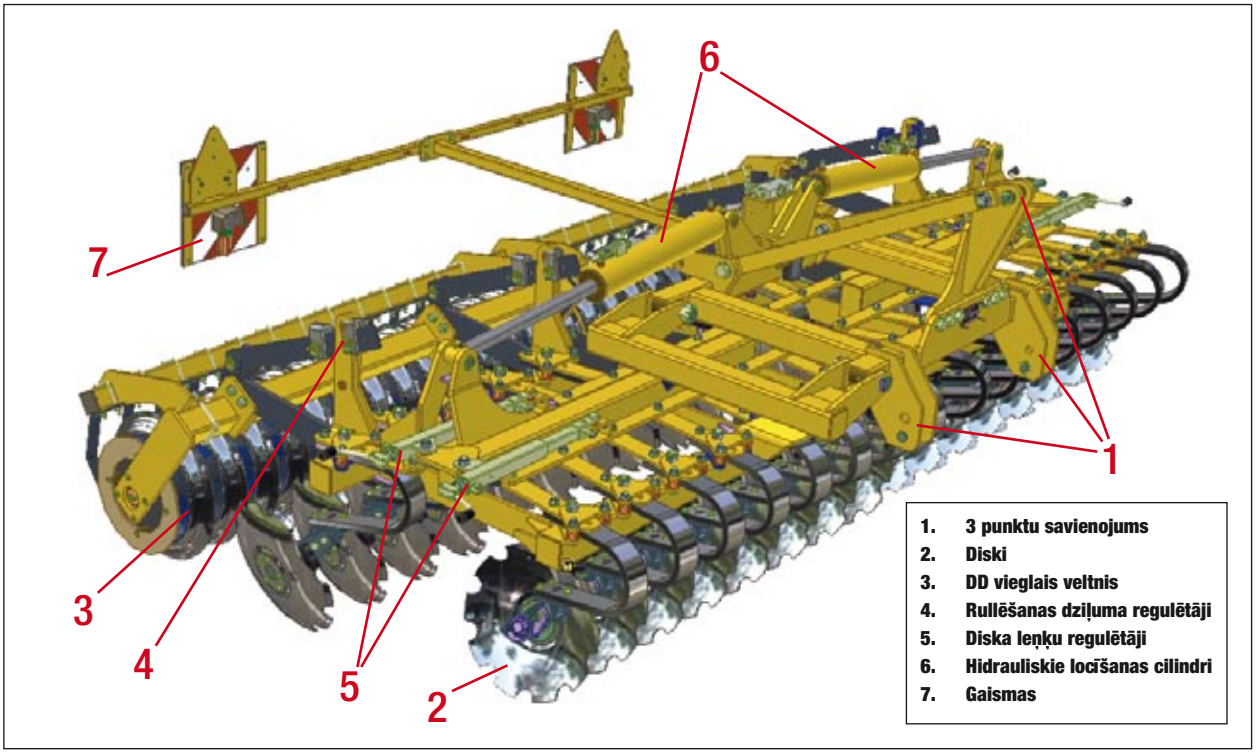

Zīm. 4.02: Simba uzstādīta X-Press mašīna - saliekamā

SIMBA X-Press ir daudzpusīgs agregāts, kas paredzēts lieliskai seklās augsnes apstrādāšanai kopā ar efektīvu nostiprināšanu.

To var lietot minimāli aramos laukos, lai iestrādātu rugājus, kā arī lai pielīdzinātu zemei arumus vieglākā augsnē. Tāpat kā visās "Simbas" mašīnās tajā ir izmantoti jaunākie tehniskie sasniegumi, kas apvienoti, lai radītu praktisku, labi izveidotu ierīci ar nepārspējamu uzticamību.

Nostiprināšana ir daudzu darbību pamatā. X-Press konstrukcija pārliecina par to, ka šī mašīna nepieviļ. Tas ir tāpēc, ka priekšējo disku iegrime tiek panākta, slīpi novietojot disku komplektu, nevis pārnesot svaru no aizmugurējā veltņa uz diskiem. Ierindotais aizmugurējais veltnis nodrošina vienmērīgu nostiprināšanu visā laukā.

X-Press mašīna var darboties vietās, kur uz virsmas ir daudz traucēkļu. Tas ir iespējams tāpēc, ka mašīnas iekšienē starp daļām ir ļoti liels attālums. Priekšējo un aizmugurējo disku komplekti ir 830 mm attālumā viens no otra un attālums starp aizmugurējo komplektu un DD veltni ir vēl 240 mm.

X-Press mašīna ir paredzēta darbam ar lielu ātrumu – 8-12 kph. Iebūvētais svars – aptuveni 600 kg metrā, nodrošina vajadzīgā dziļuma saglabāšanu un optimālu virzīšanās ātrumu.

DD vieglais veltnis nodrošina līdzenu nostiprināšanu visā mašīnas platumā, veidojot lielisku, stingru pamatu 150 mm DD attālumā.

4.2 Trīs punktu savienojums

Standarta 3. kategorijas savienojums X-Press mašīnas priekšā der arī 2. kategorijas traktoru savienojumiem, apgriežot augšējo un apakšējo šarnīra asi to attiecīgajās pozīcijās.

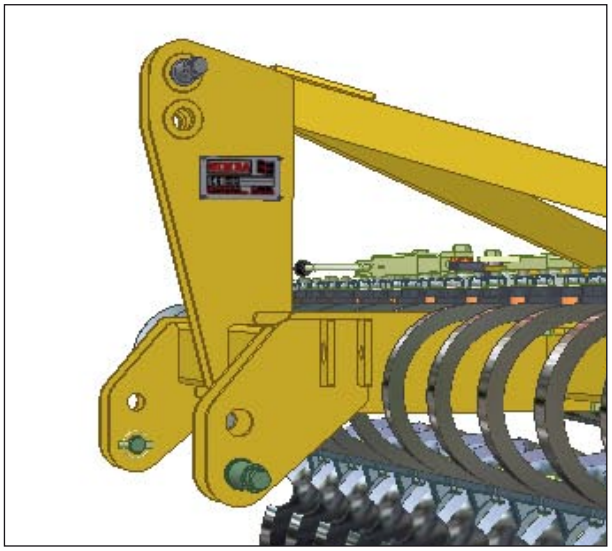

Zīm. 4.03: 3 punktu savienojums

4.3 Disku bloki

X-Press mašīnai ir divas disku rindas, kas smalcina un sajauc labības pārpalikumus. Disku atstarpes 250 mm attālumā nodrošina labu aruma dziļumu.

X-Press mašīnas disku lielums ir 500 mm diametrā un tie ir 6 mm biezi. Tie ir izgatavoti no hroma bora tērauda, kas apstrādāts karstumā, nodrošinot lielisku izturību pret nodilumu, kā arī uzlabotu darbmūžu. Katrs disks ir uzmontēts uz proaktīvas atsperotas plāksnes, kas savienota ar kāpurķēžu stieņu sistēmu. Komplekta leņķus var viegli un precīzi mainīt ar graduēta regulētāja palīdzību.

Disku leņķu pielāgošana (10°-25°) nodrošina iegrimi un rugāju sajaukšanos vienā gājienā. Darba dziļumu var mainīt no 3 punktu savienojuma uz aizmugurējā veltņa savienojumu.

Līdzenu, vienmērīgu beigu apstrādi iegūst, regulējot augsnes izmešanas līdzsvaru starp priekšējo un aizmugurējo disku.

Visas disku sviras ir ar bultskrūvēm; sastopoties ar šķēršļiem, tās atliecas atpakaļ. Atsperotās proaktīvās plāksnes nodrošina tālāku aizsardzību pret bojājumiem, kā arī kontūra līmeni, liecoties uz augšu un uz leju.

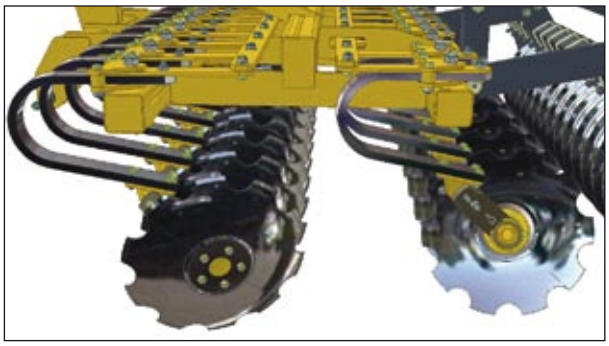

Zīm. 4.04: Diski

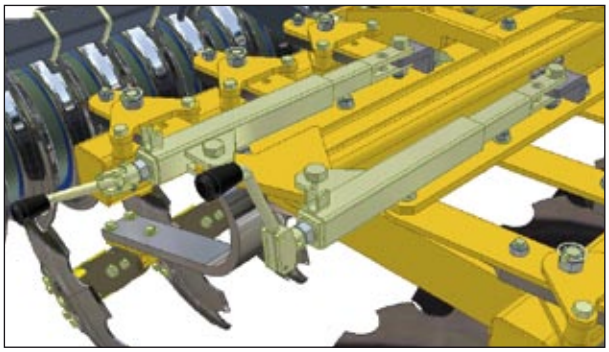

Zīm. 4.05: Diska leņķu regulēšanas spailes

4.4 DD vieglais veltnis

DD vieglais veltnis ir izgatavots no atsevišķiem dubultdisku (patentēts) gredzenu segmentiem.

DD vieglais veltnis ir paredzēts augsnes nostiprināšanai; tai pašā laikā tas griež un smalcina zemes pikas.

Ar to ir viegli strādāt pat smagā un mitrā augsnē, un nosprostošanās ir minimāla.

Aizmugurējais DD vieglais veltnis nodrošina mašīnas svara proporciju, lai veiktu nostiprināšanu. Tas arī regulē diska bloku dziļumu. Veltņa rievotā virsma ir aizsargāta pret atmosfēras iedarbību gan lietū, gan sausumā.

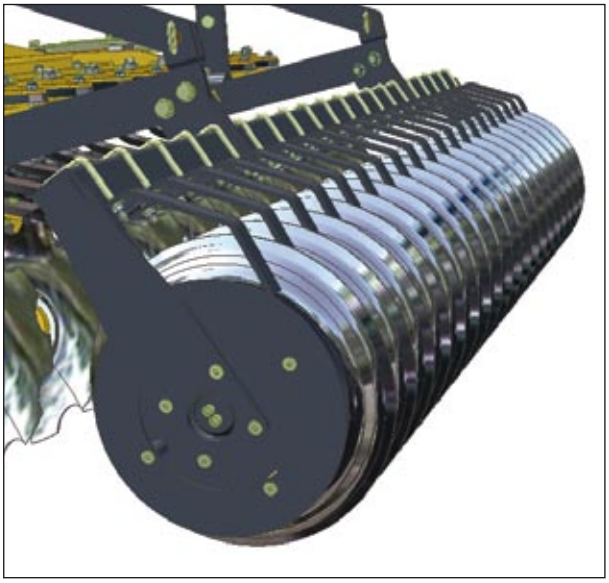

Zīm. 4.06: DD vieglais veltnis

4.5 Darba iestatījumi

Vislabāko darbību var sasniegt tad, kad DD vieglā veltņa gredzeniem ir nodilusi krāsotā apdare un ir palikusi gluda, spīdīga virsma. Kad DD vieglā veltņa gredzeni ir jauni vai sarūsējuši, augsne var pielipt pie virsmas un var rasties bloķējumi, bet tie mazināsies, kad gredzeni atkal būs mirdzoši.

X-Press mašīnas šasijas līmenim jābūt tādam, lai aizmugure atrastos mazliet zemāk. Ir iespējams lietot X-Press mašīnu tādos zemes apstākļos, kuri nav piemēroti vajadzīgā efekta sasniegšanai, un parasti šādos nepiemērotos apstākļos ir iespējams darbināt DD vieglo veltni, izvairoties no regulāriem bloķējumiem, ja veltņa sastāvdaļas ir cieši pievilktas, skrāpji ir pareizi noregulēti un gredzeni ir gludi. Ir ieteicams pārbaudīt X-Press mašīnas nostiprināšanas rezultātu, īpaši mitros laika apstākļos.

Samontētā X-Press mašīna pilnībā jāpaceļ no zemes visos pagriezienos lauka malās. Ja diska bloki vai veltnis sitas pret zemi, šīs sastāvdaļas var sabojāties.

Darbinot mašīnu, traktora apakšējās šarnīrsviras jādarbina tukšgaitā, lai mašīna varētu pielāgoties augsnes nelīdzenumiem.

Vispārējie X-Press mašīnas iestatīšanas noteikumi

- Jo vieglāka ir augsne, jo mazāks diska leņķis nepieciešams, un virzības ātrumu uz priekšu var palielināt.
- Jo mitrāka ir augsne, jo mazāks diska leņķis nepieciešams, un virzības ātrums uz priekšu jāsamazina.
- Strādājot smagākā zemē nepieciešams lielāks diska leņķis un lēnāks virzības ātrums uz priekšu.
- Jo vairāk traucēkļu, jo mazāks disku leņķis nepieciešams; virzības ātrums uz priekšu jāsamazina.
- Uzartā zemē samaziniet diska leņķi, lai varētu veikt griešanu un smalcināšanu.
- Smagos apstākļos palieliniet diska leņķi, lai palielinātu iegrimi.

Diska leņķa iestatīšana

4.6 Palaišanas iestatījumi

Šajā lappusē ir ieteicamie X-Press mašīnas palaišanas iestatījumi. Šos iestatījumus var izmantot par pamatu turpmākai regulēšanai, lai iegūtu optimālu sniegumu.

3 punktu savienojums / DD vieglais veltnis

Mašīna jāiestata palaides līmenī no priekšējā uz aizmugurējo un no kreisās puses uz labo.

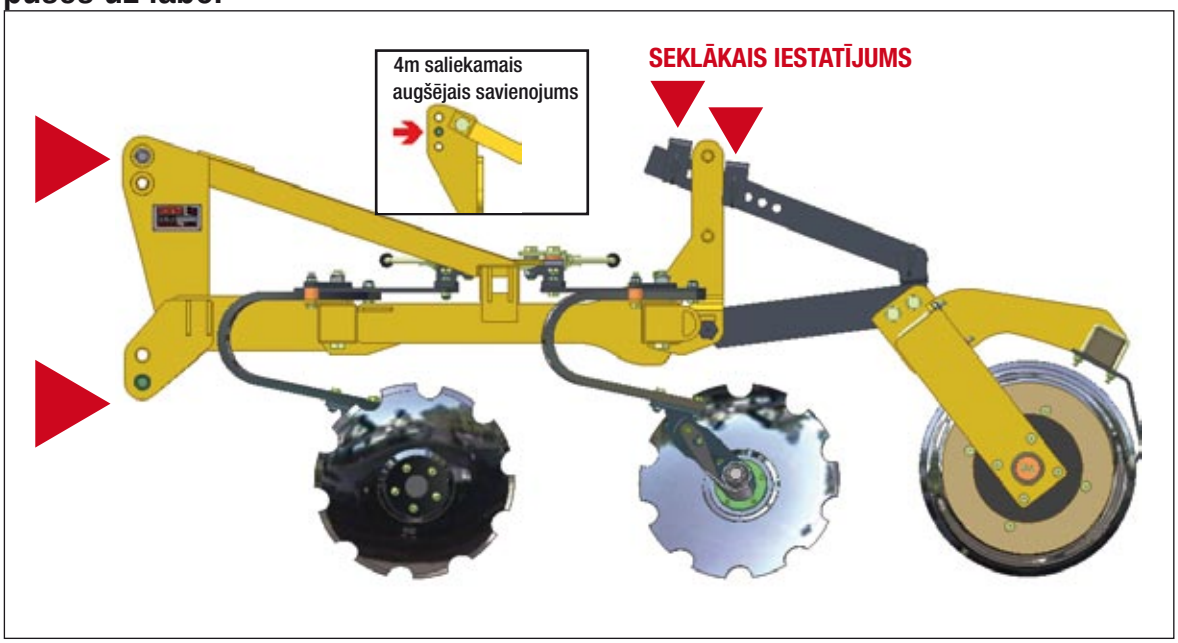

Diska leņķu regulēšanas spailes

Priekšējais komplekts

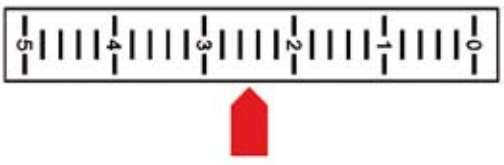

Aizmugurējais komplekts

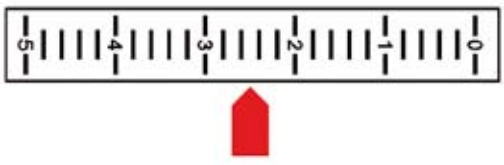

4.6.1 Iestatījumu mainīšana

Ja mainās darba apstākļi (piemēram, no sausa laika uz mitru), orientējoši jāizmanto šī tabula.

APSTĀKĻU MAIŅA	IESTATĪJUMA PĀRSKATĪŠANA
NO SMAGIEM/SAUSIEM UZ IRDENIEM/MITRIEM	SAMAZINA DISKA LEŅĶI
	SAMAZINA šASIJAS PACēlumu
NO RUGĀJIEM UZ LIELĀKU ATLIEKU DAUDZUMU	PALIELINA DISKA LEŅĶI
(lai palielinātu iestrādi)	SAMAZINA ĀTRUMU
	PALIELINA ŠASIJAS pacēlumu
NO SEKLA UZ DZIĻU	PĀRVIETO TAPAS VELTŅA SAVIENOJUMĀ
(ievērojiet 75-100 mm maksimālo darba dziļumu)	SAMAZINA ĀTRUMU
	PALIELINA DISKA LEŅĶI

4.7 Dziļuma regulēšana

Lai mainītu darba dziļumu, ieteicams pacelt mašīnu pilnīgi no zemes tā, lai aizmugurējais veltņa savienojums kļūtu vaļīgs. Mainiet dziļuma sprūdierīces un/vai tapas pozīciju, lai mainītu dziļumu. Dziļumu var noregulēt labāk, apgriežot dziļuma sprūdierīci par 180° un vēlreiz to pielāgojot.

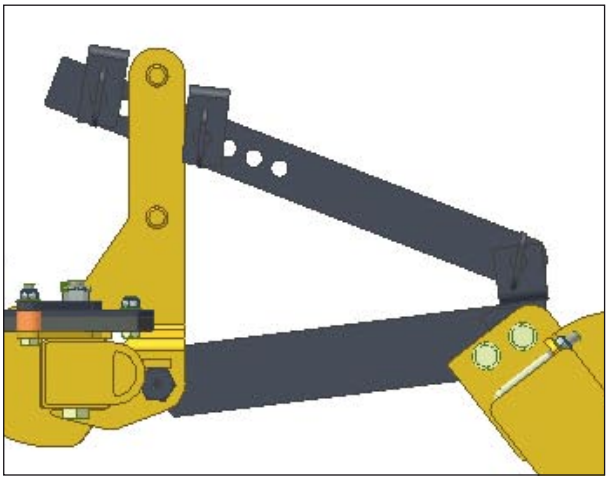

Zīm. 4.07: Veltņa savienojums

Kad dziļums ir mainīts, nolaidiet mašīnu un pārbaudiet tās darbību. Ja ir notikušas lielas dziļuma izmaiņas, var būt ietekmēti arī citi iestatījumi. Tas var būt šasijas pacēlums (no priekšējās uz aizmugurējo) un attiecīgā dziļuma diska leņķis.

Pirms šo iestatījumu mainīšanas mazliet jāpadarbina mašīna, piemēram, 20 metrus uz priekšu, lai pārbaudītu, vai iestatījumi ir piemēroti vajadzīgo apstrādes rezultātu iegūšanai. Šie iestatījumi jāmaina tūlīt, lai nebūtu veikts pārāk daudz darba.

4.8 Darbības norādījumi

Braukšanas ātrums

X-Press mašīna var pārvietoties ar ātrumu līdz 12 km/h.

Tas ir atkarīgs no apstākļiem uz lauka (augsnes tipa, atliekām virspusē u.c.).

Ja zeme ir smagāka vai nepieciešams stingrāks pamats, brauciet lēnāk.

Pagriešanās

Pirms pagriešanās strādājoša mašīna jāizceļ no zemes. Tā jānolaiž atpakaļ zemē, tiklīdz ir veikts pagrieziens.

Mašīnas novietošana

Lai nerastos bojājumi, mašīnai samirkstot, tā, ja iespējams, jānovieto zem jumta vai pārsega.

Manevrējot ar mašīnu pievērsiet uzmanību apkārtnei. Pārliecinieties, vai manevrēšanas zonā neviena nav (it īpaši bērnu!).

- Novietojiet mašīnu uz līdzena un stingra pamata.
- Nolaidiet mašīnu uz novietošanas pamatnes, pārliecinoties, vai tā stāv stabili (tikai 4m saliekamajiem modeļiem). Nesaliekamo mašīnu modeļus nolaidiet uz disku blokiem.
- Noņemiet augšējo savienojumu un nolaidiet šarnīrsviras, lai varētu izņemt tapas.
- Izslēdziet traktoru.
- Atvienojiet no traktora hidrauliskās caurules un elektrības vadus (tikai 4m saliekamajiem modeļiem).

4.9 Pārbaudes

Darba kvalitāte ir atkarīga no regulēšanas un pārbaudēm, kas veiktas pirms darba un darba laikā, kā arī no regulāras mašīnas apkopes un remonta.

Tādēļ pirms darba sākšanas ir jāveic nepieciešamā apkope un jāieeļļo mašīna, kad tas nepieciešams.

Pārbaudes pirms darba un tā laikā

- Vai mašīna ir pareizi piekabināta un savienošanas ierīce ir noslēgta?
- Vai hidrauliskās caurules ir pievienotas atbilstoši krāsu kodējumam?
- Vai mašīna atrodas līdzenā darba pozīcijā un darbības dziļums ir pareizi iestatīts?

Darba elementi

- Vai diski un citi apstrādes rīki ir labā darba gatavībā?
- Vai skrāpjus var darbināt tā, lai veltņi neiesprūstu?

5. Apkope un uzturēšana

Ievērojiet apkopes un uzturēšanas drošības noteikumus.

5.1 Apkope

Šī mašīna ir projektēta un izgatavota tā, lai tā darbotos maksimāli labi, efektīvi un būtu viegli lietojama ļoti dažādos darbības apstākļos.

Pirms piegādes mašīna ir pārbaudīta rūpnīcā, kā arī to pārbaudījis pilnvarotais pārstāvis, lai pārliecinātos, ka jūs saņemat mašīnu vislabākajā kārtībā.

Lai nodrošinātu darbību bez traucējumiem, ir svarīgi pēc noteikta laika veikt apkopes un labošanas darbu.

5.2 Tīrīšana

Lai mašīna vienmēr būtu labā darba gatavībā un varētu labi darboties, regulāri veiciet tīrīšanu un apkopi.

Netīriet veltņu/disku gultņus ar augsta spiediena vai tiešas ūdens strūklas palīdzību. Korpuss, pieskrūvētie savienojumi un lodīšu gultņi var laist cauri ūdeni.

5.3 Diska ieliktņu tehniskā apkope

Ieeļļojiet visus disku ieliktņus, līdz eļļa ir redzama uz blīvslēgiem, ievērojot 28. lappusē norādītos eļļošanas intervālus.

Regulāri pārbaudiet, vai disku ieliktņi ir pietiekami pievilkti.

Regulāri pārbaudiet, vai ieliktņu vāciņi, blīvslēgi, bīdes un viru bultskrūves, kā arī ieregulēšanas bultskrūves ir cieši pievilktas un darbojas; šīs pārbaudes jāveic divas reizes nedēļā vai ik pa 50 darba stundām (biežāko variantu).

5.3.1 Disku ieliktņu pievilkšana

1 Pēc sastāvdaļu nomaiņas/uzmontēšanas pārliecinieties, vai gultņu blīvslēgi atrodas pareizā stāvoklī.

2 Pārliecinieties, vai vārpsta ir tīra un vai uzgrieznis un ārējais gultnis var viegli pa to slīdēt.

3 Pievelciet vainaga uzgriezni ar rokas uzgriežņatslēgas palīdzību (dinamometriskā atslēga nav nepieciešama), griežot ieliktni pulksteņa rādītāju kustības virzienā, līdz gultnis viegli pavelkas (jūs jutīsit, ka ieliktnis nav viegli pagriežams). Būs neliela pretestība blīvslēga berzes dēļ.

4 Pagrieziet vainaga uzgriezni atpakaļ nākamajā aizslēga pozīcijā. Pat tad, ja uzgrieznis ir pievilkts precīzi nofiksētā pozīcijā, pagrieziet to atpakaļ.

5 Ievietojiet aiztures tapu un ieāķējiet lokveida atsperi vainaga uzgriežņa gropē.

6 Mēģiniet pakratīt ieliktņa/vārpstas ārējo malu: 0,1 / 0,2 mm brīvgājiens nesaīsinās gultņa darbības laiku, turklāt tas novērsīs pārkaršanu. Ja noregulēts pareizi, ieliktnim jāgriežas brīvi un vienīgajai berzei jābūt blīvslēga dēļ.

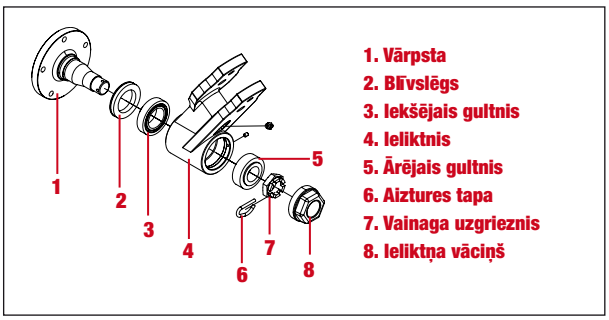

Zīm. 5.01: Diska gultņa ierīce

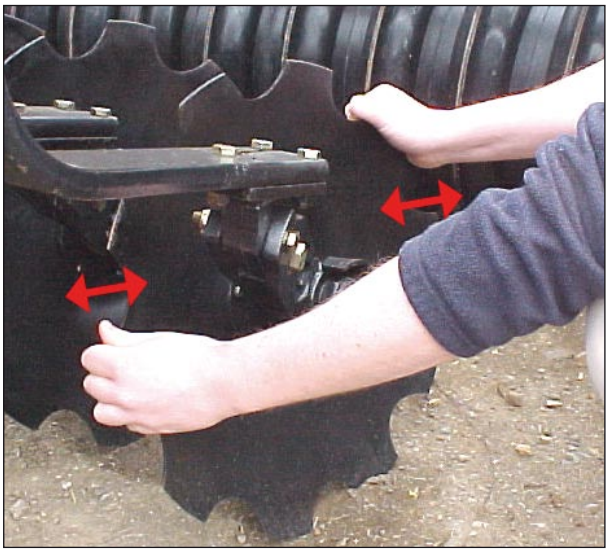

Zīm. 5.02: Diska gultņa regulēšanas pārbaude

5.3.2 Gultņu blīvslēgi

Mainot labirinta tipa gultņu blīvslēgus X-Press disku ieliktņos, blīvslēgs jānostiprina otrādi. Nošķeltajai malai jābūt gultņa apvalka ārējā pusē (skat. zīm. 5.03a). Šī nošķeltā mala novērš netīrumu iekļūšanu korpusā, kā arī ļauj ieplūst eļļai.

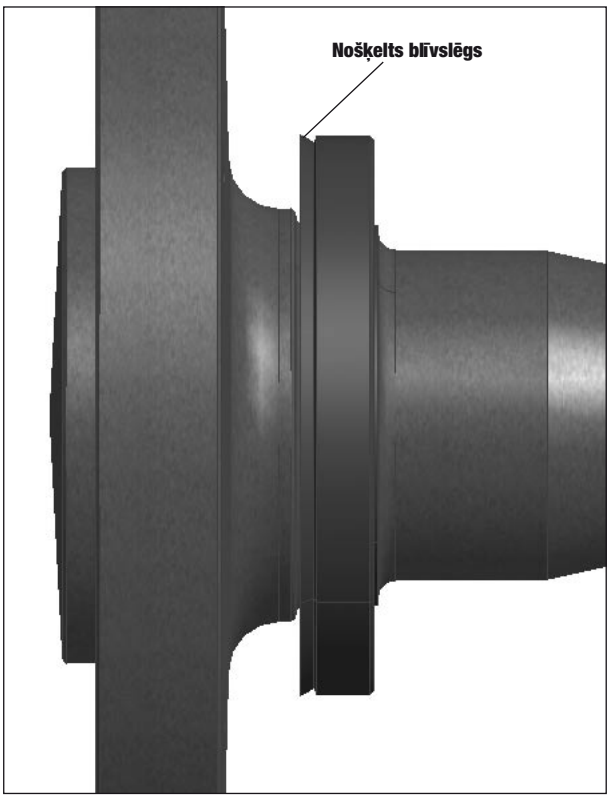

Zīm. 5.03a: Pareizs blīvslēga novietojums

5.3.3 Atkārtota montēšana

"Simba" iesaka uzmontēt blīvslēgu un iekšējo gultni uz vārpstas (kā zīm. 5.03b) pirms tās ievietošanas korpusā un bloka atkārtotas samontēšanas.

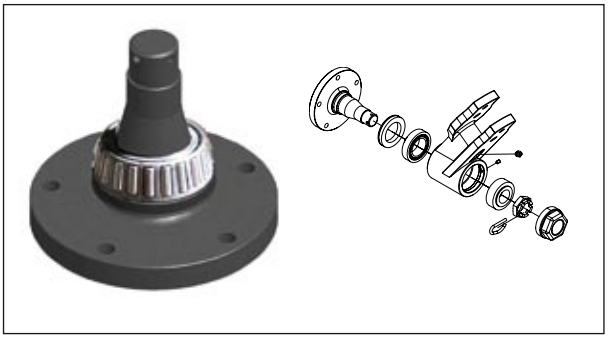

Zīm. 5.03b: Vārpsta, gultnis un blīvslēgs

5.4 DD vieglais veltnis

Šā veltņa asis nospriego galvenā ass caur gredzenu un gultņu centru. DD vieglais veltnis ir nospriegots ar gala atbalsta paplākšņu palīdzību ārējās malās un ar gumijas starpliku palīdzību starp gredzeniem.

DD vieglo veltņu demontēšanā nepieciešams īpašs aprīkojums. Ja nepieciešama šo asu demontēšana, sazinieties ar mūsu pārstāvi.

Šo veltņu uzturēšanas nolūkā ik gadu/sezonas beigās gultņi jāieeļļo un jāveic regulāras pārbaudes, pārliecinoties, vai sastāvdaļas ir cieši pievilktas un skrāpji ir novietoti pareizi.

Skrāpis ir paredzēts netīrumu notīrīšanai, lai tie neaizsprosto blakus esošos DD gredzenus. Ja nepieciešams regulēt skrāpjus, pārliecinieties, vai metāla skrāpis nenonāk saskarē ar gumijas starpliku pat slodzes gadījumā. Regulāri pārbaudiet, vai gumijas starplikas nav nodilušas un noregulējiet skrāpjus tā, lai tie nesaskartos ar starplikām.

5.5 Sagatavošana glabāšanai

Ja mašīna jāuzglabā ilgāku laiku, ievērojiet šādas lietas.

- Ja iespējams, novietojiet mašīnu zem pārsega.
- Sargājiet veltni un diskus no rūsēšanas. Ja agregātu nepieciešams apsmidzināt ar eļļu, lietojiet bioloģiski degradējamas eļļas, piemēram, rapšu eļļu.

Pirms eļļas smidzināšanas nosedziet visas gumijas detaļas. Tām nedrīkst piekļūt eļļa.

Noslaukiet eļļas atlikumus ar piemērota tīrītāja palīdzību.

5.6 Palīdzība operatoram

Ja rodas kāda problēma, sazinieties ar mūsu pārstāvi. Pārstāvji centīsies atrisināt visas radušās problēmas un nodrošināt jums palīdzību.

Lai mūsu pārstāvis varētu jums palīdzēt pēc iespējas ātrāk, viņam būtu nepieciešams uzzināt jūsu datus. Norādiet:

- Klienta numuru
- Uzvārdu un adresi
- Mašīnas modeli
- Mašīnas sērijas numuru
- Iegādes datumu un darba stundu skaitu
- Problēmas veidu

5.7 Tehniskās apkopes intervāli

Atšķirībā no ikdienas apkopes, tehniskās apkopes intervāli ir balstīti uz darba stundu skaitu un laiku.

Pierakstiet nostrādātās stundas, lai noteiktie tehniskās apkopes intervāli tiktu ievēroti pēc iespējas precīzāk.

Nelietojiet mašīnu, kurai nepieciešama tehniskā apkope. Pārliecinieties, vai visas regulāro pārbaužu laikā atrastās nepilnības tiek nekavējoties novērstas.

Strādājot ar mašīnu, neskarieties pie asām un izvirzītām daļām (disku asmeņiem u.c.).

Veicot remontu zem mašīnas, novietojiet to uz atbilstošiem balstiem! Nedrīkst veikt remontu zem neatbalstītas mašīnas!

Samontētas X-Press mašīnas tehniskās apkopes pārskats

Pēc pirmās darba veikšanas	Norādījumi	Intervāls	Piezīme
Pārbaudiet visus skrūvju, bultskrūvju un spraudņu savienojumus	Pārbaudiet, vai tie ir stingri savā vietā. Ja nepieciešams, pievelciet/nostipriniet	-	-
Mašīnas ieeļļošana	Skatīt ieeļļošanas pārskatu	-	28. lappusē
Darbības laikā			
Mašīnas ieeļļošana	Skatīt ieeļļošanas pārskatu	-	28. lappusē
Disku leņķa regulētājs, darba dziļums	Pārbaudiet iestatījumu un pārliecinieties, vai tie ir stingri nostiprināti	ik dienas	21.-23. lappusē
Hidrauliskā sistēma un tās sastāvdaļas (ja ir)	Pārbaudiet blīvslēgus, ieplaisāšanas/nodiluma pazīmes, darbību un stāvokli	ik dienas	-
Diska ieliktņu bloki/elastīgas plāksnes	Pārbaudiet stāvokli, stiprinājumus un darbību	ik dienas	18. lappusē
Veltņa gultņi	Pārbaudiet stāvokli, stiprinājumus un darbību	ik dienas	24.-25. lappusē
DD vieglā veltņa gredzenu segmenti	Pārbaudiet stāvokli un pārliecinieties, vai tie ir stingri nostiprināti	ik dienas	19.-20. lappusē
Drošības ierīces (pārvadāšanas siksna – (ja ir))	Pārbaudiet stāvokli un darbību	ik dienas	-
Sezonas beigās			
Mašīnas ieeļļošana	Skatīt ieeļļošanas pārskatu	-	28. lappusē
Augšējie savienojumi/bultskrūves	Ieeļļojiet visas atsegtās vītnes	-	-
Visa mašīna kopumā	Veiciet tīrīšanu un tehnisko apkopi	-	-
Nosmidziniet DD vieglo veltni ar eļļu	Ja iespējams, lietojiet bioloģiskas vielas, nosedziet gumijas detaļas	-	-
Pēc 4 gadiem			
Hidrauliskās caurules (ja ir)	Nomainiet	MRL Anh I	EN 1533

5.9 Ieeļļojamo vietu pārskats

X-Press mašīnas ieeļļojamās vietas	Intervāls	Diagrammas nr.
DD vieglā veltņa gultņi (tikai viens sūknis!)	200 stundas	5.04
DD vieglā veltņa viras	50 stundas	5.05
Disku ieliktņu gultņi	100 stundas.*	5.06
Disku leņķa regulētāji	50 stundas	5.07
Spārna cilindra viras (tikai 4m saliekamajiem modeļiem)	50 stundas	5.08
Spārna eņģes (tikai 4m saliekamajiem modeļiem)	50 stundas	5.09

*** Sīkāku informāciju skatīt 30. lappusē sadaļā 5.12**

Zīm. 5.04: DD vieglā veltņa ieeļļošanas vietas

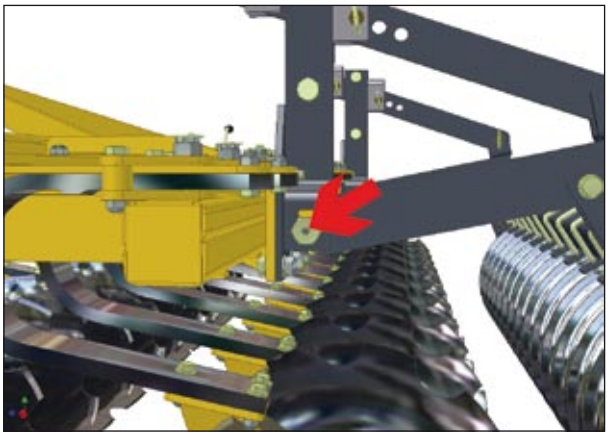

Zīm. 5.05: Veltņa viru ieeļļošanas vietas

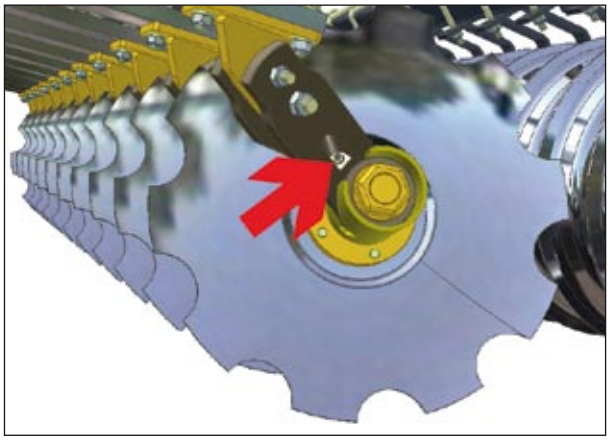

Zīm. 5.06: Diska ieliktņu ieeļļošanas vietas

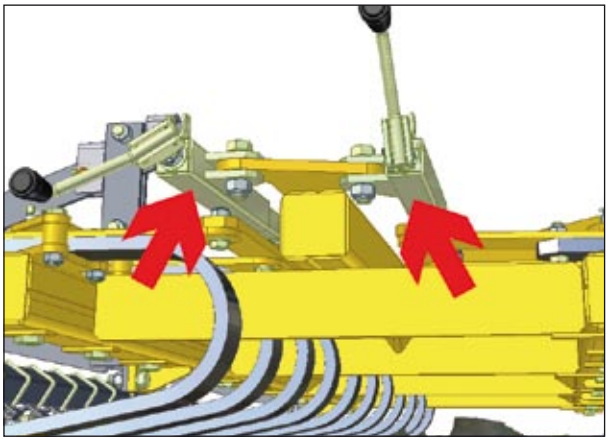

Zīm. 5.07: Disku leņķu regulētājs Spaiļu ieeļļošanas vietas

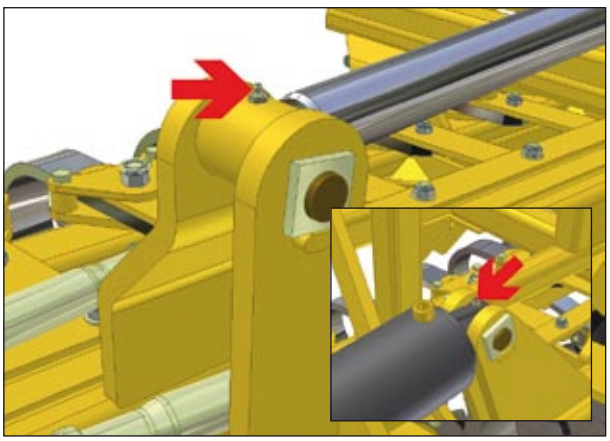

Zīm. 5.08: Spārna cilindra viras

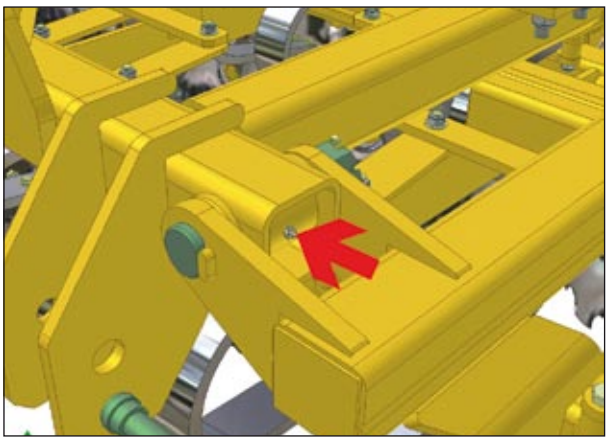

Zīm. 5.09: Spārna eņģes

5.10 Mašīnas ieeļļošana

Pirms mašīnas ieeļļošanas rūpīgi izlasiet sadaļu ar nosaukumu “Smērvielu lietošana”.

Lai mašīna darbotos, tā regulāri jāieeļļo. Regulāra ieeļļošana pagarina arī mašīnas darbmūžu.

Ieteicamie ieeļļošanas intervāli ir norādīti sadaļās “Pārbaude” un “Tehniskās apkopes intervāli”.

Pēc mašīnas mazgāšanas ar augsta ūdens spiediena palīdzību vai tīrīšanas ar tvaiku tā noteikti jāieeļļo ar eļļošanas iekārtas palīdzību. Nodrošiniet regulāru kardānsavienojumu un rievoto vārpstu ieeļļošanu.

5.11 Smērvielas

Lūdzu, izlasiet šos norādījumus, kā arī citu atbilstošu informāciju. Norādījumi jāizlasa visiem darbiniekiem, kuri strādā ar smērvielām.

Higiēna

Smērvielas neizraisa draudus veselībai, ja tās lieto tām paredzētajā nolūkā.

Ja notikusi ilgstoša saskare ar ādu, smērvielas – īpaši eļļas ar mazu viskozitāti – var likvidēt dabisko tauku kārtiņu, kas ir uz ādas un tā rezultātā āda var kļūt sausa vai iekaist.

Rīkojoties ar izlietotu eļļu, jābūt ļoti uzmanīgam, jo tā var saturēt citas kairinošas vielas.

Arī tvaiki, kas izgaro no tīrīšanas vielām un eļļām ir potenciāli bīstami veselībai.

Tādēļ nevajag nēsāt līdzi eļļainas drānas. Pēc iespējas drīzāk nomainiet netīro darba apģērbu.

Darbojoties ar minerāleļļām, esiet īpaši uzmanīgs un ievērojiet visus higiēnas noteikumus. Sīkāku informāciju par šiem nosacījumiem var atrast veselības iestādēs.

Glabāšana un apiešanās

- Glabājiet smērvielas bērniem nepieejamā vietā.
- Nekādā gadījumā neglabājiet smērvielas atvērtās kārbās vai traukos bez etiķetēm.

Svaiga eļļa

- Strādājot ar svaigu eļļu, nav nepieciešama nekāda īpaša piesardzība, izņemot vienkārši uzmanīgu apiešanos un higiēnas noteikumu ievērošanu.

Izlietota eļļa

- Izlietotā eļļā var būt indīgas vielas, kas var izraisīt ādas vēzi, alerģiju un citas slimības.

Uzmanību!

Eļļa ir toksiska viela. Ja netīšām norijat eļļu, necentieties to izvemt. Nekavējoties sazinieties ar ārstu.

Lai izvairītos no saskares ar ādu, iesmērējiet rokas ar aizsargkrēmu vai uzvelciet cimdus. Rūpīgi nomazgājiet eļļas paliekas ar ziepēm un siltu ūdeni.

- Rūpīgi nomazgājiet ādu ar ziepēm un siltu ūdeni.
- Lai notīrītu netīrumus no rokām, lietojiet īpašas tīrīšanas vielas.
- Nekādā gadījumā nemazgājiet eļļas paliekas ar benzīnu, dīzeļdegvielu vai petroleju.
- Izvairieties no saskares ar eļļainām drēbēm.
- Neglabājiet kabatās eļļainas lupatas.
- Izmazgājiet netīrās drēbes pirms to atkārtotas uzvilkšanas.
- Atbilstošā veidā atbrīvojieties no eļļainiem apaviem.

Līdzekļi eļļas kaitīgās iedarbības novēršanai

Acis

Ja eļļa ir nonākusi acīs, 15 minūtes skalojiet tās ar ūdeni. Ja acs joprojām tiek kairināta, nekavējoties sazinieties ar ārstu.

Ja eļļa ir norīta

Ja eļļa ir norīta, nedrīkst izraisīt vemšanu. Nekavējoties sazinieties ar ārstu.

Eļļas izraisīts ādas kairinājums

Ja notikusi ilgstoša eļļas saskare ar ādu, nomazgājiet to ar ziepēm un ūdeni.

Izlijusi eļļa

Lai savāktu izlijušu eļļu, lietojiet smiltis vai piemērotu granulētu absorbētāju. Utilizējiet eļļaino absorbētāju pienācīgā veidā.

Eļļas izraisīts ugunsgrēks

Lai dzēstu eļļas izraisītu ugunsgrēku, nelietojiet ūdeni. Eļļa peldēs virs ūdens, izraisot uguns izplatīšanos.

Degoša eļļas smērviela jānodzēš ar oglekļa dioksīda pulveri vai putām. Dzēšot šāda veida ugunsgrēkus, noteikti uzvelciet respiratoru.

Izlietotas eļļas utilizēšana

Eļļas atkritumi un izlietota eļļa jāutilizē saskaņā ar spēkā esošajiem likumiem.

Izlietotā eļļa jāsavāc un no tās jāatbrīvojas saskaņā ar vietējiem noteikumiem. Nelejiet izlietoto eļļu nenoslēgtā kanalizācijā, caurulēs vai zemē.

5.12 Smērvielas un hidrauliskās sistēmas eļļa

Hidrauliskā sistēma (4 m saliekamie modeļi)

Traktora hidrauliskās sistēmas šķidrums sajaucas ar mašīnas hidrauliskās sistēmas šķidrumu.

Piegādātajā mašīnas hidrauliskajā sistēmā ir Total AZOLLA ZS 32 eļļa.

Smērvielas

“Simba” stingri iesaka lietot X-Press mašīnas disku ieliktņiem litija komplekso EP2 smērvielu. Šī smērviela ir litija kompleksās ziepes, kas izkliedētas minerāleļļā un Starptautiskā vēža pētniecības aģentūra (IARC) to atzinusi par vielu, kas nav kancerogēna. Smērvielu kasetnes var iegādāties uzņēmumā “Simba” (P12710). Lietojot šo smērvielu kombinācijā ar labirinta tipa blīvslēgu, var pagarināt disku ieliktņu eļļošanas intervālu līdz 100 stundām. Ja lietojat standarta lauksaimniecības smērvielu, disku ieliktņi jāieeļļo ik pēc 50 stundām.

Litija kompleksa EP2 smērvielas priekšrocības

- Lieliska mehāniskā stabilitāte
- Lieliskas slodzes izturības īpašības
- Plaša temperatūras amplitūda
- Lieliska izturība pret rūsēšanu
- Lieliska pretestība ūdenim
- Var lietot kopā ar citām smērvielām

Visas pārējās mašīnas ieeļļošanas vietas var eļļot ar daudzpakāpju eļļošanas smērvielu, kā norādīts DIN 51825 KP/2K - 40.

6. Kļūmes un to novēršana

Samontētas Xpress mašīnas traucējumu meklēšana			
Kļūme	**Iespējamais cēlonis**	**Novēršana**
Mašīna darbojoties "ilēkā"	Diska leņķis ir pārāk liels	Samaziniet diska leņķi
	Pārāk liels ātrums	Samaziniet ātrumu (<12 km/h)
Mašīna raujas uz kreiso pusi	Pārāk liels priekšējā komplekta leņķis vai dziļums	Samaziniet priekšējā komplekta leņķi vai dziļumu
	Pārāk mazs aizmugurējā komplekta leņķis vai pārāk sekls dziļums	Palieliniet aizmugurējā komplekta leņķi vai dziļumu
Mašīna raujas uz labo pusi	Pārāk mazs priekšējā komplekta leņķis vai pārāk sekls dziļums	Palieliniet priekšējā komplekta leņķi vai dziļumu
	Pārāk liels aizmugurējā komplekta leņķis vai pārāk liels dziļums	Samaziniet aizmugurējā komplekta leņķi vai dziļumu
DD vieglais veltnis regulāri aizsprūst	Mašīnas lietošanas apstākļi var nebūt ideāli	Nogaidiet labvēlīgākus apstākļus
	Nepareizi noregulēti skrāpji	Noregulējiet skrāpi tā, lai tas tīrītu netīrumus starp DD gredzeniem (skatīt 5.4. sadaļu 25. lappusē)
Neapmierinoša nostiprināšana	Nepietiekams svars uz aizmugurējā veltņa	Mazliet palieliniet šasijas soli ar traktora augšējā savienojuma palīdzību
	Nepietiekami dziļi apstrādāta augsne	Palieliniet darba dziļumu
	Pārāk liels ātrums	Samaziniet ātrumu (<12 km/h)

Vieta piezīmēm

7. Samontētas X-Press mašīnas daļas

Saturs

Galvenās ierīces 34

Samontēta 2,5 m liela X-Press mašīna (nesaliekamā)..... 34
Samontēta 3 m liela X-Press mašīna (nesaliekamā)..... 36
Samontēta 4 m liela X-Press mašīna (nesaliekamā)..... 38
Samontēta 4 m liela X-Press mašīna (saliekamā) 40

Rāmji 42

Samontētas 2,5 m lielas X-Press mašīnas (nesaliekamās) pamata rāmis 42
Samontētas 3 m lielas X-Press mašīnas (nesaliekamās) pamata rāmis 44
Samontētas 4 m lielas X-Press mašīnas (nesaliekamās) pamata rāmis 46
Samontētas 4 m lielas X-Press mašīnas (saliekamās) pamata rāmis..... 48
Samontētas 4 m lielas X-Press mašīnas (saliekamās) kreisās puses spārns 50
Samontētas 4 m lielas X-Press mašīnas (saliekamās) labās puses spārns..... 52

Diski..... 54

Disku bloks, kreisā puse..... 54
Disku bloks, labā puse 56
Disku bloka ierīce..... 58

DD vieglais veltnis 60

Veltņa savienojuma ierīce 60
DD vieglā veltņa bloks 2,5 m lielai mašīnai (nesaliekamā)..... 62
DD vieglā veltņa bloks 3 m lielai mašīnai (nesaliekamā)..... 64
DD vieglā veltņa bloks 4 m lielai mašīnai (nesaliekamā)..... 66
DD vieglā veltņa bloks 4 m lielai mašīnai (saliekamā) 68
DD vieglā veltņa bloks 4 m lielai mašīnai (saliekamā) 70
DD vieglā veltņa bloks 4 m lielai mašīnai (saliekamā) 72

Skrāpja sliede 74

Skrāpja sliedes ierīce – 3 m lielai X-Press mašīnai..... 74
Skrāpja sliedes ierīce – 4 m lielai X-Press mašīnai..... 76
Skrāpja sliedes ierīce – 4 m lielai X-Press mašīnai F/W kreisajā pusē 78
Skrāpja sliedes ierīce – 4 m lielai X-Press mašīnai F/W labajā pusē..... 80

Gaismas kūlis 82

Gaismas kūļa ierīce – Lielbritānijas versija..... 82
Gaismas kūļa ierīce – Eiropas versija 84

Hidraulika..... 86

Hidrauliskās sistēmas sastāvdaļas..... 86
Hidrauliskās šļūtenes izkārtojums 88

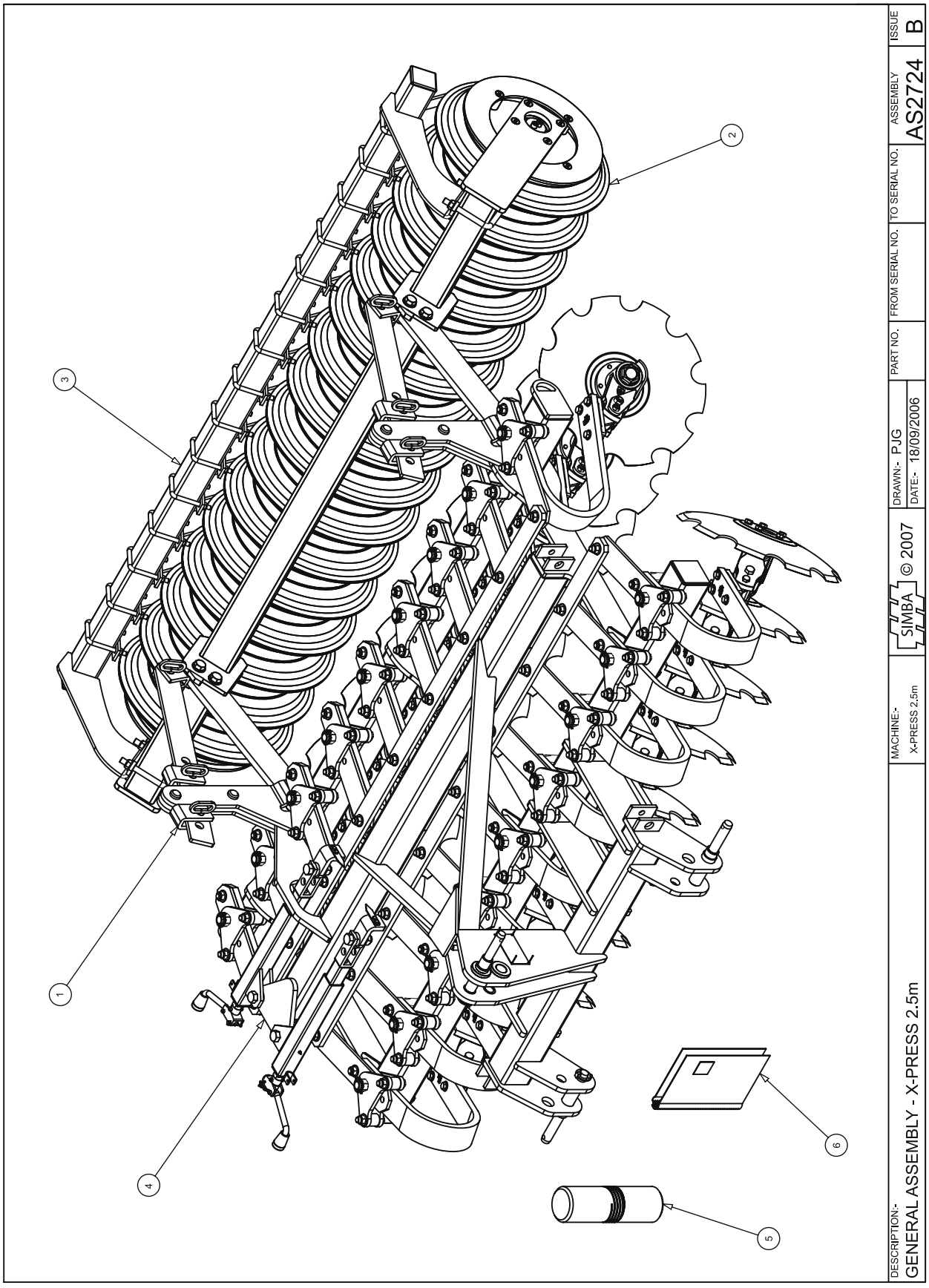
1
2
3
4
5
6
DESCRIPTION:-
GENERAL ASSEMBLY - X-PRESS 2.5m
MACHINE:-
X-PRESS 2.5m
SIMBA
© 2007
DRAWN:- PJG
DATE:- 18/09/2006
PART NO.
FROM SERIAL NO.
TO SERIAL NO.
ASSEMBLY
AS2724
ISSUE
B

AS2724		GENERAL ASSEMBLY - X-PRESS 2.5m		
ITEM	**PART No.**	**DESCRIPTION**	**QTY**	**COMMENTS**
1	AS2705	ROLL LINKAGE	2	
2	AS2725	DDLIGHT ROLL ASSEMBLY	1	
3	AS2726	SCRAPER RAIL ASSEMBLY	1	
4	AS2727	MAIN FRAME ASSEMBLY	1	
5	P13013	MANUAL CASE Ø100	1	
6	P15443	MANUAL - MTD X-PRESS (ENGLISH)	1	
	P16585	MANUAL - MTD X-PRESS (ESTONIAN)	-	
	P16586	MANUAL - MTD X-PRESS (LATVIAN)	-	
	P16587	MANUAL - MTD X-PRESS (LITHUANIAN)	-	
	P16588	MANUAL - MTD X-PRESS (RUSSIAN)	-	
7				
8				
9				
10				
11				
12				
13				
14				
15				
16				
17				
18				
19				
20				
21				
22				
23				
24				
25				
26				
27				
28				
29				
30				
31				
32				
33				
34				
35				
36				
37				
38				
39				
40				
41				
42				
43				
44				
45				
46				

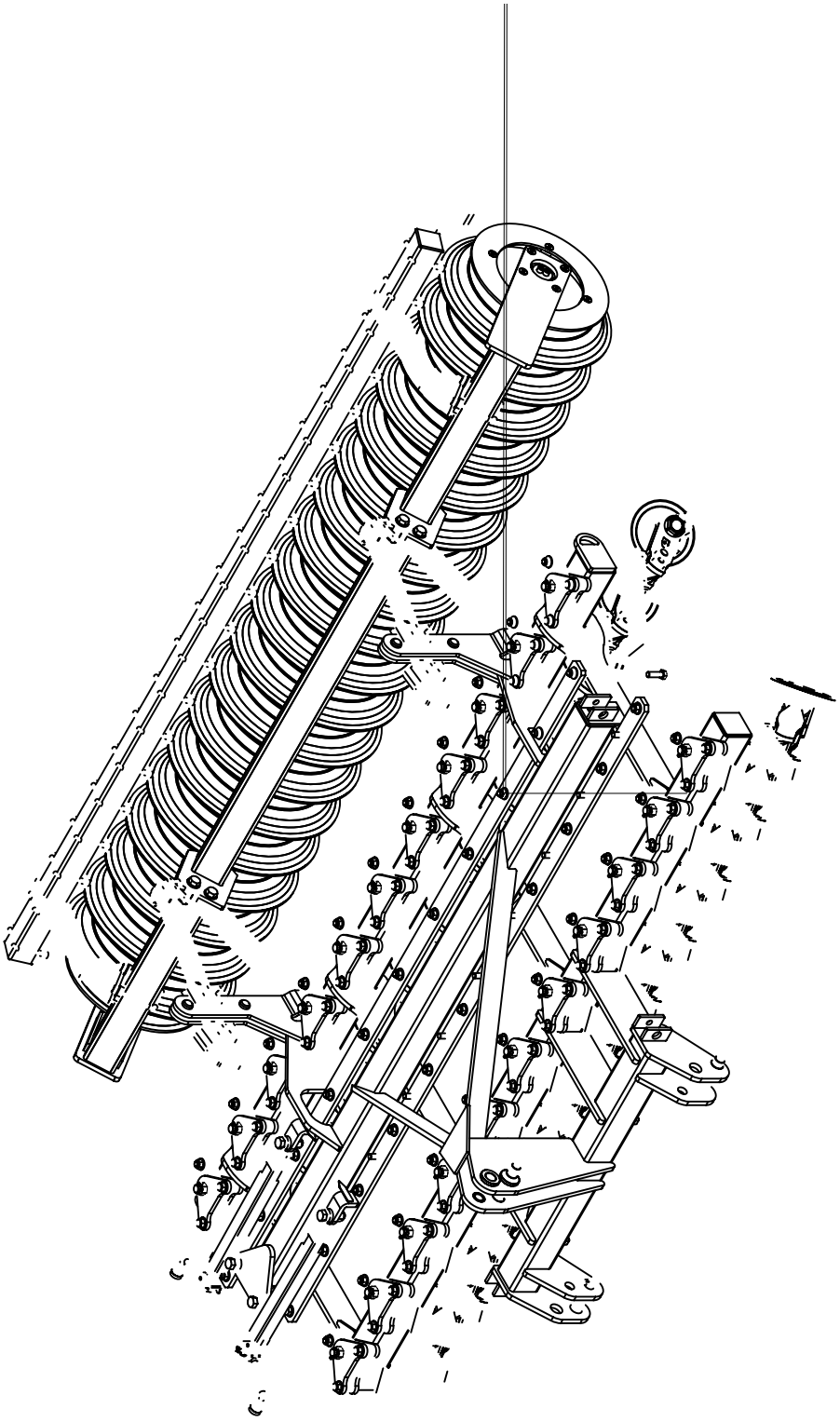

AS2700		GENERAL ASSEMBLY - X-PRESS 3.0m		
ITEM	**PART No.**	**DESCRIPTION**	**QTY**	**COMMENTS**
1	AS2703	DDLIGHT ROLL UNIT 3.0m	1	
2	AS2705	ROLL LINKAGE	2	
3	AS2706	SCRAPER RAIL ASSEMBLY	1	
4	AS2711	CHASSIS ASSEMBLY	1	
5	P13013	MANUAL CASE Ø100	1	
6	P15443	MANUAL - MTD X-PRESS (ENGLISH)	1	
	P16585	MANUAL - MTD X-PRESS (ESTONIAN)	-	
	P16586	MANUAL - MTD X-PRESS (LATVIAN)	-	
	P16587	MANUAL - MTD X-PRESS (LITHUANIAN)	-	
	P16588	MANUAL - MTD X-PRESS (RUSSIAN)	-	
7				
8				
9				
10				
11				
12				
13				
14				
15				
16				
17				
18				
19				
20				
21				
22				
23				
24				
25				
26				
27				
28				
29				
30				
31				
32				
33				
34				
35				
36				
37				
38				
39				
40				
41				
42				
43				
44				
45				
46				

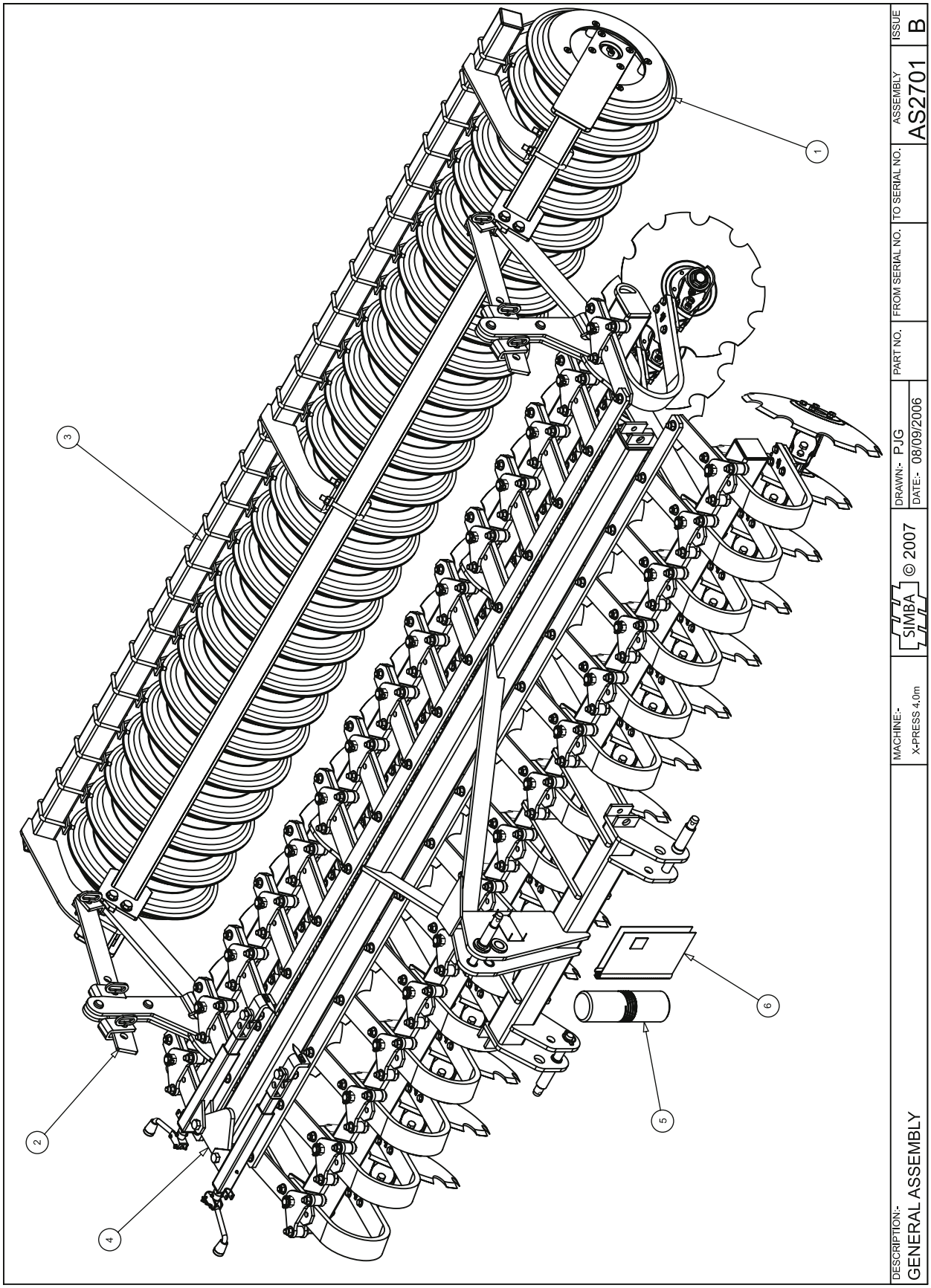
1
2
3
4
5
6
DESCRIPTION:-
GENERAL ASSEMBLY
MACHINE:-
X-PRESS 4.0m
SIMBA
© 2007
DRAWN:- PJG
DATE:- 08/09/2006
PART NO.
FROM SERIAL NO.
TO SERIAL NO.
ASSEMBLY
AS2701
ISSUE
B

AS2701		GENERAL ASSEMBLY - X-PRESS 4.0m		
ITEM	**PART No.**	**DESCRIPTION**	**QTY**	**COMMENTS**
1	AS2704	DDLIGHT ROLL UNIT 4.0m	1	
2	AS2705	ROLL LINKAGE	2	
3	AS2707	SCRAPER RAIL ASSEMBLY	1	
4	AS2712	CHASSIS ASSEMBLY	1	
5	P13013	MANUAL CASE Ø100	1	
6	P15443	MANUAL - MTD X-PRESS (ENGLISH)	1	
	P16585	MANUAL - MTD X-PRESS (ESTONIAN)	-	
	P16586	MANUAL - MTD X-PRESS (LATVIAN)	-	
	P16587	MANUAL - MTD X-PRESS (LITHUANIAN)	-	
	P16588	MANUAL - MTD X-PRESS (RUSSIAN)	-	
7				
8				
9				
10				
11				
12				
13				
14				
15				
16				
17				
18				
19				
20				
21				
22				
23				
24				
25				
26				
27				
28				
29				
30				
31				
32				
33				
34				
35				
36				
37				
38				
39				
40				
41				
42				
43				
44				
45				
46				

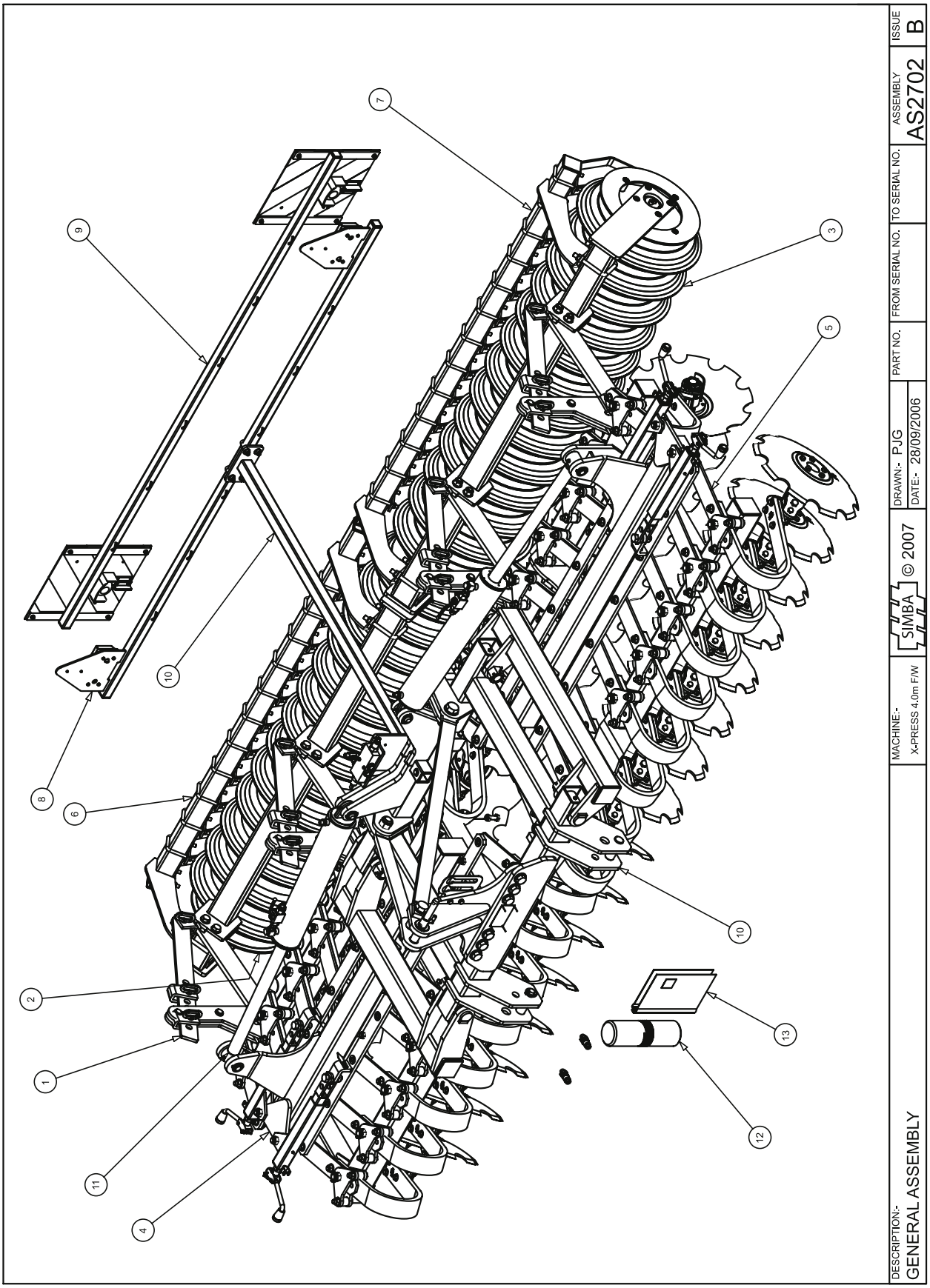
DESCRIPTION:-
GENERAL ASSEMBLY
MACHINE:-
X-PRESS 4.0m F/W
SIMBA
© 2007
DRAWN:- PJG
DATE:- 28/09/2006
PART NO.
FROM SERIAL NO.
TO SERIAL NO.
ASSEMBLY
AS2702
ISSUE
B
1
2
3
4
5
6
7
8
9
10
10
11
12
13

AS2702		GENERAL ASSEMBLY - X-PRESS 4.0m F/W		
ITEM	**PART No.**	**DESCRIPTION**	**QTY**	**COMMENTS**
1	AS2705	ROLL LINKAGE	4	
2	AS2713	DDLIGHT ROLL UNIT ASSEMBLY RH	1	
3	AS2714	DDLIGHT ROLL UNIT ASSEMBLY LH	1	
4	AS2715	WNG ASSEMBLY RH	1	
5	AS2716	WING ASSEMBLY LH	1	
6	AS2717	SCRAPER RAIL ASSEMBLY RH	1	
7	AS2718	SCRAPER RAIL ASSEMBLY LH	1	
8	AS2719	LIGHT BEAM ASSEMBLY - UK SPEC	1	
9	AS2720	LIGHT BEAM ASSEMBLY - EUROPEAN SEPC	1	
10	AS2721	CHASSIS ASSEMBLY	1	
11	AS2737	HYDRAULLIC COMPONENTS	1	
12	P13013	MANUAL CASE Ø100	1	
13	P15443	MANUAL - MTD X-PRESS (ENGLISH)	1	
	P16585	MANUAL - MTD X-PRESS (ESTONIAN)	-	
	P16586	MANUAL - MTD X-PRESS (LATVIAN)	-	
	P16587	MANUAL - MTD X-PRESS (LITHUANIAN)	-	
	P16588	MANUAL - MTD X-PRESS (RUSSIAN)	-	
14				
15				
16				
17				
18				
19				
20				
21				
22				
23				
24				
25				
26				
27				
28				
29				
30				
31				
32				
33				
34				
35				
36				
37				
38				
39				
40				
41				
42				
43				
44				
45				
46				

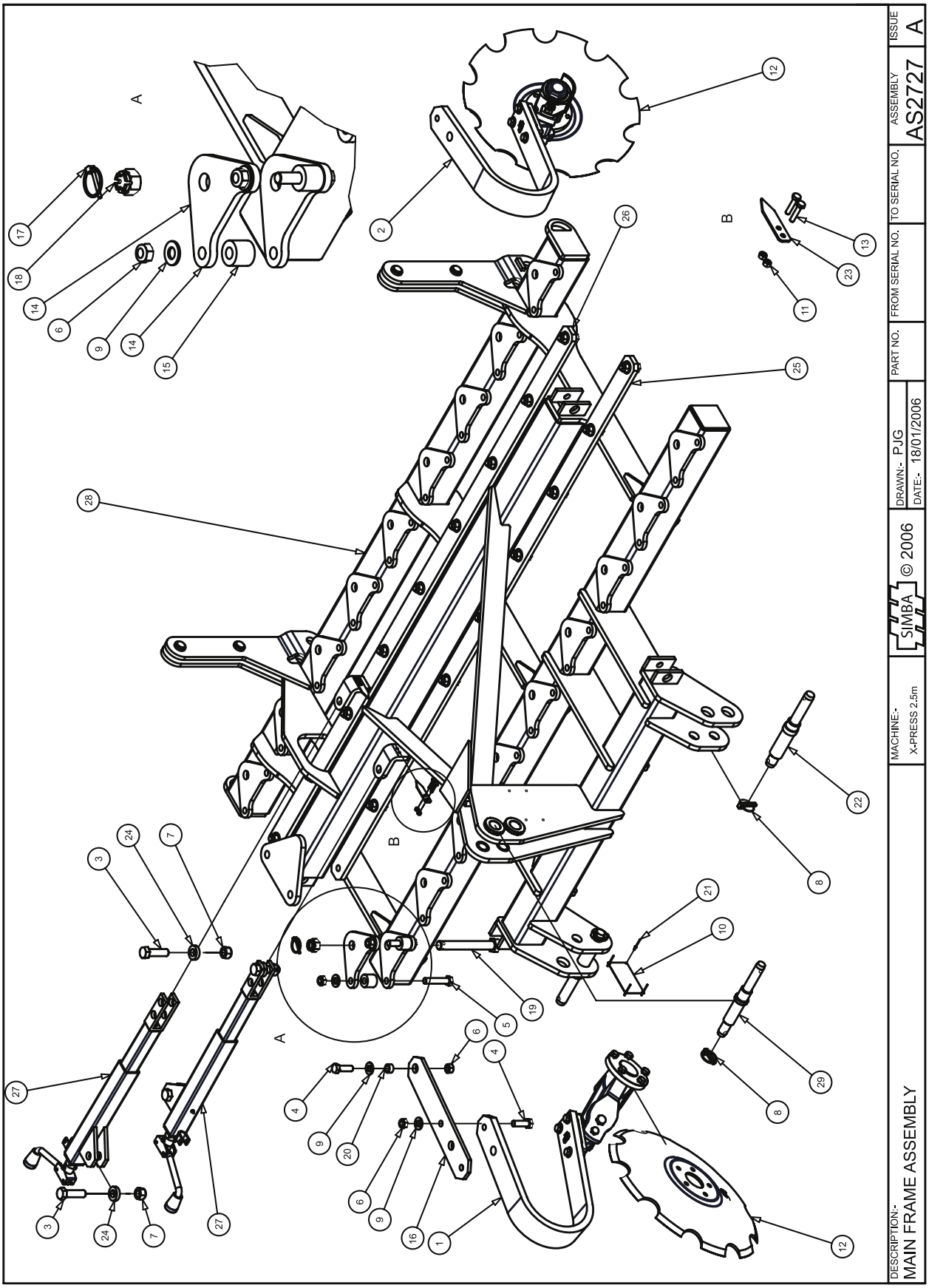
DESCRIPTION:-
MAIN FRAME ASSEMBLY
MACHINE:-
X-PRESS 2.5m
SIMBA © 2006
DRAWN:- PJG
DATE:- 18/01/2006
PART NO.
FROM SERIAL NO.
TO SERIAL NO.
ASSEMBLY
AS2727
ISSUE
A

AS2727		CHASSIS ASSEMBLY - X-PRESS 2.5m		
ITEM	**PART No.**	**DESCRIPTION**	**QTY**	**COMMENTS**
1	AS2708	PROACTIVE UNIT - RH	9	
2	AS2709	PROACTIVE UNIT LH	9	
3	P00874	BOLT M20x70 GR. 8.8	4	
4	P01704	BOLT M16x50 GR8.8	36	
5	P01901	BOLT M16x80 GR. 8.8	36	
6	P02008	NUT LOCK M16	72	
7	P02009	NUT LOCK M20	4	
8	P02484	LYNCH PIN CAT 2	3	
9	P02602	WASHER FLAT M16	72	
10	P05122	SERIAL PLATE	1	
11	P07981	NUT LOCK M6	4	
12	P11462	DISC BLADE Ø515x6	18	
13	P12349	BOLT M6x30	4	
14	P12620	TOP PLATE	18	
15	P12621	SPACER Ø36xØ16.5x31mm	36	
16	P12622	TRACK ARM	18	
17	P12783	LYNCH PIN CAT 0	18	
18	P12810	NUT CASTLE M24	18	
19	P12815	BOLT M24x185 STRUCTURAL GR 8.8	18	
20	P12886	Ø24xØ16x13mm SPACER BUSH	18	
21	P13092	RIVET Ø3x10x Ø6 HEAD	4	
22	P13112	LOWER LINK PIN	2	
23	P14050	POINTER	2	
24	P14055	SPACER BUSH - 10mm	4	
25	P14273	TRACK ROD - FRONT	1	
26	P14274	TRACKROD REAR	1	
27	P14481	GANG ANGLING JACK	2	
28	P14979	CHASSIS - X-PRESS 2.5m	1	
29	P14982	UPPER LINK PIN	1	
30				
31				
32				
33				
34				
35				
36				
37				
38				
39				
40				
41				
42				
43				
44				
45				
46				
47				
48				
49				
50				

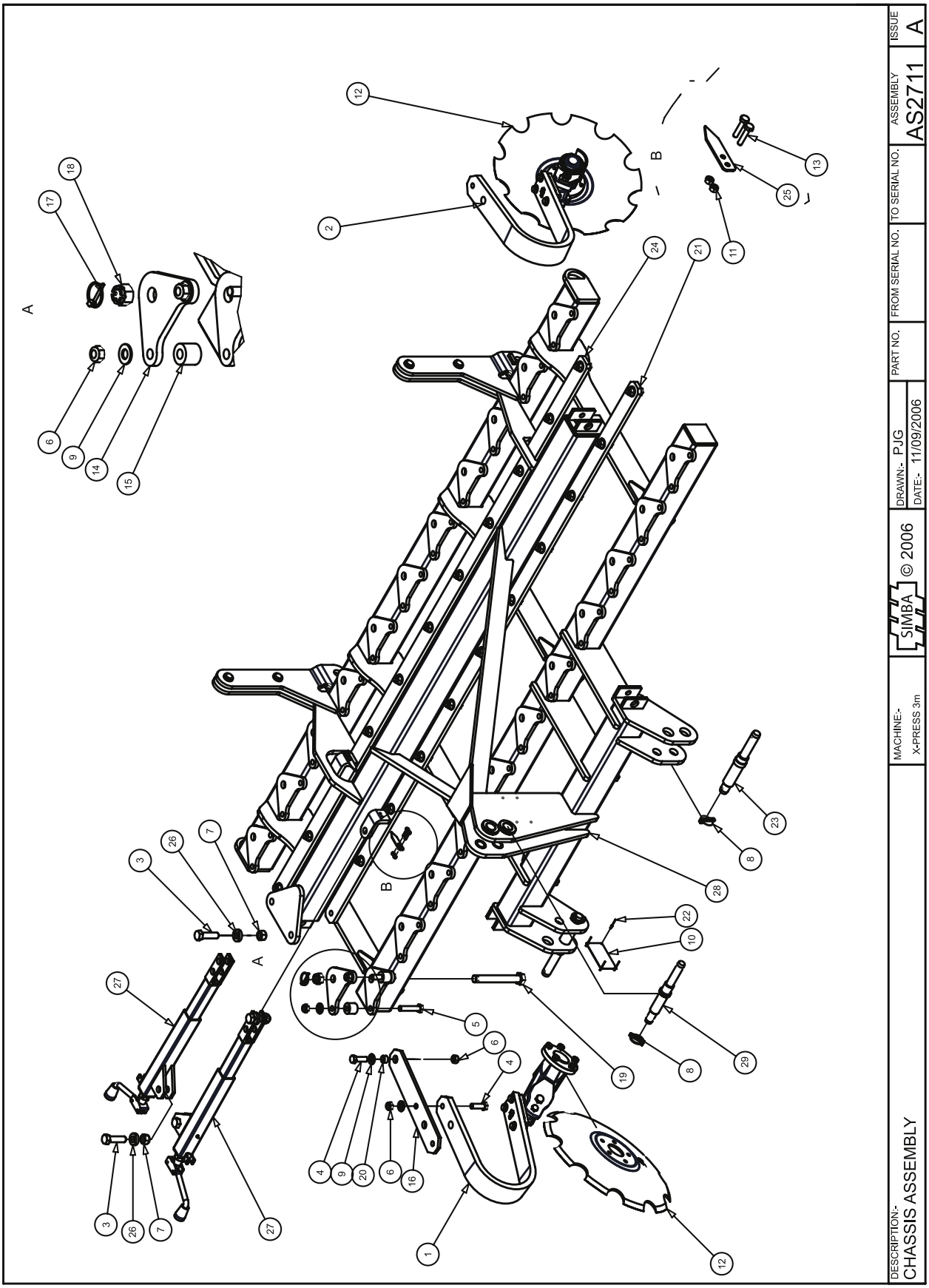
DESCRIPTION:-
CHASSIS ASSEMBLY
MACHINE:-
X-PRESS 3m
SIMBA
© 2006
DRAWN:- PJG
DATE:- 11/09/2006
PART NO.
FROM SERIAL NO.
TO SERIAL NO.
ASSEMBLY
AS2711
ISSUE
A

AS2711		CHASSIS ASSEMBLY - X-PRESS 3.0m		
ITEM	**PART No.**	**DESCRIPTION**	**QTY**	**COMMENTS**
1	AS2708	PROACTIVE UNIT - RH	11	
2	AS2709	PROACTIVE UNIT LH	11	
3	P00874	BOLT M20x70 GR. 8.8	4	
4	P01704	BOLT M16x50 GR8.8	44	
5	P01901	BOLT M16x80 GR. 8.8	44	
6	P02008	NUT LOCK M16	88	
7	P02009	NUT LOCK M20	4	
8	P02484	LYNCH PIN CAT 2	3	
9	P02602	WASHER FLAT M16	88	
10	P05122	SERIAL PLATE	1	
11	P07981	NUT LOCK M6	4	
12	P11462	DISC BLADE Ø515x6	22	
13	P12349	BOLT M6x30	4	
14	P12620	TOP PLATE	22	
15	P12621	SPACER Ø36xØ16.5x31mm	44	
16	P12622	TRACK ARM	22	
17	P12783	LYNCH PIN CAT 0	22	
18	P12810	NUT CASTLE M24	22	
19	P12815	BOLT M24x185 STRUCTURAL GR 8.8	22	
20	P12886	Ø24xØ16x13mm SPACER BUSH	22	
21	P12897	TRACK ROD RH FRONT 5.5m X-PRESS SL	1	
22	P13092	RIVET Ø3x10x Ø6 HEAD	4	
23	P13112	LOWER LINK PIN	2	
24	P14015	TRACKROD REAR	1	
25	P14050	POINTER	2	
26	P14055	SPACER BUSH - 10mm	4	
27	P14481	GANG ANGLING JACK	2	
28	P14980	CHASSIS - X-PRESS 3m	1	
29	P14982	UPPER LINK PIN	1	
30				
31				
32				
33				
34				
35				
36				
37				
38				
39				
40				
41				
42				
43				
44				
45				
46				
47				
48				
49				
50				

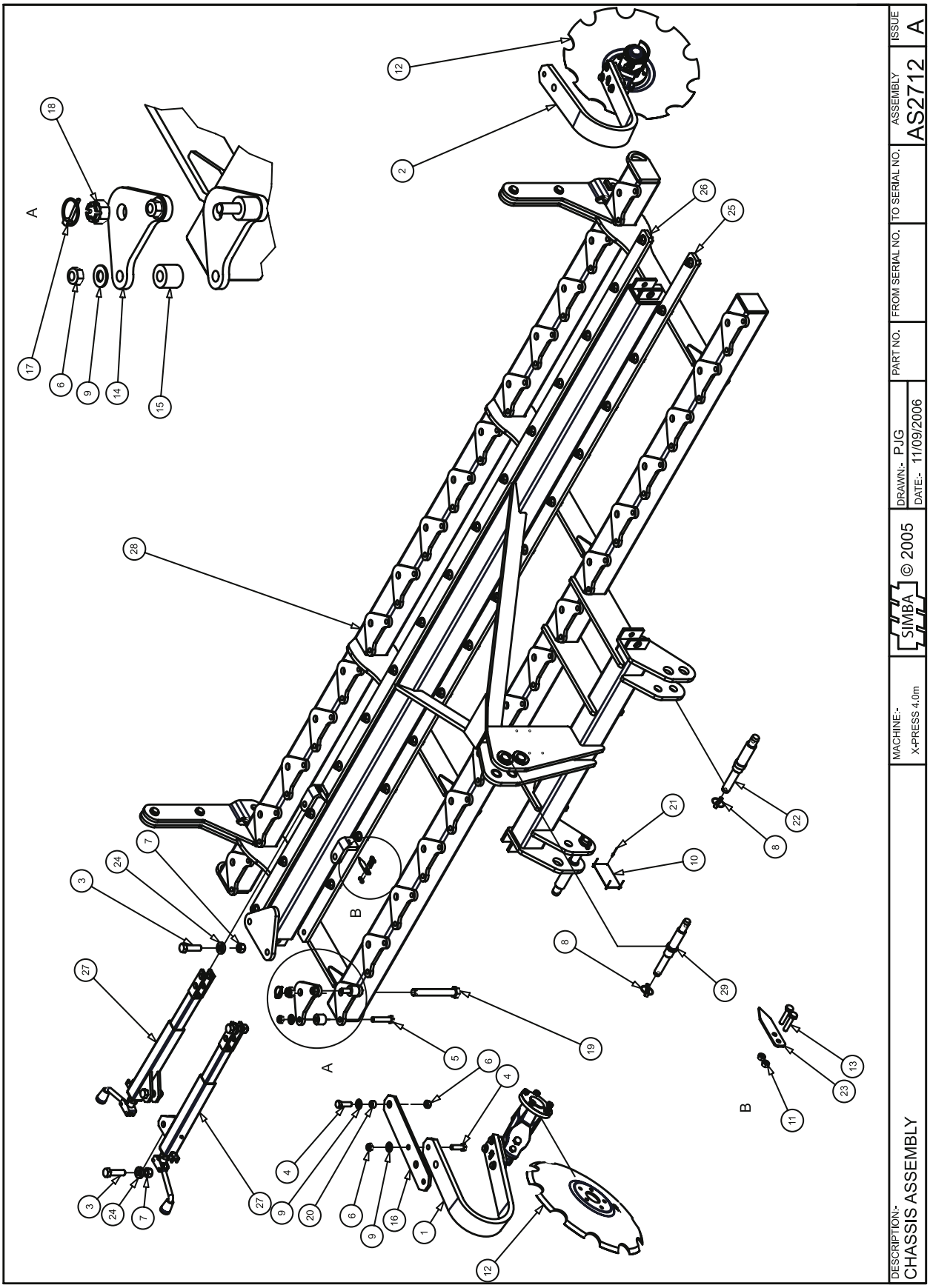
DESCRIPTION:-
CHASSIS ASSEMBLY
MACHINE:-
X-PRESS 4.0m
SIMBA © 2005
DRAWN:- PJG
DATE:- 11/09/2006
PART NO.
FROM SERIAL NO.
TO SERIAL NO.
ASSEMBLY
AS2712
ISSUE
A

AS2712		CHASSIS ASSEMBLY - X-PRESS 4.0m		
ITEM	**PART No.**	**DESCRIPTION**	**QTY**	**COMMENTS**
1	AS2708	PROACTIVE UNIT - RH	15	
2	AS2709	PROACTIVE UNIT LH	15	
3	P00874	BOLT M20x70 GR. 8.8	4	
4	P01704	BOLT M16x50 GR8.8	60	
5	P01901	BOLT M16x80 GR. 8.8	60	
6	P02008	NUT LOCK M16	120	
7	P02009	NUT LOCK M20	4	
8	P02484	LYNCH PIN CAT 2	3	
9	P02602	WASHER FLAT M16	120	
10	P05122	SERIAL PLATE	1	
11	P07981	NUT LOCK M6	4	
12	P11462	DISC BLADE Ø515x6	30	
13	P12349	BOLT M6x30	4	
14	P12620	TOP PLATE	30	
15	P12621	SPACER Ø36xØ16.5x31mm	60	
16	P12622	TRACK ARM	30	
17	P12783	LYNCH PIN CAT 0	30	
18	P12810	NUT CASTLE M24	30	
19	P12815	BOLT M24x185 STRUCTURAL GR 8.8	30	
20	P12886	Ø24xØ16x13mm SPACER BUSH	30	
21	P13092	RIVET Ø3x10x Ø6 HEAD	4	
22	P13112	LOWER LINK PIN	2	
23	P14050	POINTER	2	
24	P14055	SPACER BUSH - 10mm	4	
25	P14087	TRACKROD - 15 HOLES 395mm	1	
26	P14088	TRACKROD - 15 HOLES 550mm	1	
27	P14481	GANG ANGLING JACK	2	
28	P14981	CHASSIS - X-PRESS 4m	1	
29	P14982	UPPER LINK PIN	1	
30				
31				
32				
33				
34				
35				
36				
37				
38				
39				
40				
41				
42				
43				
44				
45				
46				
47				
48				
49				
50				

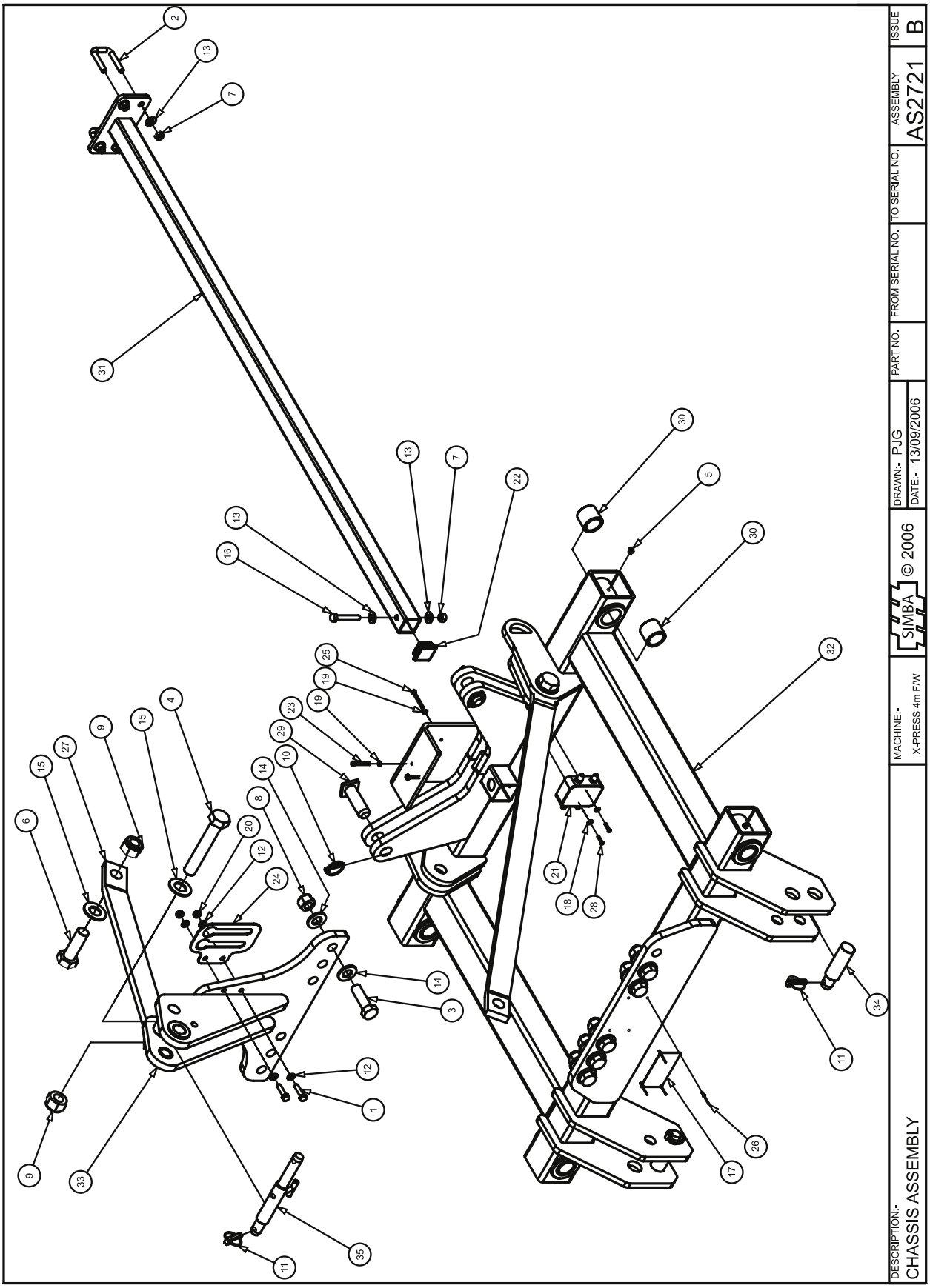
DESCRIPTION:-
CHASSIS ASSEMBLY
MACHINE:-
X-PRESS 4m F/W
SIMBA © 2006
DRAWN:- PJG
DATE:- 13/09/2006
PART NO.
FROM SERIAL NO.
TO SERIAL NO.
ASSEMBLY
AS2721
ISSUE
B

AS2721		CHASSIS ASSEMBLY - X-PRESS 4.0m F/W		
ITEM	**PART No.**	**DESCRIPTION**	**QTY**	**COMMENTS**
1	P00001	BOLT M10x40 GR.8.8	2	
2	P00002	BOLT U M12 GR8.8 70x54	2	
3	P00014	BOLT M24x80 GR. 8.8	6	
4	P00036	BOLT M30x180 GR. 8.8	1	
5	P00071	NIPPLE - GREASE	4	
6	P00941	BOLT M30x90 GR. 8.8	2	
7	P02007	NUT LOCK M12	5	
8	P02010	NUT LOCK M24	6	
9	P02011	NUT LOCK M30	3	
10	P02483	LYNCH PIN CAT 1	2	
11	P02484	LYNCH PIN CAT 2	3	
12	P02600	WASHER FLAT M10	4	
13	P02601	WASHER FLAT M12	6	
14	P02604	WASHER FLAT M24 Ø50	12	
15	P02608	WASHER FLAT M30	3	
16	P03093	BOLT M12x75 GR. 8.8	1	
17	P05122	SERIAL PLATE	1	
18	P05400	WASHER FLAT M6	2	
19	P05401	WASHER SPRING M6	4	
20	P05534	NUT LOCK M10	2	
21	P05820	JUNCTION BOX	1	
22	P07544	PLASTIC END CAP 50x50	1	
23	P08892	BOLT M6x50 GR. 8.8	2	
24	P09092	HOSE STOWAGE PLATE	1	
25	P11499	BOLT M6x55 GR. 8.8	2	
26	P13092	RIVET Ø3x10x Ø6 HEAD	4	
27	P13126	HEADSTOCK BRACE	2	
28	P14033	RIVET Ø5x25	2	
29	P14072	PIN Ø30x93	2	
30	P14075	BUSH Ø52xØ40.6x45	8	
31	P14971	LIGHT MOUNT	1	
32	P14974	CHASSIS	1	
33	P14995	HEADSTOCK PLATE	1	
34	P14996	CAT 3 LOWER LINK PIN TO SUIT ST BAR	2	
35	P15000	CAT 2/3 UPPER LINK PIN TO SUIT ST BAR	1	
36				
37				
38				
39				
40				
41				
42				
43				
44				
45				
46				
47				
48				
49				
50				

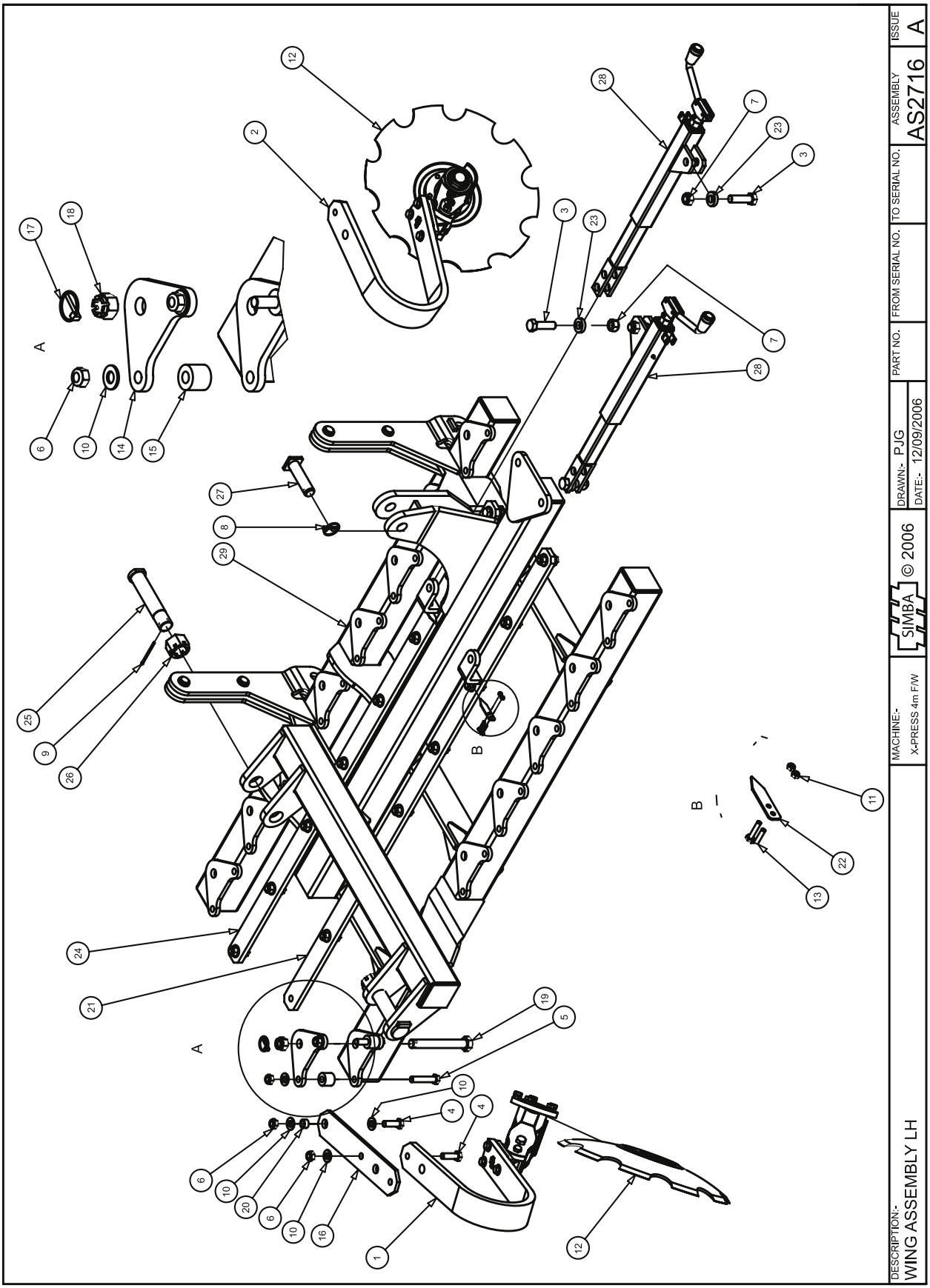
DESCRIPTION:-
WING ASSEMBLY LH
MACHINE:-
X-PRESS 4m F/W
SIMBA © 2006
DRAWN:- PJG
DATE:- 12/09/2006
PART NO.
FROM SERIAL NO.
TO SERIAL NO.
ASSEMBLY
AS2716
ISSUE
A

AS2716		DISC FRAME ASSEMBLY - X-PRESS 4.0m F/W LH		
ITEM	**PART No.**	**DESCRIPTION**	**QTY**	**COMMENTS**
1	AS2708	PROACTIVE UNIT - RH	8	
2	AS2709	PROACTIVE UNIT LH	8	
3	P00874	BOLT M20x70 GR. 8.8	4	
4	P01704	BOLT M16x50 GR8.8	32	
5	P01901	BOLT M16x80 GR. 8.8	32	
6	P02008	NUT LOCK M16	64	
7	P02009	NUT LOCK M20	4	
8	P02483	LYNCH PIN CAT 1	1	
9	P02488	PIN SPLIT Ø5x75	2	
10	P02602	WASHER FLAT M16	80	
11	P07981	NUT LOCK M6	4	
12	P11462	DISC BLADE Ø515x6	16	
13	P12349	BOLT M6x30	4	
14	P12620	TOP PLATE	16	
15	P12621	SPACER Ø36xØ16.5x31mm	32	
16	P12622	TRACK ARM	16	
17	P12783	LYNCH PIN CAT 0	16	
18	P12810	NUT CASTLE M24	16	
19	P12815	BOLT M24x185 STRUCTURAL GR 8.8	16	
20	P12886	Ø24xØ16x13mm SPACER BUSH	16	
21	P12928	TRACK ROD FRONT LH 4.6SL X-PRESS	1	
22	P14050	POINTER	2	
23	P14055	SPACER BUSH - 10mm	4	
24	P14062	TRACKROD REAR LH - 8 HOLES 300mm	1	
25	P14069	BOLT M39x200	2	
26	P14070	SLOTTED NUT M39	2	
27	P14071	PIN Ø30x115	1	
28	P14481	GANG ANGLING JACK	2	
29	P14988	DISC FRAME LH	1	
30				
31				
32				
33				
34				
35				
36				
37				
38				
39				
40				
41				
42				
43				
44				
45				
46				
47				
48				
49				
50				

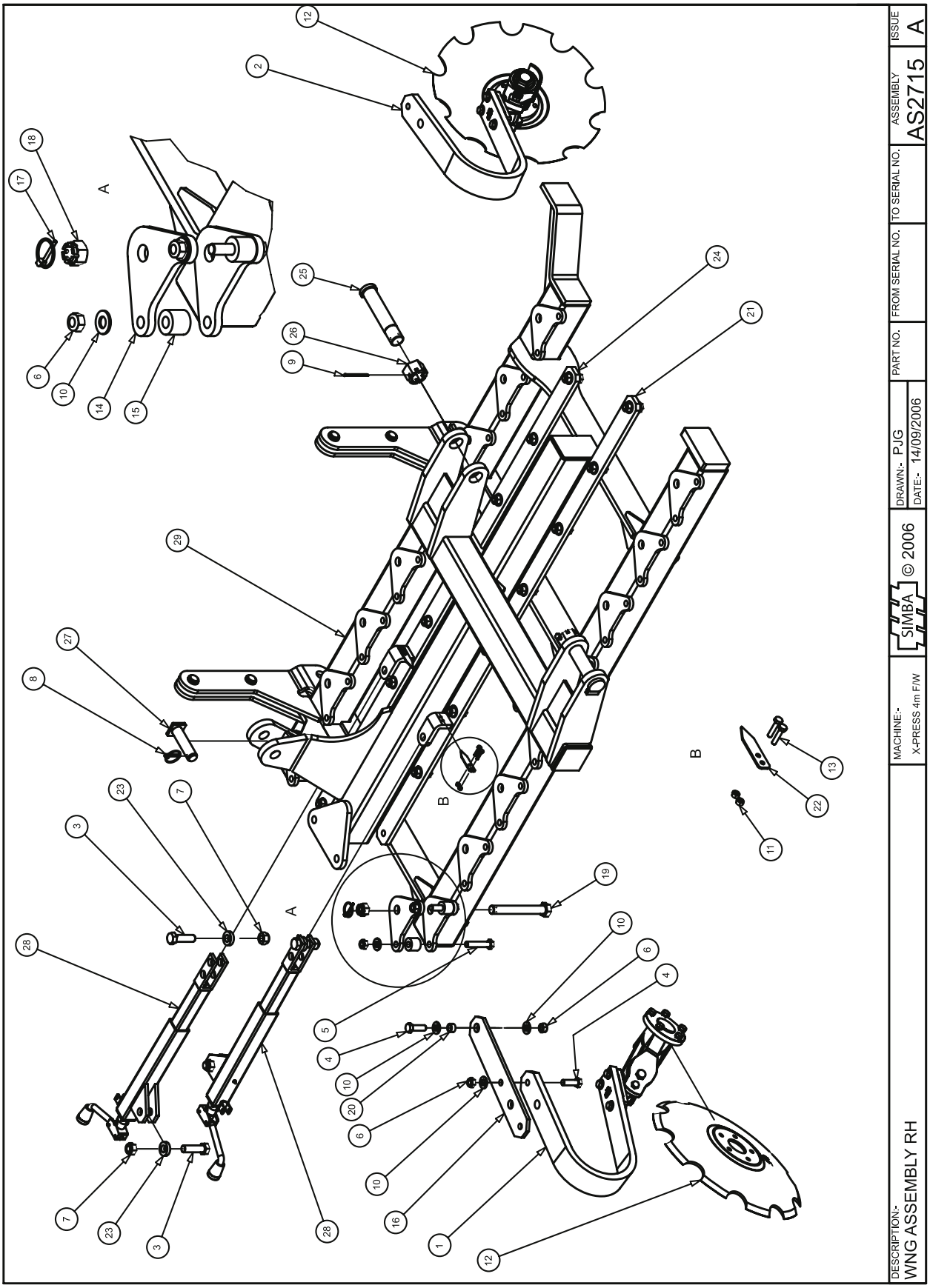
DESCRIPTION-
WNG ASSEMBLY RH
MACHINE:-
X-PRESS 4m F/W
SIMBA © 2006
DRAWN:- PJG
DATE:- 14/09/2006
PART NO.
FROM SERIAL NO.
TO SERIAL NO.
ASSEMBLY
AS2715
ISSUE
A

AS2715		DISC FRAME ASSEMBLY - X-PRESS 4.0m F/W RH		
ITEM	**PART No.**	**DESCRIPTION**	**QTY**	**COMMENTS**
1	AS2708	PROACTIVE UNIT - RH	8	
2	AS2709	PROACTIVE UNIT LH	8	
3	P00874	BOLT M20x70 GR. 8.8	4	
4	P01704	BOLT M16x50 GR8.8	32	
5	P01901	BOLT M16x80 GR. 8.8	32	
6	P02008	NUT LOCK M16	64	
7	P02009	NUT LOCK M20	4	
8	P02483	LYNCH PIN CAT 1	1	
9	P02488	PIN SPLIT Ø5x75	2	
10	P02602	WASHER FLAT M16	73	
11	P07981	NUT LOCK M6	4	
12	P11462	DISC BLADE Ø515x6	16	
13	P12349	BOLT M6x30	4	
14	P12620	TOP PLATE	16	
15	P12621	SPACER Ø36xØ16.5x31mm	32	
16	P12622	TRACK ARM	16	
17	P12783	LYNCH PIN CAT 0	16	
18	P12810	NUT CASTLE M24	16	
19	P12815	BOLT M24x185 STRUCTURAL GR 8.8	16	
20	P12886	Ø24xØ16x13mm SPACER BUSH	16	
21	P12928	TRACK ROD FRONT LH 4.6SL X-PRESS	1	
22	P14050	POINTER	2	
23	P14055	SPACER BUSH - 10mm	4	
24	P14063	TRACKROD REAR RH - 8 HOLES 550mm	1	
25	P14069	BOLT M39x200	2	
26	P14070	SLOTTED NUT M39	2	
27	P14071	PIN Ø30x115	1	
28	P14481	GANG ANGLING JACK	2	
29	P14987	DISC FRAME RH	1	
30				
31				
32				
33				
34				
35				
36				
37				
38				
39				
40				
41				
42				
43				
44				
45				
46				
47				
48				
49				
50				

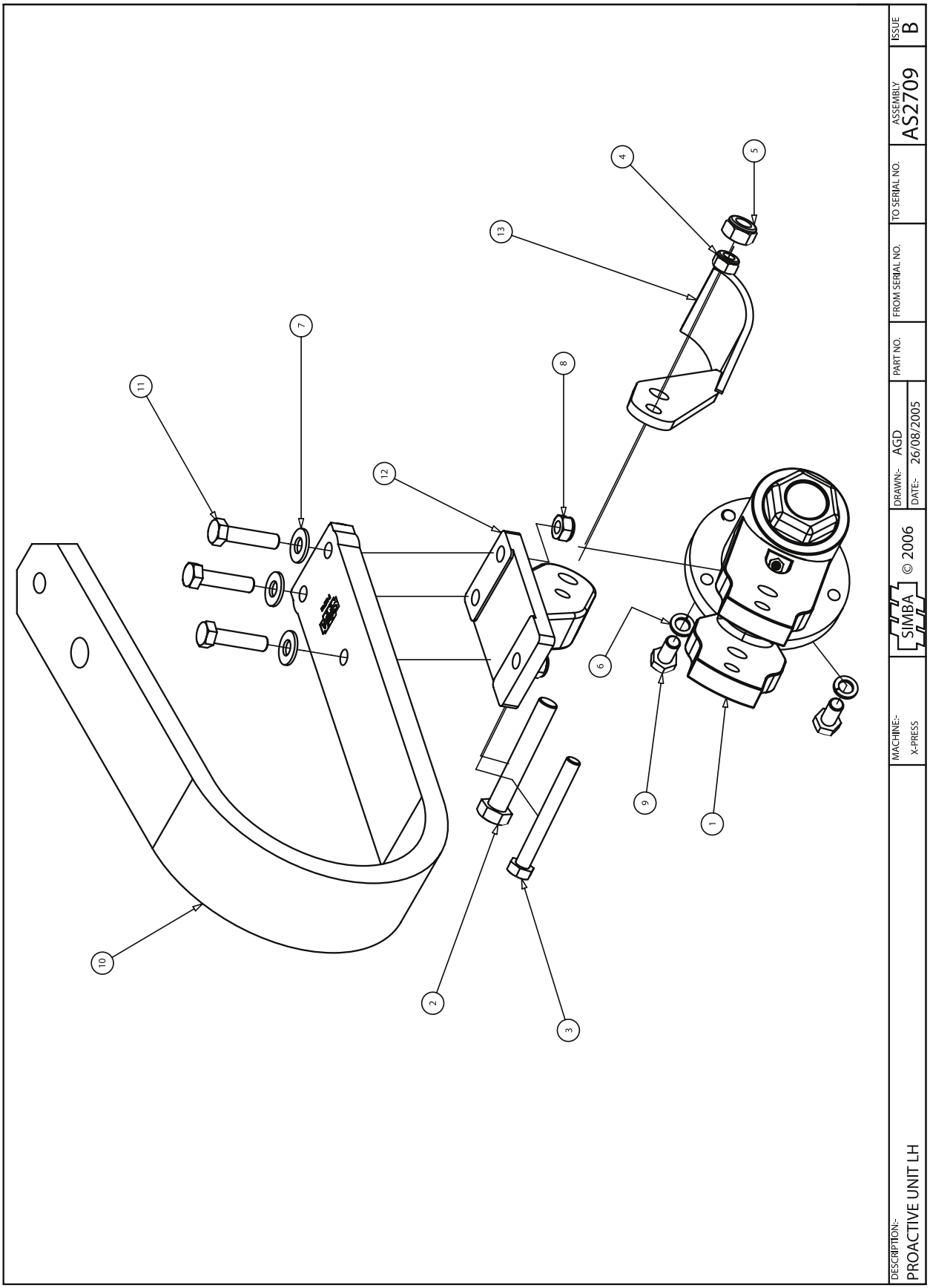
DESCRIPTION:-
PROACTIVE UNIT LH
MACHINE:-
X-PRESS
SIMBA
© 2006
DRAWN:- AGD
DATE:- 26/08/2005
PART NO.
FROM SERIAL NO.
TO SERIAL NO.
ASSEMBLY
AS2709
ISSUE
B
1
2
3
4
5
6
7
8
9
10
11
12
13

AS2709		PROACTIVE UNIT - LH		
ITEM	**PART No.**	**DESCRIPTION**	**QTY**	**COMMENTS**
1	AS1627	DISC HUB ASSEMBLY	1	
2	P00010	BOLT M16x100 GR. 8.8	1	
3	P01281	BOLT M12x100 GR. 8.8	1	
4	P02007	NUT LOCK M12	1	
5	P02008	NUT LOCK M16	1	
6	P02037	WASHER SPRING M12	5	
7	P02601	WASHER FLAT M12	3	
8	P07229	NUT LOCK M12 FINE 1.5	3	
9	P11032	BOLT M12x25 GR. 8.8	5	
10	P12782	SPRUNG LEAF 20mm	1	
11	P13174	BOLT M12x50 GR.10.9 1.5P	3	
12	P14098	ADAPTER RH	1	
13	P14826	PROTECTOR - XP 06 LH	1	
14				
15				
16				
17				
18				
19				
20				
21				
22				
23				
24				
25				
26				
27				
28				
29				
30				
31				
32				
33				
34				
35				
36				
37				
38				
39				
40				
41				
42				
43				
44				
45				
46				
47				
48				
49				
50				

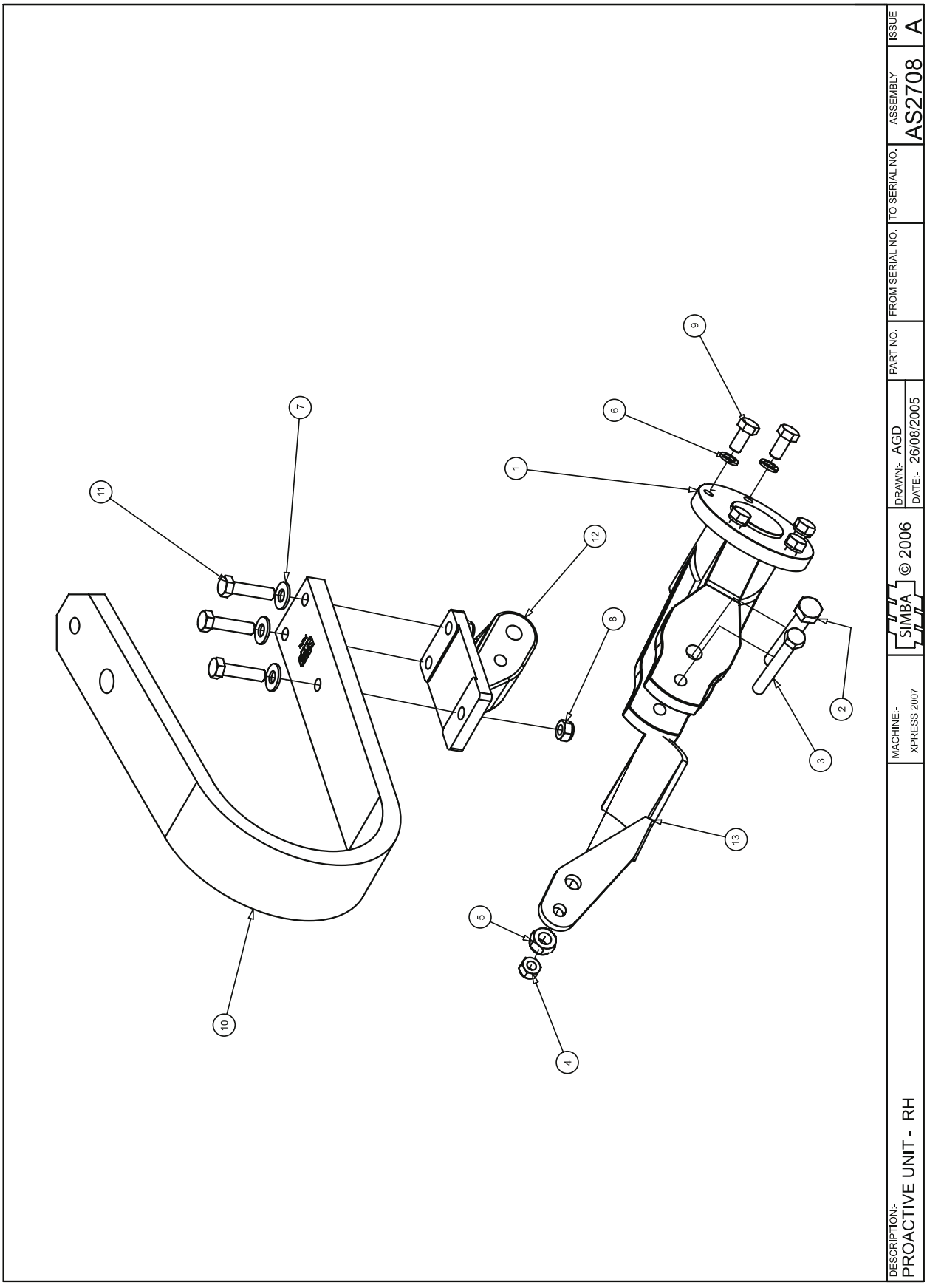
DESCRIPTION:-
PROACTIVE UNIT - RH
MACHINE:-
XPRESS 2007
SIMBA © 2006
DRAWN:- AGD
DATE:- 26/08/2005
PART NO.
FROM SERIAL NO.
TO SERIAL NO.
ASSEMBLY
AS2708
ISSUE
A
1
2
3
4
5
6
7
8
9
10
11
12
13

AS2708		PROACTIVE UNIT - RH		
ITEM	**PART No.**	**DESCRIPTION**	**QTY**	**COMMENTS**
1	AS1627	DISC HUB ASSEMBLY	1	
2	P00010	BOLT M16x100 GR. 8.8	1	
3	P01281	BOLT M12x100 GR. 8.8	1	
4	P02007	NUT LOCK M12	1	
5	P02008	NUT LOCK M16	1	
6	P02037	WASHER SPRING M12	5	
7	P02601	WASHER FLAT M12	3	
8	P07229	NUT LOCK M12 FINE 1.5	3	
9	P11032	BOLT M12x25 GR. 8.8	5	
10	P12782	SPRUNG LEAF 20mm	1	
11	P13174	BOLT M12x50 GR.10.9 1.5P	3	
12	P14099	ADAPTER LH	1	
13	P14825	PROTECTOR - XP 06 RH	1	
14				
15				
16				
17				
18				
19				
20				
21				
22				
23				
24				
25				
26				
27				
28				
29				
30				
31				
32				
33				
34				
35				
36				
37				
38				
39				
40				
41				
42				
43				
44				
45				
46				
47				
48				
49				
50				

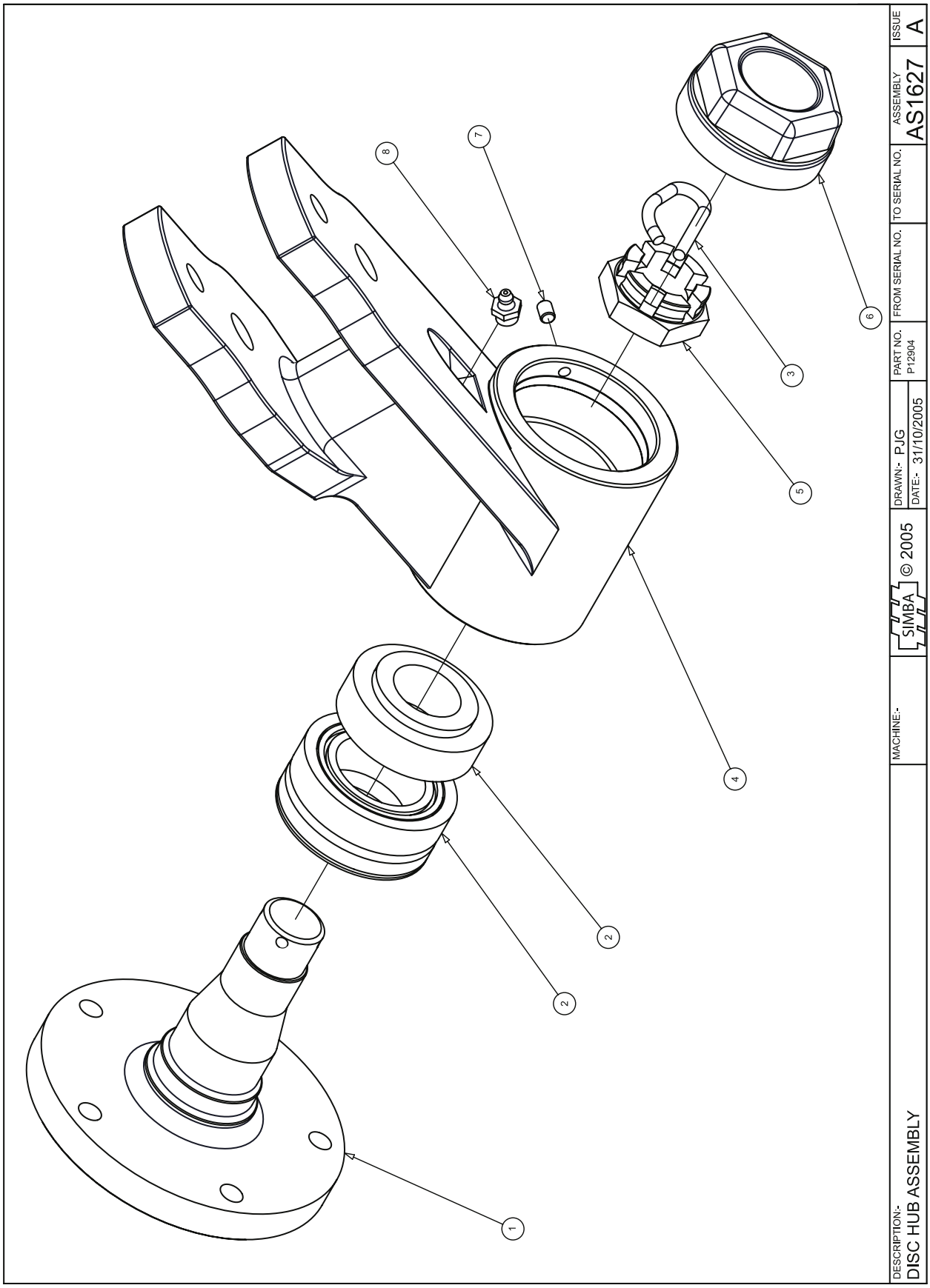
DESCRIPTION:-
DISC HUB ASSEMBLY
MACHINE:-
SIMBA © 2005
DRAWN:- PJG
DATE:- 31/10/2005
PART NO. P12904
FROM SERIAL NO.
TO SERIAL NO.
ASSEMBLY AS1627
ISSUE A
1
2
2
3
4
5
6
7
8

AS1627		DISC HUB ASSEMBLY		
ITEM	**PART No.**	**DESCRIPTION**	**QTY**	**COMMENTS**
1	P12906	SPINDLE	1	
2	P12415	BEARING + SEAL KIT COMPLETE	1	Not available individually
3	P12908	SPRING PIN	1	
4	P12905	HOUSING	1	
5	P12907	NUT CASTLE M27x1.5	1	
6	P12909	HUB CAP	1	
7	P12910	GRUBSCREW M6x8	1	
8	P00071	NIPPLE - GREASE	1	
9				
10	P12904	HUB ASEMBLY COMPLETE	1	Items 1 - 8
11				
12				
13				
14				
15				
16				
17				
18				
19				
20				
21				
22				
23				
24				
25				
26				
27				
28				
29				
30				
31				
32				
33				
34				
35				
36				
37				
38				
39				
40				
41				
42				
43				
44				
45				
46				
47				
48				
49				
50				

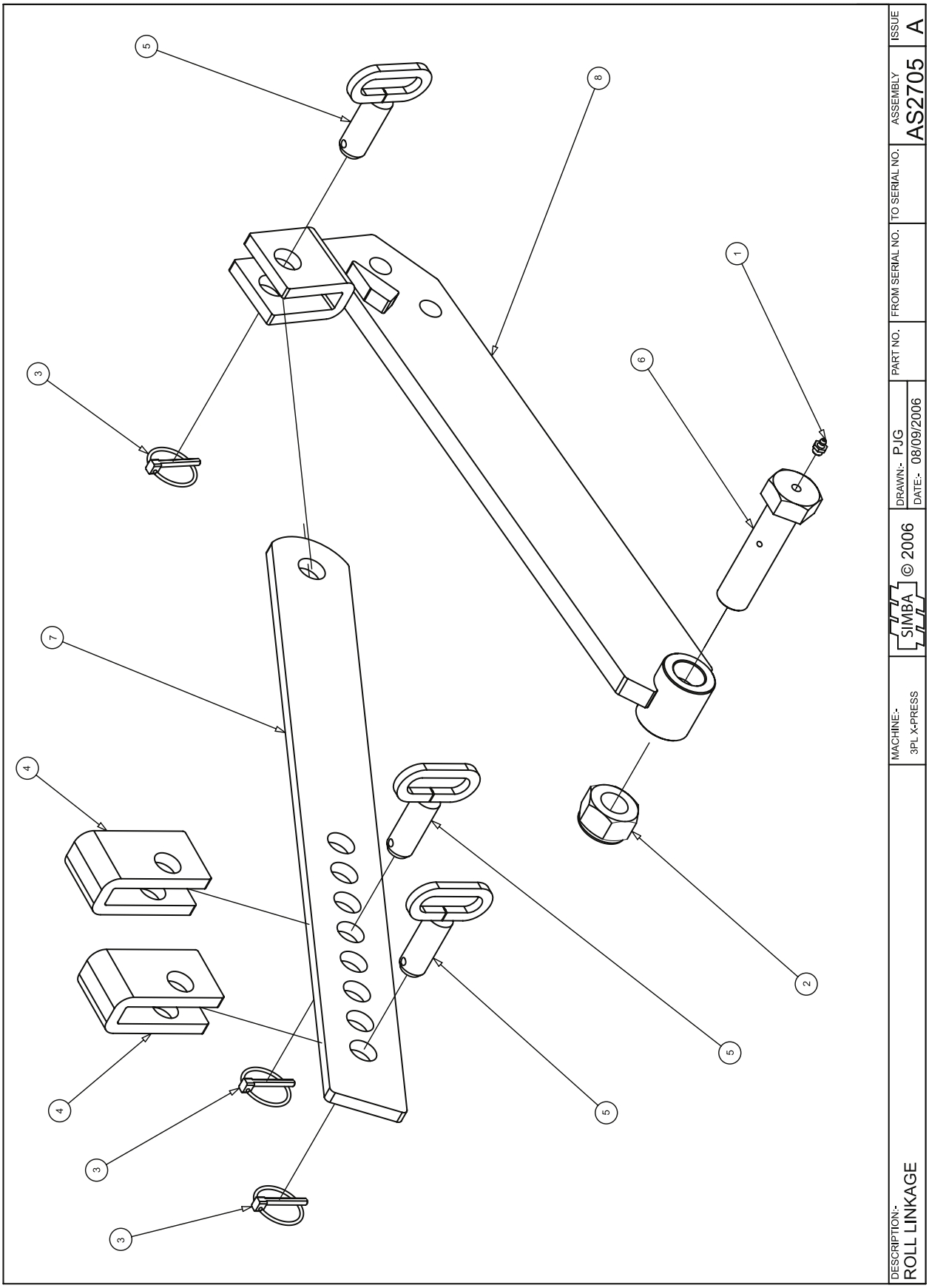
DESCRIPTION:-
ROLL LINKAGE
MACHINE:-
3PL X-PRESS
SIMBA © 2006
DRAWN:- PJG
DATE:- 08/09/2006
PART NO.
FROM SERIAL NO.
TO SERIAL NO.
ASSEMBLY
AS2705
ISSUE
A

AS2705		ROLL LINKAGE		
ITEM	**PART No.**	**DESCRIPTION**	**QTY**	**COMMENTS**
1	P00071	NIPPLE - GREASE	1	
2	P02011	NUT LOCK M30	1	
3	P02483	LYNCH PIN CAT 1	3	
4	P13107	STOP PLATE	2	
5	P13108	PIN Ø25x65	3	
6	P13109	BOLT M30x120/43 GRS GR. 8.8	1	
7	P14976	UPPER LINK ARM	1	
8	P14986	LOWER LINK ARM	1	
9				
10				
11				
12				
13				
14				
15				
16				
17				
18				
19				
20				
21				
22				
23				
24				
25				
26				
27				
28				
29				
30				
31				
32				
33				
34				
35				
36				
37				
38				
39				
40				
41				
42				
43				
44				
45				
46				
47				
48				
49				
50				

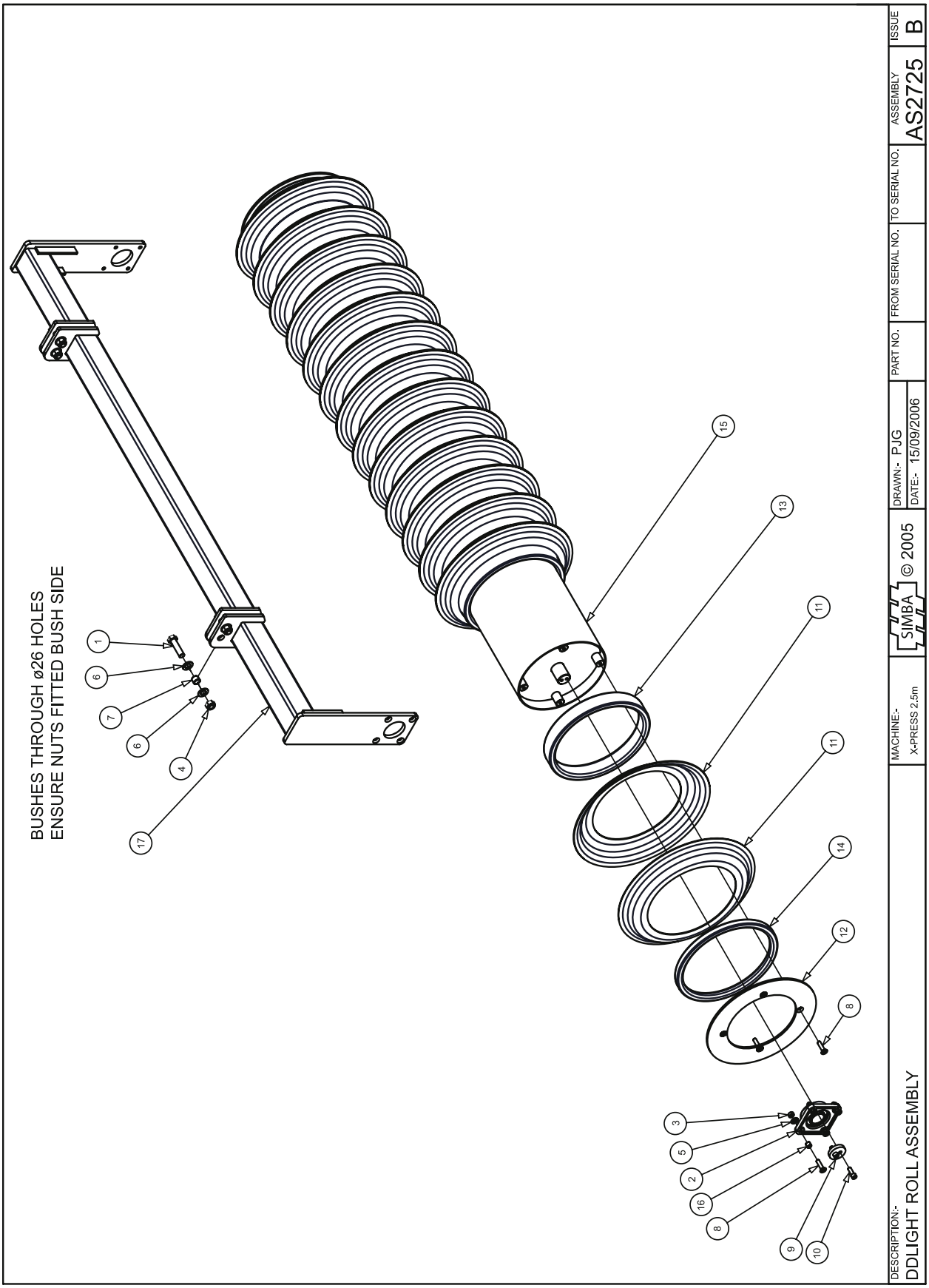
BUSHES THROUGH ø26 HOLES
ENSURE NUTS FITTED BUSH SIDE
DESCRIPTION:-
DDLIGHT ROLL ASSEMBLY
MACHINE:-
X-PRESS 2.5m
SIMBA © 2005
DRAWN:- PJG
DATE:- 15/09/2006
PART NO.
FROM SERIAL NO.
TO SERIAL NO.
ASSEMBLY
AS2725
ISSUE
B

AS2725		DDLIGHT ROLL ASSEMBLY - X-PRESS 2.5m		
ITEM	**PART No.**	**DESCRIPTION**	**QTY**	**COMMENTS**
1	P00407	BOLT M20x80 GR. 8.8	4	
2	P01834	BEARING SCJ 50	2	
3	P02007	NUT LOCK M12	8	
4	P02009	NUT LOCK M20	4	
5	P02601	WASHER FLAT M12	8	
6	P02603	WASHER FLAT M20	8	
7	P03714	BUSH SPRUNG - Ø26xØ20x20	4	
8	P10944	SCREW M12x50 GR10.9 CSK	16	
9	P12758	STUB AXLE END WASHER Ø50	2	
10	P12950	BOLT M12x35 SOCKET CAP	4	
11	P12959	DD550 RING - Ø358	32	
12	P13026	RING - RETAINING	2	
13	P13072	SPACER RUBBER 57mm	15	
14	P13073	SPACER RUBBER 26mm	2	
15	P14276	ROLL TUBE 2.5m X-PRESS	1	
16	P14849	BUSH Ø18xØ13x15	8	
17	P15170	DD LIGHT ROLL FRAME 2.5m	1	
18				
19				
20				
21				
22				
23				
24				
25				
26				
27				
28				
29				
30				
31				
32				
33				
34				
35				
36				
37				
38				
39				
40				
41				
42				
43				
44				
45				
46				
47				
48				
49				
50				

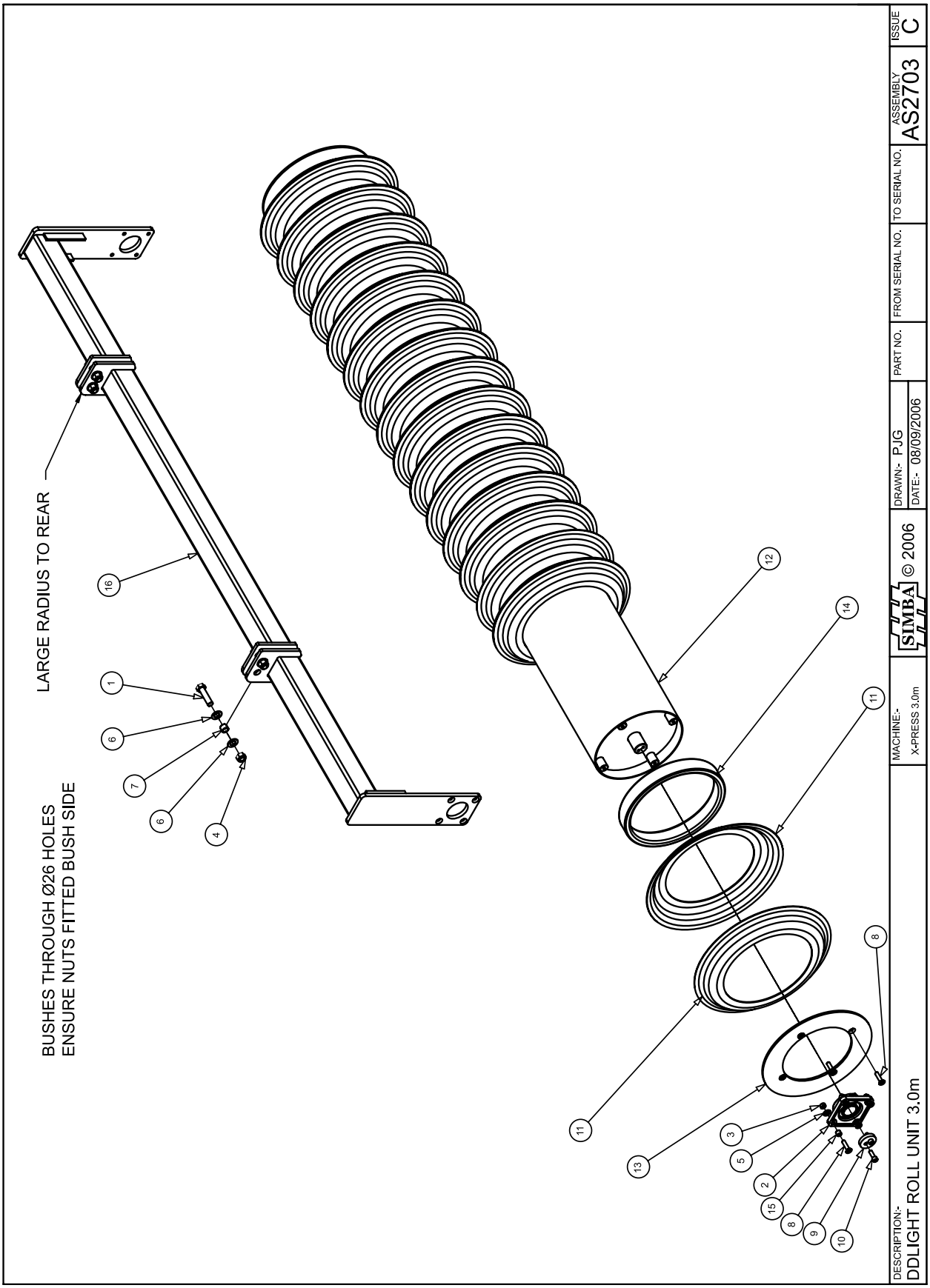
LARGE RADIUS TO REAR
BUSHES THROUGH Ø26 HOLES
ENSURE NUTS FITTED BUSH SIDE
DESCRIPTION:-
DDLIGHT ROLL UNIT 3.0m
MACHINE:-
X-PRESS 3.0m
SIMBA © 2006
DRAWN:- PJG
DATE:- 08/09/2006
PART NO.
FROM SERIAL NO.
TO SERIAL NO.
ASSEMBLY
AS2703
ISSUE
C

AS2703		DDLIGHT ROLL ASSEMBLY - X-PRESS 3.0m		
ITEM	**PART No.**	**DESCRIPTION**	**QTY**	**COMMENTS**
1	P00407	BOLT M20x80 GR. 8.8	4	
2	P01834	BEARING SCJ 50	2	
3	P02007	NUT LOCK M12	8	
4	P02009	NUT LOCK M20	4	
5	P02601	WASHER FLAT M12	8	
6	P02603	WASHER FLAT M20	8	
7	P03714	BUSH SPRUNG - Ø26xØ20x20	4	
8	P10944	SCREW M12x50 GR10.9 CSK	16	
9	P12758	STUB AXLE END WASHER Ø50	2	
10	P12950	BOLT M12x35 SOCKET CAP	4	
11	P12959	DD550 RING - Ø358	38	
12	P13025	ROLL TUBE 3m XPRESS	1	
13	P13026	RING - RETAINING	2	
14	P13072	SPACER RUBBER 57mm	20	
15	P14849	BUSH Ø18xØ13x15	4	
16	P15168	DD LIGHT ROLL FRAME 3.0m	1	
17				
18				
19				
20				
21				
22				
23				
24				
25				
26				
27				
28				
29				
30				
31				
32				
33				
34				
35				
36				
37				
38				
39				
40				
41				
42				
43				
44				
45				
46				
47				
48				
49				
50				

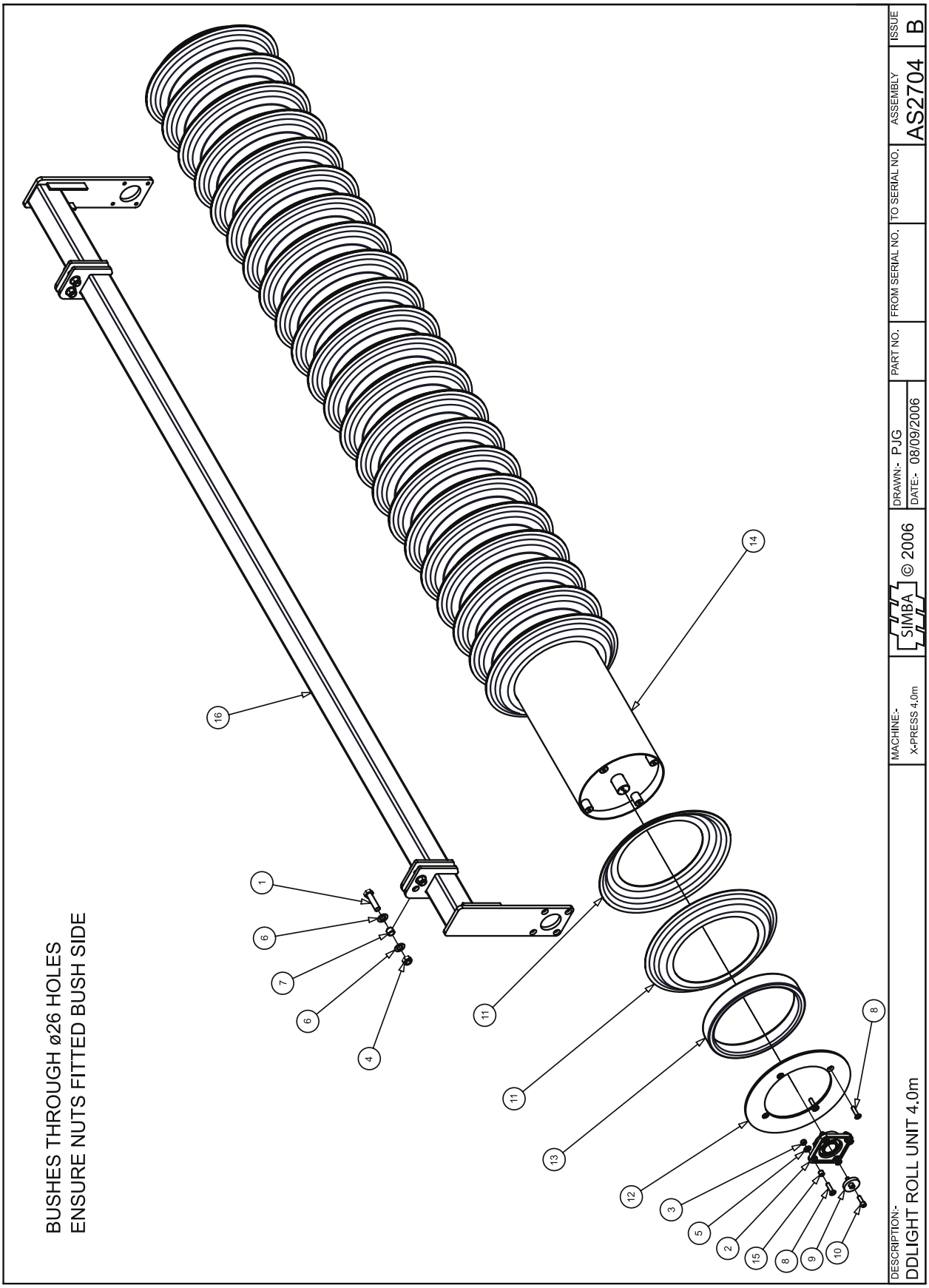
BUSHES THROUGH ø26 HOLES
ENSURE NUTS FITTED BUSH SIDE
DESCRIPTION:-
DDLIGHT ROLL UNIT 4.0m
MACHINE:-
X-PRESS 4.0m
SIMBA © 2006
DRAWN:- PJG
DATE:- 08/09/2006
PART NO.
FROM SERIAL NO.
TO SERIAL NO.
ASSEMBLY
AS2704
ISSUE
B

AS2704		DDLIGHT ROLL ASSEMBLY - X-PRESS 4.0m		
ITEM	**PART No.**	**DESCRIPTION**	**QTY**	**COMMENTS**
1	P00407	BOLT M20x80 GR. 8.8	4	
2	P01834	BEARING SCJ 50	2	
3	P02007	NUT LOCK M12	8	
4	P02009	NUT LOCK M20	4	
5	P02601	WASHER FLAT M12	8	
6	P02603	WASHER FLAT M20	8	
7	P03714	BUSH SPRUNG - Ø26xØ20x20	4	
8	P10944	SCREW M12x50 GR10.9 CSK	16	
9	P12758	STUB AXLE END WASHER Ø50	2	
10	P12950	BOLT M12x35 SOCKET CAP	4	
11	P12959	DD550 RING - Ø358	52	
12	P13026	RING - RETAINING	2	
13	P13072	SPACER RUBBER 57mm	25	
14	P14044	ROLL TUBE 4m X-PRESS	1	
15	P14849	BUSH Ø18xØ13x15	8	
16	P15169	DD LIGHT ROLL FRAME 4.0m	1	
17				
18				
19				
20				
21				
22				
23				
24				
25				
26				
27				
28				
29				
30				
31				
32				
33				
34				
35				
36				
37				
38				
39				
40				
41				
42				
43				
44				
45				
46				
47				
48				
49				
50				

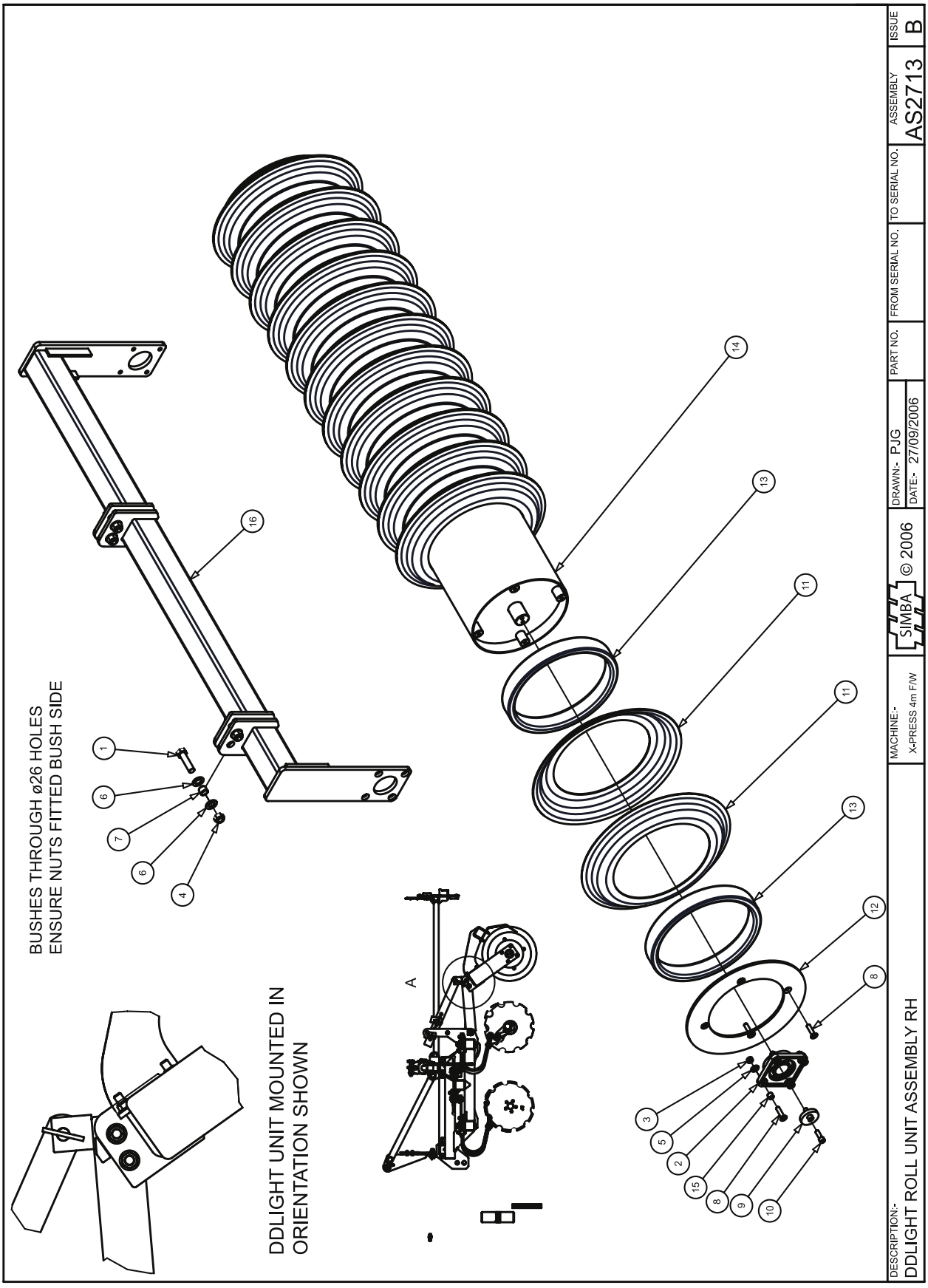
BUSHES THROUGH ø26 HOLES
ENSURE NUTS FITTED BUSH SIDE
DDLIGHT UNIT MOUNTED IN
ORIENTATION SHOWN
A
DESCRIPTION:-
DDLIGHT ROLL UNIT ASSEMBLY RH
MACHINE:-
X-PRESS 4m F/W
SIMBA
© 2006
DRAWN:- PJG
DATE:- 27/09/2006
PART NO.
FROM SERIAL NO.
TO SERIAL NO.
ASSEMBLY
AS2713
ISSUE
B

AS2713		DDLIGHT ROLL ASSEMBLY - X-PRESS 4.0m F/W RH		
ITEM	**PART No.**	**DESCRIPTION**	**QTY**	**COMMENTS**
1	P00407	BOLT M20x80 GR. 8.8	4	
2	P01834	BEARING SCJ 50	2	
3	P02007	NUT LOCK M12	8	
4	P02009	NUT LOCK M20	4	
5	P02601	WASHER FLAT M12	8	
6	P02603	WASHER FLAT M20	8	
7	P03714	BUSH SPRUNG - Ø26xØ20x20	4	
8	P10944	SCREW M12x50 GR10.9 CSK	16	
9	P12758	STUB AXLE END WASHER Ø50	2	
10	P12950	BOLT M12x35 SOCKET CAP	4	
11	P12959	DD550 RING - Ø358	26	
12	P13026	RING - RETAINING	2	
13	P13072	SPACER RUBBER 57mm	13	
14	P14066	DDLIGHT ROLL TUBE 2m	1	
15	P14849	BUSH Ø18xØ13x15	8	
16	P15167	DD LIGHT ROLL FRAME RH	1	
17				
18				
19				
20				
21				
22				
23				
24				
25				
26				
27				
28				
29				
30				
31				
32				
33				
34				
35				
36				
37				
38				
39				
40				
41				
42				
43				
44				
45				
46				
47				
48				
49				
50				

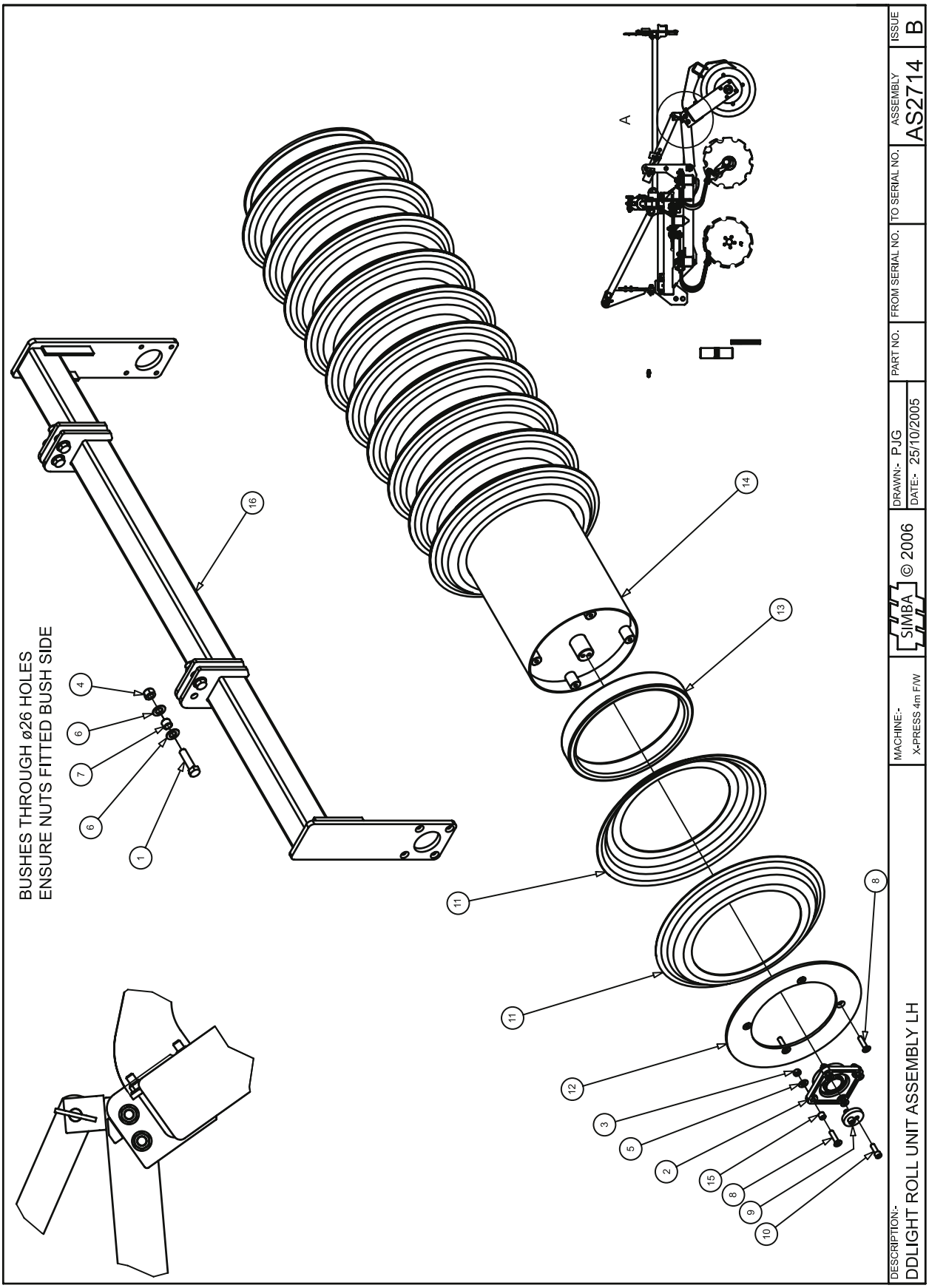
BUSHES THROUGH ø26 HOLES
ENSURE NUTS FITTED BUSH SIDE
A
DESCRIPTION:-
DDLIGHT ROLL UNIT ASSEMBLY LH
MACHINE:-
X-PRESS 4m F/W
SIMBA
© 2006
DRAWN:- PJG
DATE:- 25/10/2005
PART NO.
FROM SERIAL NO.
TO SERIAL NO.
ASSEMBLY
AS2714
ISSUE
B

AS2714		DDLIGHT ROLL ASSEMBLY - X-PRESS 4.0m F/W LH		
ITEM	**PART No.**	**DESCRIPTION**	**QTY**	**COMMENTS**
1	P00407	BOLT M20x80 GR. 8.8	4	
2	P01834	BEARING SCJ 50	2	
3	P02007	NUT LOCK M12	8	
4	P02009	NUT LOCK M20	4	
5	P02601	WASHER FLAT M12	8	
6	P02603	WASHER FLAT M20	8	
7	P03714	BUSH SPRUNG - Ø26xØ20x20	4	
8	P10944	SCREW M12x50 GR10.9 CSK	16	
9	P12758	STUB AXLE END WASHER Ø50	2	
10	P12950	BOLT M12x35 SOCKET CAP	4	
11	P12959	DD550 RING - Ø358	26	
12	P13026	RING - RETAINING	2	
13	P13072	SPACER RUBBER 57mm	13	
14	P14066	DDLIGHT ROLL TUBE 2m	1	
15	P14849	BUSH Ø18xØ13x15	8	
16	P15166	DD LIGHT ROLL FRAME LH	1	
17				
18				
19				
20				
21				
22				
23				
24				
25				
26				
27				
28				
29				
30				
31				
32				
33				
34				
35				
36				
37				
38				
39				
40				
41				
42				
43				
44				
45				
46				
47				
48				
49				
50				

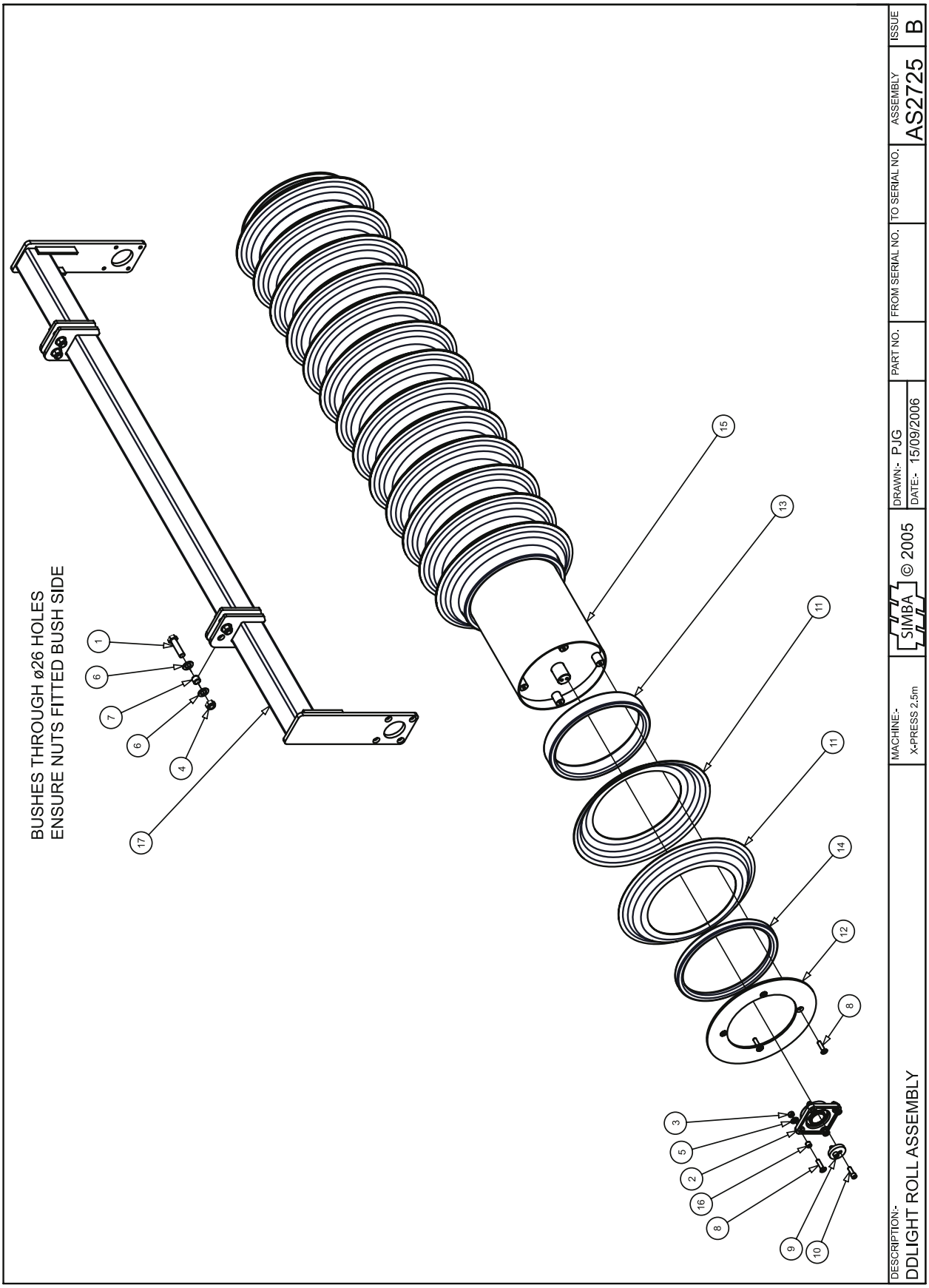
BUSHES THROUGH ø26 HOLES
ENSURE NUTS FITTED BUSH SIDE
DESCRIPTION:-
DDLIGHT ROLL ASSEMBLY
MACHINE:-
X-PRESS 2.5m
SIMBA © 2005
DRAWN:- PJG
DATE:- 15/09/2006
PART NO.
FROM SERIAL NO.
TO SERIAL NO.
ASSEMBLY
AS2725
ISSUE
B

AS2725		SCRAPER RAIL ASSEMBLY - X-PRESS 2.5m		
ITEM	**PART No.**	**DESCRIPTION**	**QTY**	**COMMENTS**
1	P00407	BOLT M20x80 GR. 8.8	4	
2	P01834	BEARING SCJ 50	2	
3	P02007	NUT LOCK M12	8	
4	P02009	NUT LOCK M20	4	
5	P02601	WASHER FLAT M12	8	
6	P02603	WASHER FLAT M20	8	
7	P03714	BUSH SPRUNG - Ø26xØ20x20	4	
8	P10944	SCREW M12x50 GR10.9 CSK	16	
9	P12758	STUB AXLE END WASHER Ø50	2	
10	P12950	BOLT M12x35 SOCKET CAP	4	
11	P12959	DD550 RING - Ø358	32	
12	P13026	RING - RETAINING	2	
13	P13072	SPACER RUBBER 57mm	15	
14	P13073	SPACER RUBBER 26mm	2	
15	P14276	ROLL TUBE 2.5m X-PRESS	1	
16	P14849	BUSH Ø18xØ13x15	8	
17	P15170	DD LIGHT ROLL FRAME 2.5m	1	
18				
19				
20				
21				
22				
23				
24				
25				
26				
27				
28				
29				
30				
31				
32				
33				
34				
35				
36				
37				
38				
39				
40				
41				
42				
43				
44				
45				
46				
47				
48				
49				
50				

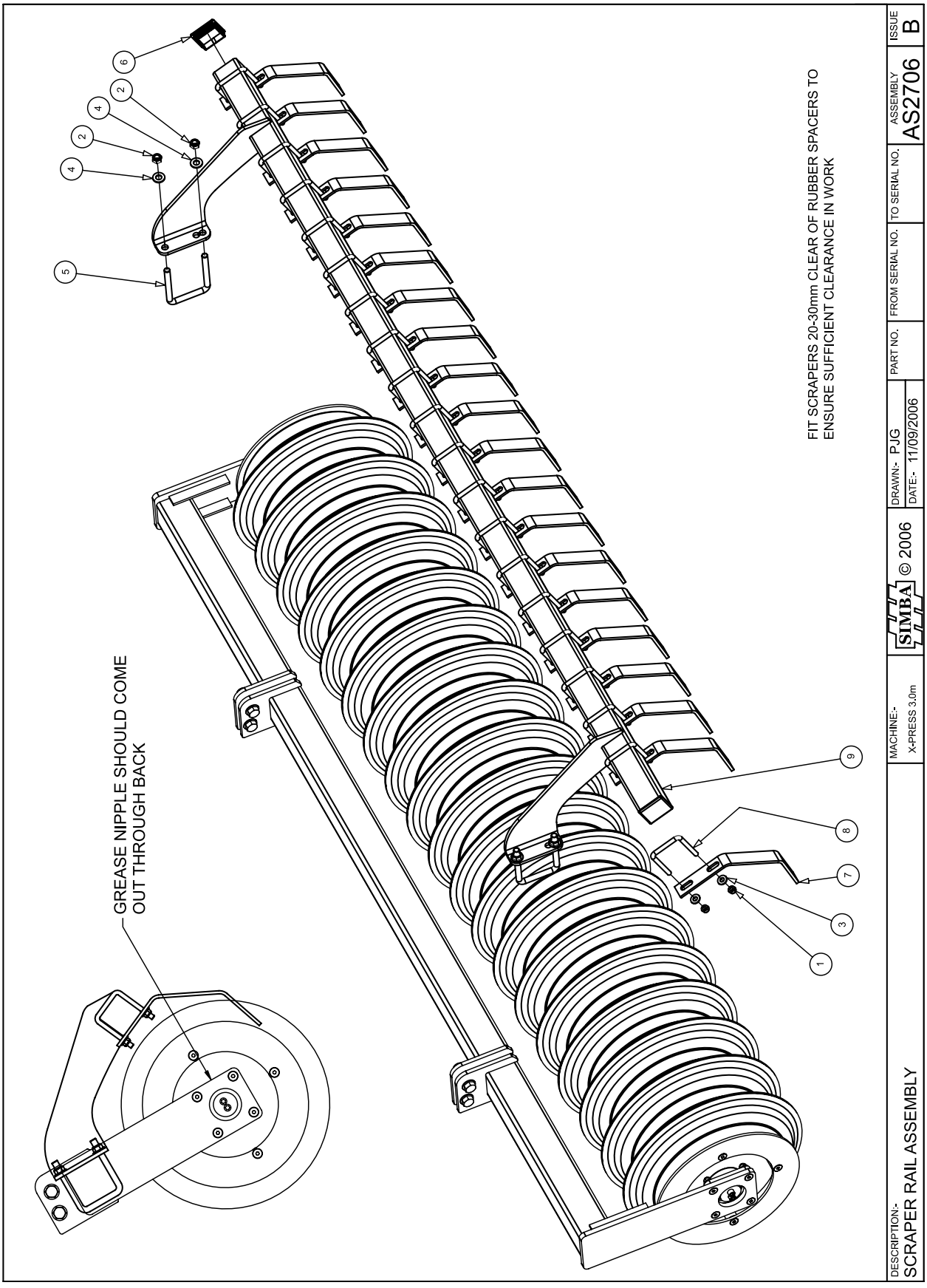
GREASE NIPPLE SHOULD COME OUT THROUGH BACK
FIT SCRAPERS 20-30mm CLEAR OF RUBBER SPACERS TO ENSURE SUFFICIENT CLEARANCE IN WORK
DESCRIPTION:- SCRAPER RAIL ASSEMBLY
MACHINE:- X-PRESS 3.0m
SIMBA © 2006
DRAWN:- PJG
DATE:- 11/09/2006
PART NO.
FROM SERIAL NO.
TO SERIAL NO.
ASSEMBLY AS2706
ISSUE B

AS2706		SCRAPER RAIL ASSEMBLY - X-PRESS 3.0m		
ITEM	**PART No.**	**DESCRIPTION**	**QTY**	**COMMENTS**
1	P02007	NUT LOCK M12	40	
2	P02008	NUT LOCK M16	4	
3	P02601	WASHER FLAT M12	40	
4	P02602	WASHER FLAT M16	4	
5	P03704	BOLT U M16 GR8.8 145x117	2	
6	P07546	PLASTIC END CAP 80x80	2	
7	P13031	SCRAPER XPRESS 3PL STD	20	
8	P13045	BOLT U M12 GR8.8 115x94	20	
9	P14955	SCRAPER RAIL - 3.0m	1	
10				
11				
12				
13				
14				
15				
16				
17				
18				
19				
20				
21				
22				
23				
24				
25				
26				
27				
28				
29				
30				
31				
32				
33				
34				
35				
36				
37				
38				
39				
40				
41				
42				
43				
44				
45				
46				
47				
48				
49				
50				

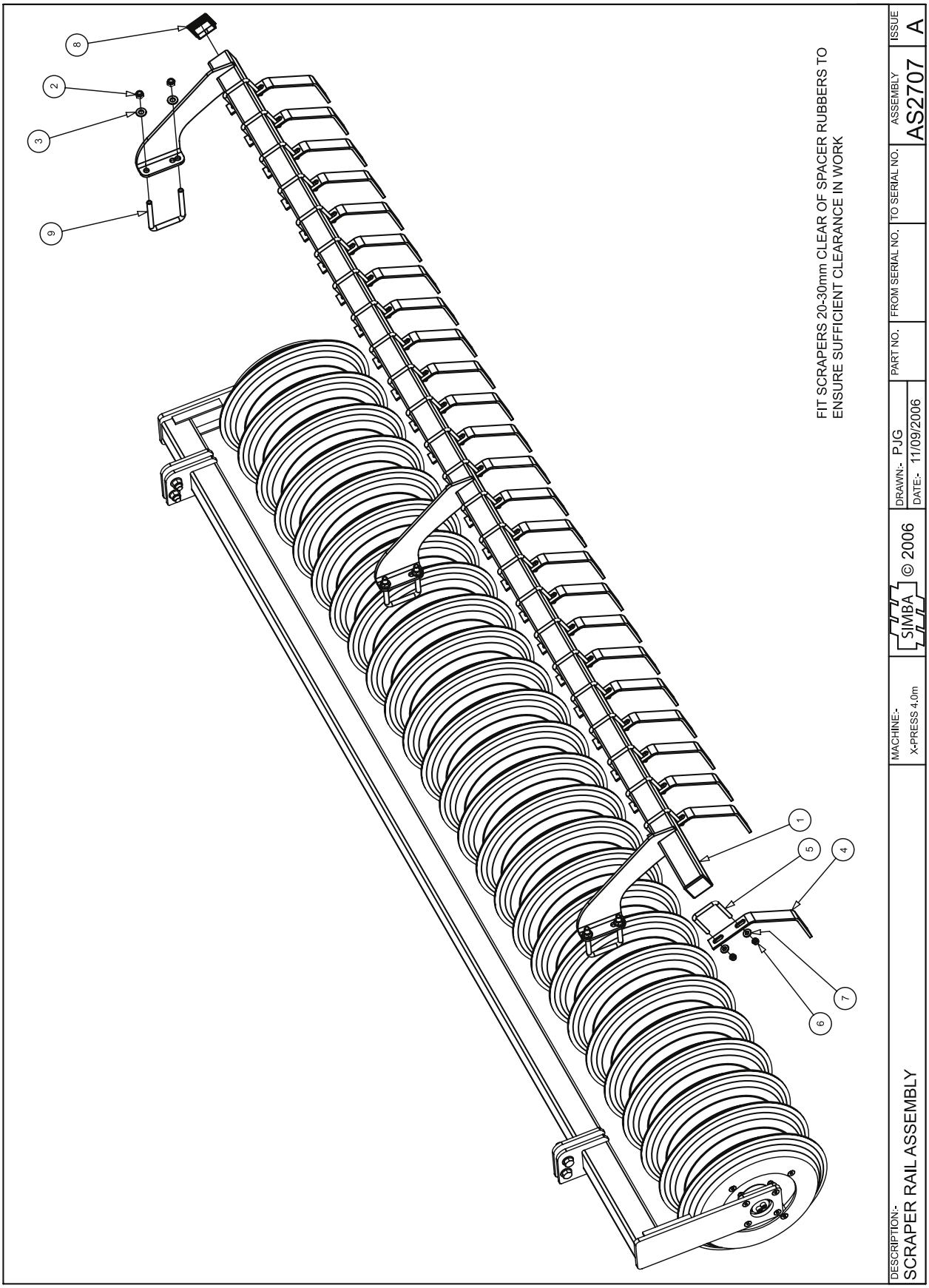
FIT SCRAPERS 20-30mm CLEAR OF SPACER RUBBERS TO ENSURE SUFFICIENT CLEARANCE IN WORK
DESCRIPTION:- SCRAPER RAIL ASSEMBLY
MACHINE:- X-PRESS 4.0m
SIMBA © 2006
DRAWN:- PJG
DATE:- 11/09/2006
PART NO.
FROM SERIAL NO.
TO SERIAL NO.
ASSEMBLY AS2707
ISSUE A
1
2
3
4
5
6
7
8
9

AS2707		SCRAPER RAIL ASSEMBLY - X-PRESS 4.0m		
ITEM	**PART No.**	**DESCRIPTION**	**QTY**	**COMMENTS**
1	P14964	SCRAPER RAIL - 4.0m	1	
2	P02008	NUT LOCK M16	6	
3	P02602	WASHER FLAT M16	6	
4	P13031	SCRAPER XPRESS 3PL STD	25	
5	P13045	BOLT U M12 GR8.8 115x94	25	
6	P02007	NUT LOCK M12	50	
7	P02601	WASHER FLAT M12	50	
8	P07546	PLASTIC END CAP 80x80	2	
9	P03704	BOLT U M16 GR8.8 145x117	3	
10				
11				
12				
13				
14				
15				
16				
17				
18				
19				
20				
21				
22				
23				
24				
25				
26				
27				
28				
29				
30				
31				
32				
33				
34				
35				
36				
37				
38				
39				
40				
41				
42				
43				
44				
45				
46				
47				
48				
49				
50				

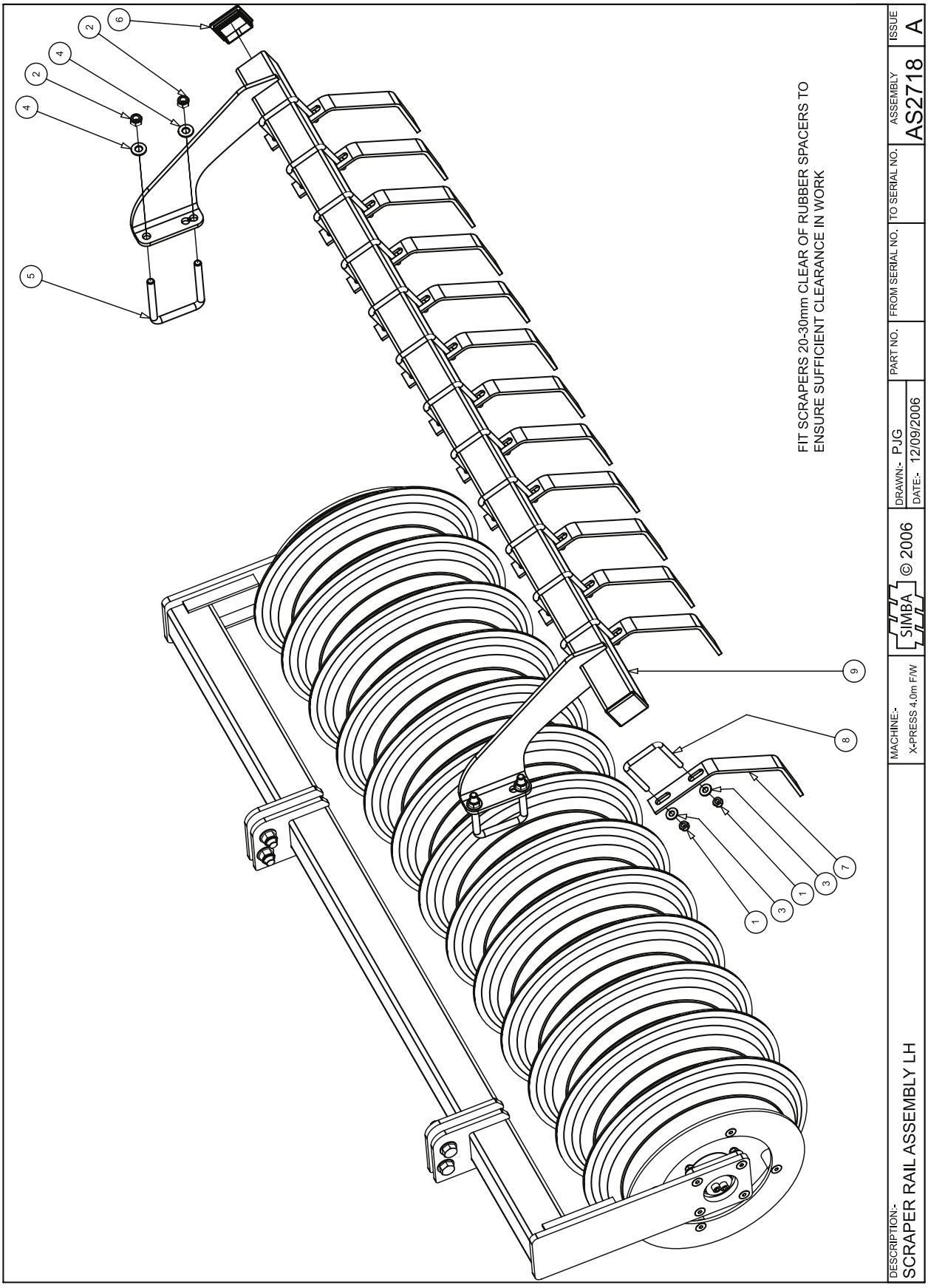
FIT SCRAPERS 20-30mm CLEAR OF RUBBER SPACERS TO
ENSURE SUFFICIENT CLEARANCE IN WORK
DESCRIPTION:-
SCRAPER RAIL ASSEMBLY LH
MACHINE:-
X-PRESS 4.0m F/W
SIMBA © 2006
DRAWN:- PJG
DATE:- 12/09/2006
PART NO.
FROM SERIAL NO.
TO SERIAL NO.
ASSEMBLY
AS2718
ISSUE
A

AS2718		SCRAPER RAIL ASSEMBLY - X-PRESS 4.0m F/W LH		
ITEM	**PART No.**	**DESCRIPTION**	**QTY**	**COMMENTS**
1	P02007	NUT LOCK M12	26	
2	P02008	NUT LOCK M16	4	
3	P02601	WASHER FLAT M12	26	
4	P02602	WASHER FLAT M16	4	
5	P03704	BOLT U M16 GR8.8 145x117	2	
6	P07546	PLASTIC END CAP 80x80	2	
7	P13031	SCRAPER XPRESS 3PL STD	13	
8	P13045	BOLT U M12 GR8.8 115x94	13	
9	P14967	SCRAPER RAIL 2.0m	1	
10				
11				
12				
13				
14				
15				
16				
17				
18				
19				
20				
21				
22				
23				
24				
25				
26				
27				
28				
29				
30				
31				
32				
33				
34				
35				
36				
37				
38				
39				
40				
41				
42				
43				
44				
45				
46				
47				
48				
49				
50				

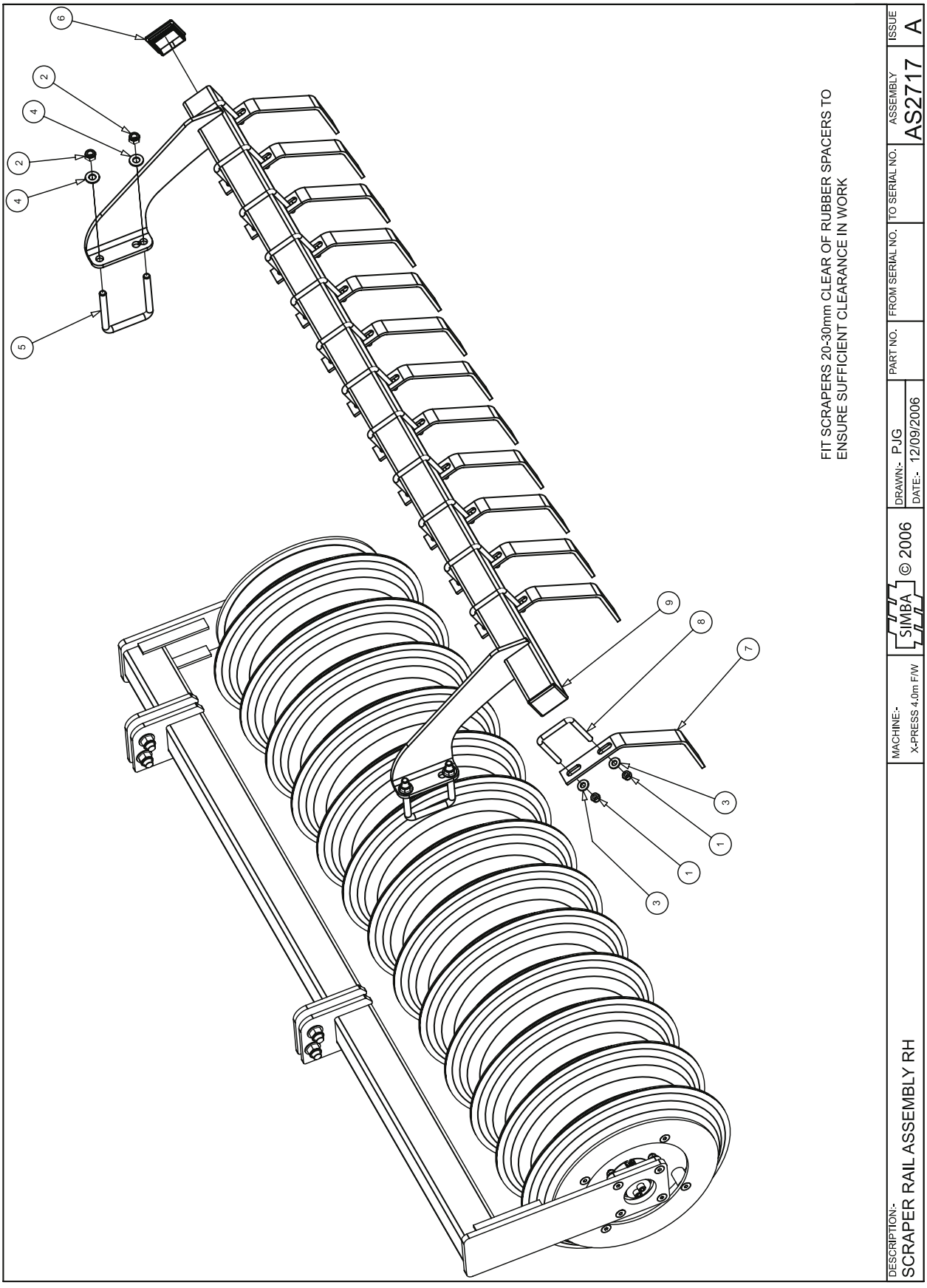
FIT SCRAPERS 20-30mm CLEAR OF RUBBER SPACERS TO
ENSURE SUFFICIENT CLEARANCE IN WORK
DESCRIPTION-
SCRAPER RAIL ASSEMBLY RH
MACHINE-
X-PRESS 4.0m F/W
SIMBA
© 2006
DRAWN- PJG
DATE- 12/09/2006
PART NO.
FROM SERIAL NO.
TO SERIAL NO.
ASSEMBLY
AS2717
ISSUE
A

AS2717		SCRAPER RAIL ASSEMBLY - X-PRESS 4.0m F/W RH		
ITEM	**PART No.**	**DESCRIPTION**	**QTY**	**COMMENTS**
1	P02007	NUT LOCK M12	26	
2	P02008	NUT LOCK M16	4	
3	P02601	WASHER FLAT M12	26	
4	P02602	WASHER FLAT M16	4	
5	P03704	BOLT U M16 GR8.8 145x117	2	
6	P07546	PLASTIC END CAP 80x80	2	
7	P13031	SCRAPER XPRESS 3PL STD	13	
8	P13045	BOLT U M12 GR8.8 115x94	13	
9	P14967	SCRAPER RAIL 2.0m	1	
10				
11				
12				
13				
14				
15				
16				
17				
18				
19				
20				
21				
22				
23				
24				
25				
26				
27				
28				
29				
30				
31				
32				
33				
34				
35				
36				
37				
38				
39				
40				
41				
42				
43				
44				
45				
46				
47				
48				
49				
50				

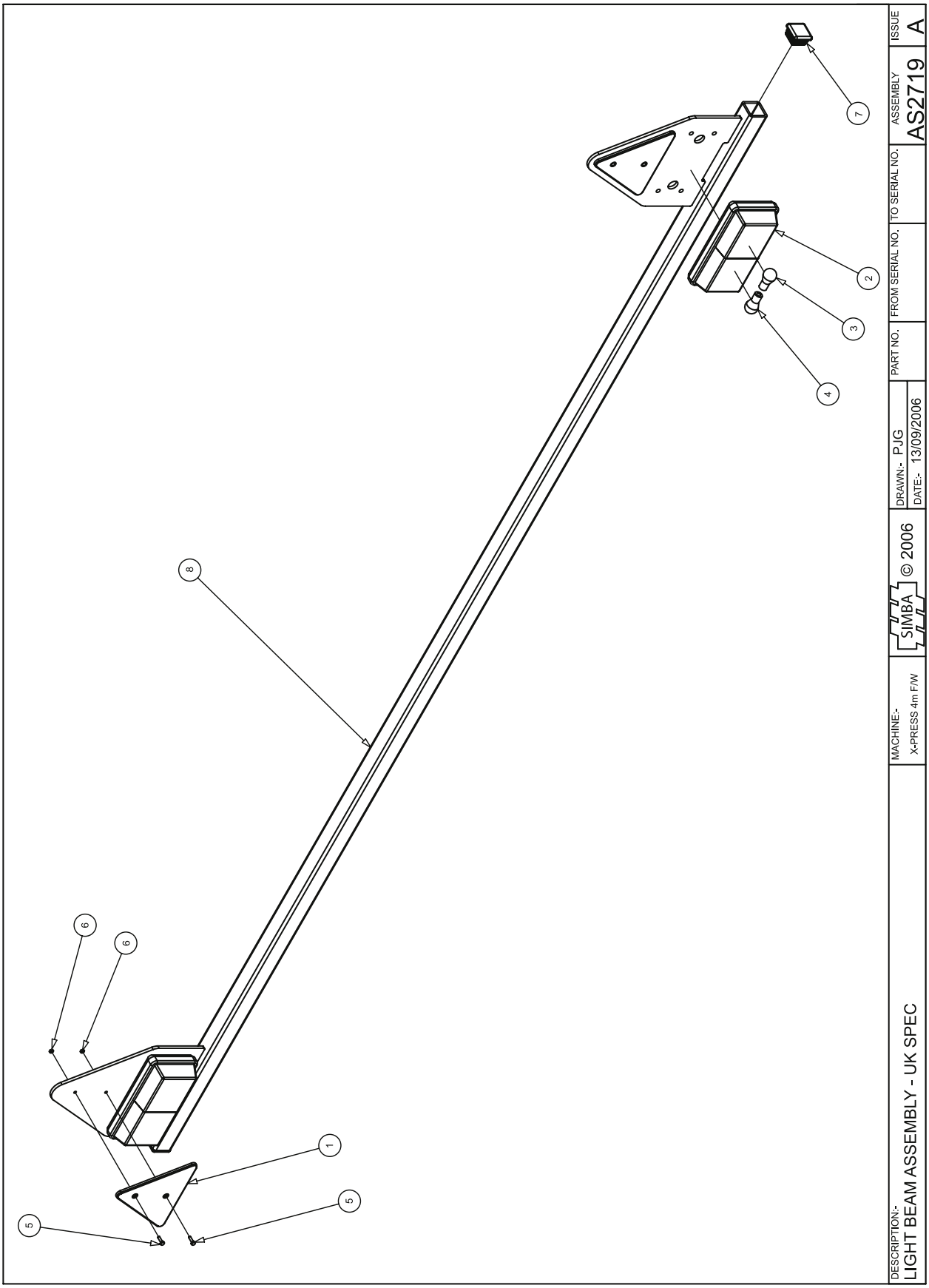
DESCRIPTION:-
LIGHT BEAM ASSEMBLY - UK SPEC
MACHINE:-
X-PRESS 4m F/W
SIMBA © 2006
DRAWN:- PJG
DATE:- 13/09/2006
PART NO.
FROM SERIAL NO.
TO SERIAL NO.
ASSEMBLY
AS2719
ISSUE
A
1
2
3
4
5
5
6
6
7
8

AS2719		LIGHT BEAM ASSEMBLY - UK		
ITEM	**PART No.**	**DESCRIPTION**	**QTY**	**COMMENTS**
1	P05796	REFLECTOR - RED	2	
2	P05797	LIGHT UNIT	2	
3	P06337	BULB INDICATOR LLB 335	2	
4	P06338	BULB STOP/TAIL LIGHT LLB 380	2	
5	P06400	BOLT M4x15 GR. 8.8	4	
6	P06401	NUT PLAIN M4	4	
7	P07543	PLASTIC END CAP 40x40	2	
8	P14972	LIGHT MOUNT - UK	1	
9				
10				
11				
12				
13				
14				
15				
16				
17				
18				
19				
20				
21				
22				
23				
24				
25				
26				
27				
28				
29				
30				
31				
32				
33				
34				
35				
36				
37				
38				
39				
40				
41				
42				
43				
44				
45				
46				
47				
48				
49				
50				

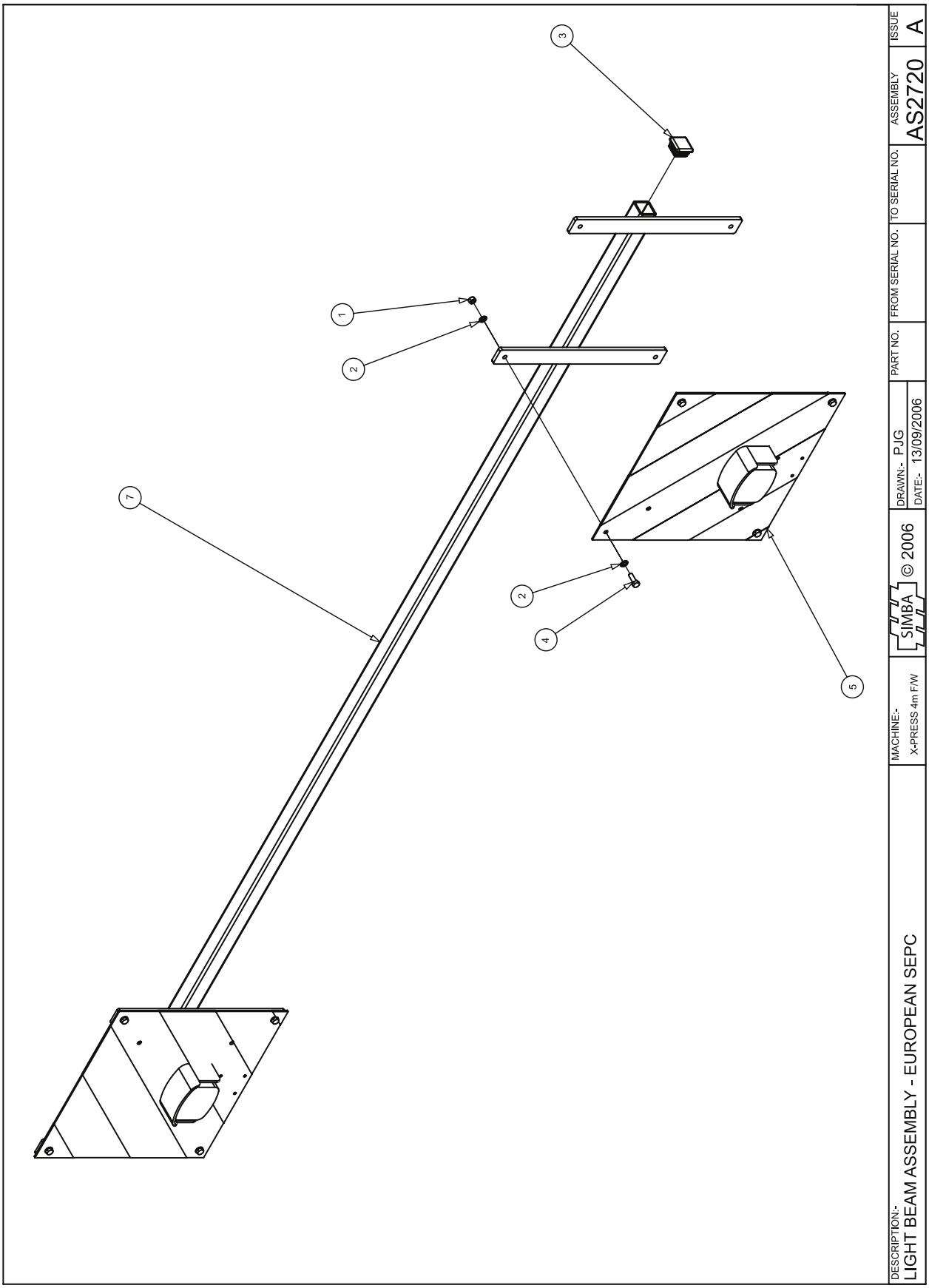
DESCRIPTION:-
LIGHT BEAM ASSEMBLY - EUROPEAN SEPC
MACHINE:-
X-PRESS 4m F/W
SIMBA © 2006
DRAWN:- PJG
DATE:- 13/09/2006
PART NO.
FROM SERIAL NO.
TO SERIAL NO.
ASSEMBLY
AS2720
ISSUE
A

AS2720		LIGHT BEAM ASSEMBLY - EUROPEAN SPEC		
ITEM	**PART No.**	**DESCRIPTION**	**QTY**	**COMMENTS**
1	P04754	NUT LOCK M8	6	
2	P05535	WASHER FLAT M8	16	
3	P07543	PLASTIC END CAP 40x40	2	
4	P09597	BOLT M8x25 GR. 8.8	8	
5	P10042	LIGHT BOARD RH	1	
6	P10043	LIGHT BOARD LH	1	
7	P14973	LIGHT MOUNT - EUROPEAN	1	
8				
9				
10				
11				
12				
13				
14				
15				
16				
17				
18				
19				
20				
21				
22				
23				
24				
25				
26				
27				
28				
29				
30				
31				
32				
33				
34				
35				
36				
37				
38				
39				
40				
41				
42				
43				
44				
45				
46				
47				
48				
49				
50				

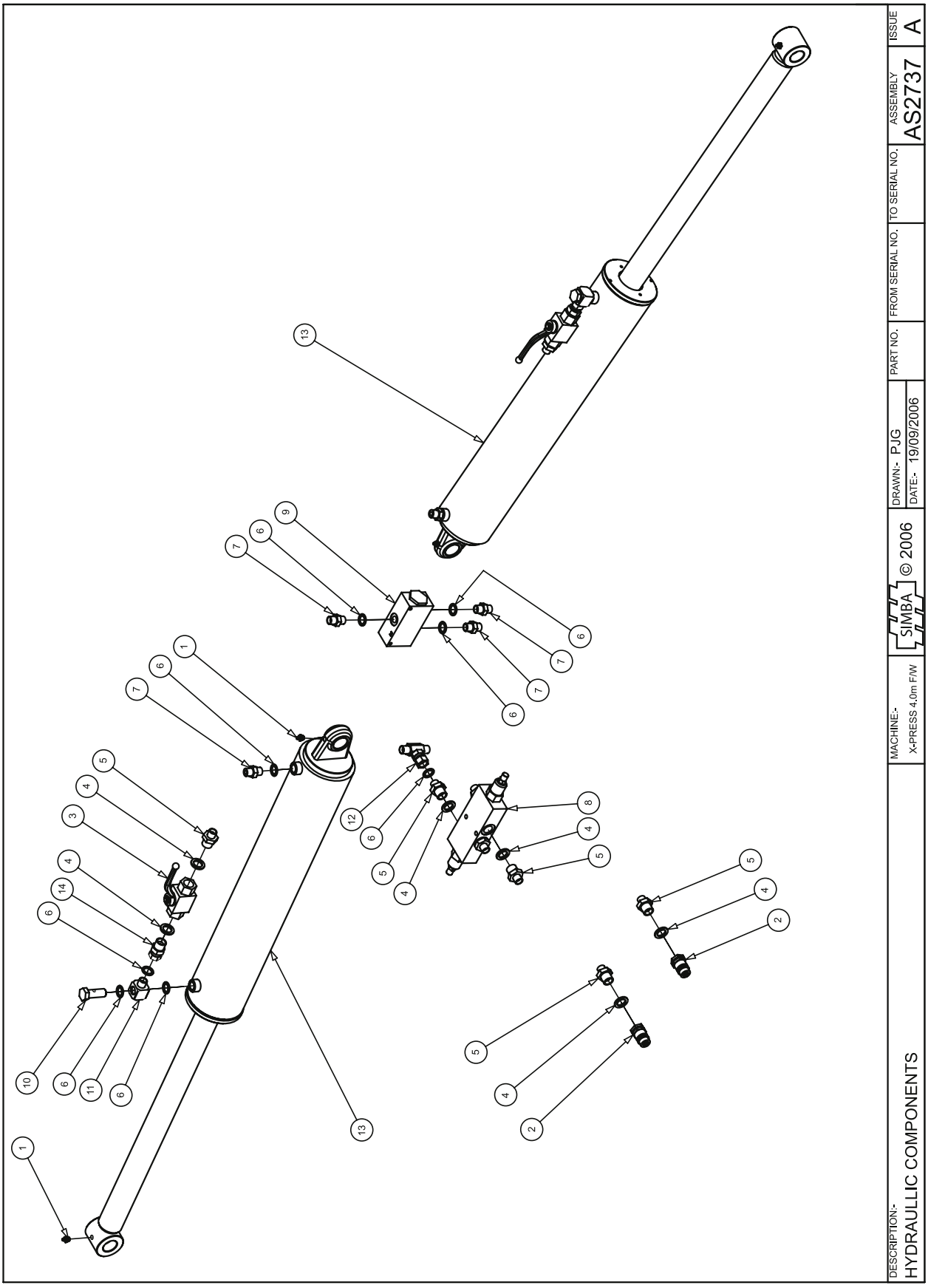
DESCRIPTION:-
HYDRAULLIC COMPONENTS
MACHINE:-
X-PRESS 4.0m F/W
SIMBA
© 2006
DRAWN:- PJG
DATE:- 19/09/2006
PART NO.
FROM SERIAL NO.
TO SERIAL NO.
ASSEMBLY
AS2737
ISSUE
A

AS2737		HYDRAULIC COMPONENTS - X-PRESS 4.0m F/W		
ITEM	**PART No.**	**DESCRIPTION**	**QTY**	**COMMENTS**
1	P00071	NIPPLE - GREASE	4	
2	P00205	QUICK RELEASE MALE - ½" BSP	2	
3	P00774	SHUT OFF TAP ½" BSP	2	
4	P02263	DOWTY SEAL ½" BSP	10	
5	P03686	ADAPTOR MALE - MALE ½"-3/8" BSP	8	
6	P03687	DOWTY SEAL 3/8" BSP	12	
7	P06641	ADAPTOR MALE - MALE 3/8"-3/8" BSP	5	
8	P07930	DOC VALVE VODL/SC12	1	
9	P11021	VALVE FDC VDFR38-24 3/8"	1	
10	P11604	BANJO BOLT 3/8"	2	
11	P11605	BANJO BLOCK 3/8"	2	
12	P12769	ADAPTOR T SFOL 3/8" BSP	1	
13	P14093	CYLINDER Ø100 x 570 C/W EYE BOTH ENDS	2	
14	P14095	ADAPTOR MALE 1/2" - FEMALE 3/8"	2	
15				
16				
17				
18				
19				
20				
21				
22				
23				
24				
25				
26				
27				
28				
29				
30				
31				
32				
33				
34				
35				
36				
37				
38				
39				
40				
41				
42				
43				
44				
45				
46				
47				
48				
49				
50				

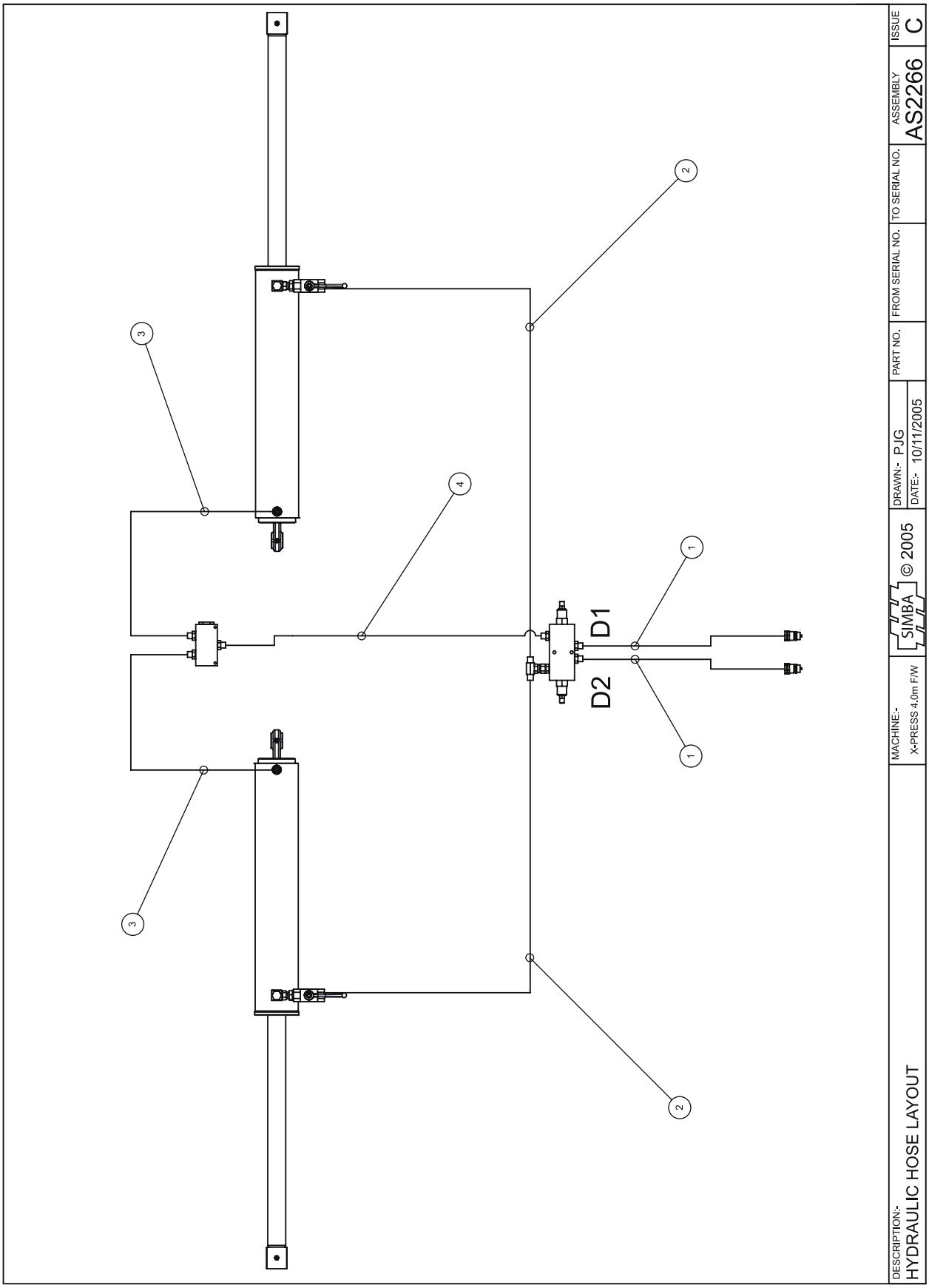
D1
D2
DESCRIPTION:- HYDRAULIC HOSE LAYOUT
MACHINE:- X-PRESS 4.0m F/W
SIMBA © 2005
DRAWN:- PJG
DATE:- 10/11/2005
PART NO.
FROM SERIAL NO.
TO SERIAL NO.
ASSEMBLY AS2266
ISSUE C

AS2266		HYDRAULIC HOSE LAYOUT		SIMBA
ITEM	**PART No.**	**DESCRIPTION**	**QTY**	**COMMENTS**
1	P07624	HA 3/8"x1830	2	
2	P14788	HA 3/8"x1000 90°	2	
3	P14792	HA 3/8"x800 90°	2	
4	P14793	HA 3/8"x400 90°	1	
5				
6				
7				
8				
9				
10				
11				
12				
13				
14				
15				
16				
17				
18				
19				
20				
21				
22				
23				
24				
25				
26				
27				
28				
29				
30				
31				
32				
33				
34				
35				
36				
37				
38				
39				
40				
41				
42				
43				
44				
45				
46				
47				
48				
49				
50				